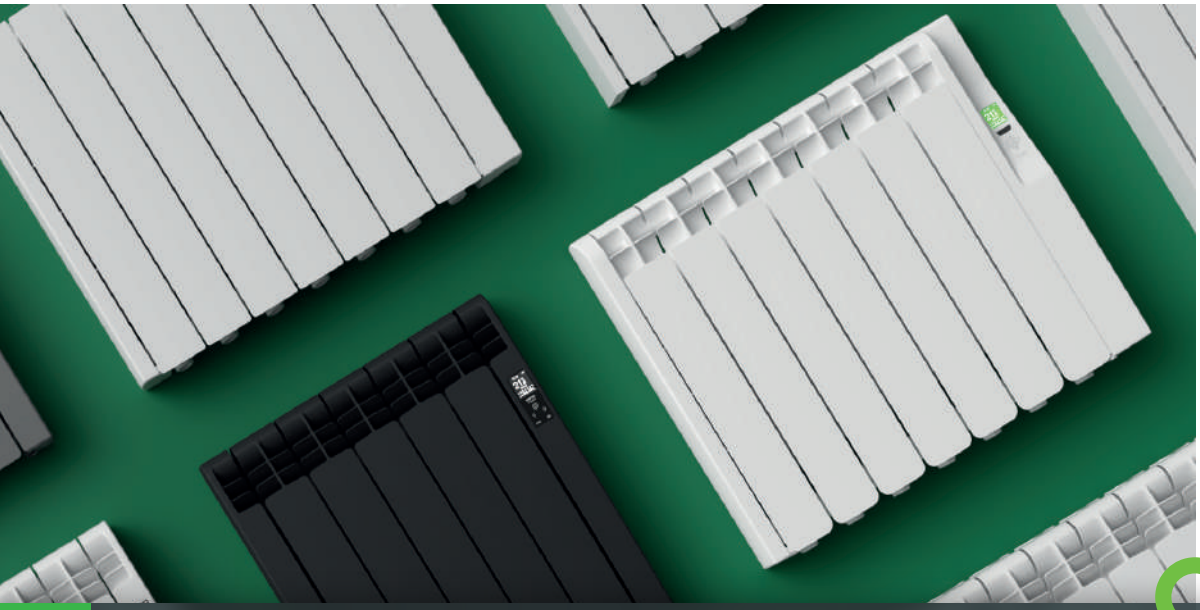

CALEFACCIÓN EFICIENTE 2023

Rointe®

Tus Expertos en Calefacción Eléctrica

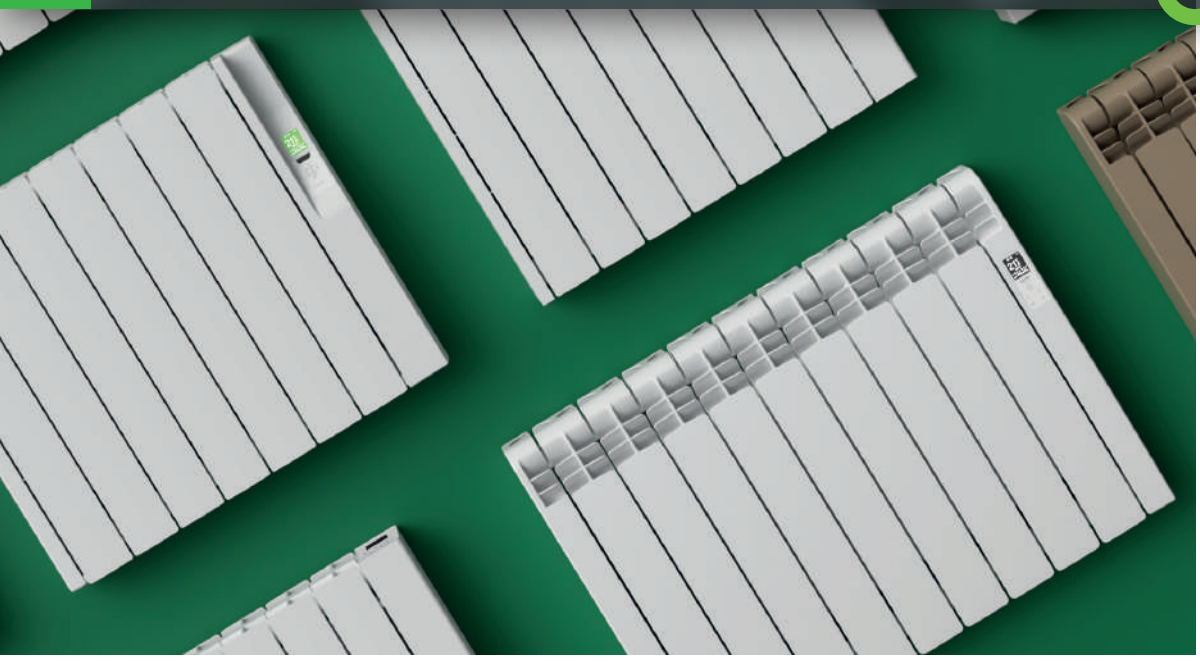

www.rointe.com

TU HOGAR, **TU BIENESTAR**

Calma y protección, bienestar y serenidad, hacer de tu hogar un lugar más agradable... De eso trata el confort. Desde Rointe te ofrecemos una amplia gama de soluciones de calefacción adaptadas a ti, para hacer de tu vivienda un lugar más confortable.



Comprometidos con tu confort	04
El futuro del confort sostenible	06
Porqué elegir radiadores eficientes	08
El equilibrio para obtener calor eficiente	10
Tu solución de confort conectado	12
Tecnologías para el mejor confort	14
Control adaptativo y funciones de ahorro	16
Rointe Connect App	18
AIH System - Inteligencia Artificial	20
Control del consumo y estadísticas	22
RADIADORES ELÉCTRICOS	**24**
Comparativa de radiadores eléctricos Rointe	26
Serie D	28
Colores RAL y acabados especiales	30
Belize	32
Belize Short	34
Olympia	36
Kyros	38
Kyros Short	40
Sygma	42
Sygma Short	44
Aria	46
Palaos	48
Accesorios para radiador	50
SECATOALLAS ELÉCTRICOS	**52**
Comparativa de secatoallas eléctricos Rointe	54
Secatoallas Serie D	56
Colores RAL y acabados especiales	58
Secatoallas Kyros	60
Secatoallas Sygma	62
Secatoallas con calefactor Milano	64
Secatoallas Zocca Oval	66
Secatoallas Zocca Cable	68
Secatoallas Lyon Oval Wi-Fi	70
Secatoallas Lyon Oval	72
Secatoallas Elba Oval Wi-Fi	74
Secatoallas Elba Oval	76
Secatoallas Elba LCD	78
Secatoallas Elba SWT	80
Secatoallas Elba CLV	82
Secatoallas Elba Cable	84
Secatoallas Venezia Oval Wi-Fi	86

ÍNDICE
DE CONTENIDOS



Secatoallas Venezia Oval	88
Secatoallas Torino Oval Wi-Fi	90
Secatoallas Torino Oval	92
Secatoallas Circe Oval Wi-Fi	94
Secatoallas Circe Oval	96
Secatoallas Circe Cable	98
SECATOALLAS HIDRÁULICOS	**100**
Secatoallas Zocca Aqua	102
Secatoallas Lyon Aqua	104
Secatoallas Elba Aqua	106
Secatoallas Giza Aqua	108
Secatoallas Venezia Aqua	110
Secatoallas Torino Aqua	112
Secatoallas Circe Aqua	114
Accesorios para secatoallas	116
Válvulas para secatoallas hidráulicos	118
TERMOS ELÉCTRICOS A.C.S.	**120**
Comparativa de termos A.C.S. Rointe	122
Tecnologías A.C.S. Rointe	124
Termo Dalis Pro	126
Termo Coralia	130
Termo Galilea	132
Accesorios para termos A.C.S.	134
SUELO RADIANTE Y TERMOSTATOS	**136**
Suelo radiante Milos	138
Suelos radiante Erko	140
Accesorios para suelo radiante	142
Comparativa de termostatos Rointe	144
Termostato CT.2	146
Termostato CT.0	147
Termostato ST.2	148
Termostato ST.0	149
MANDOS A DISTANCIA	**150**
Mando AIR Control	152
Mando BASIC Control	153
DIMENSIONAMIENTO + FAQ	**154**
Proceso de instalación y dimensionamiento	156
Preguntas frecuentes (FAQ)	158



COMPROMETIDOS CON *tu confort*

Tu bienestar **es nuestra razón de ser.**

Tras más de 35 años de historia en el sector de la calefacción, ser fieles a nuestros valores nos ha abierto las puertas de millones de hogares en toda Europa, donde nuestros productos aportan calor y bienestar a familias como la tuya. Un calor seguro, eficiente y ecológico, que asegura un futuro más verde y sostenible para todos.

En Rointe queremos reeditar contigo este compomiso de calidad, ofreciéndote un sistema de calefacción eficiente, fácil de utilizar, controlar e instalar, y del que puedas disfrutar durante mucho, mucho tiempo.

EFICIENCIA REAL

CONTROL 100% WIFI DIRECT

INSTALACIÓN EN 4 PASOS

SIN MANTENIMIENTO

HASTA 10 AÑOS DE GARANTÍA

CONTIGO, SOMOS CADA DÍA **UN POCO MEJORES**

Bajo consumo testado y certificado

Rointe certifica mediante pruebas realizadas en laboratorios independientes de prestigio internacional, el bajo consumo del que presumen sus productos. Mediante diferentes pruebas, nuestro departamento de I+D+i ha demostrado que el uso de las tecnologías patentadas por Rointe, permite reducir el consumo energético sin afectar al confort.

Eficiencia, ecología y calidad

Nuestro objetivo es crear confort térmico seguro y de calidad, garantizando siempre la más eficiente gestión de la energía. Por ello, desarrollamos productos de calefacción eléctrica limpios, ecológicos y respetuosos con nuestro entorno. Además, nuestros productos han superado los estándares más altos de calidad y disponen de los sellos de calidad y las certificaciones más exigentes del mercado.

El mejor servicio de **atención al cliente**

Ponemos al servicio de nuestros clientes el mejor equipo de profesionales para ofrecer siempre la solución de calefacción perfecta y adaptada a la medida de las necesidades reales de cada cliente, sean cuales sean sus necesidades térmicas. Contacta con nosotros, envíanos los detalles de tu instalación y nuestro departamento técnico realizará gratuitamente un estudio detallado con la solución integral de calefacción perfecta para el hogar o negocio de tu cliente.

Líderes en **innovación**

Estamos comprometidos con la innovación como pilar fundamental de nuestro crecimiento empresarial. Por ello, disponemos de un departamento dedicado en exclusiva a tareas de I+D+i, que desarrolla tecnologías y patentes con el objetivo de mejorar la eficiencia de nuestros productos. Esta constante tarea de investigación y mejora convierte a nuestra empresa en líder del sector y pionera en el lanzamiento de novedades y mejoras aplicadas al mundo de la calefacción.

Prestigio internacional

Además de en España, nuestros productos se comercializan en países como Francia, Reino Unido, Portugal, Irlanda, Países Bajos, Grecia o Chipre países donde gozan de gran prestigio.

AVANZAMOS HACIA EL FUTURO **DEL CONFORT SOSTENIBLE**

Hacer de nuestro planeta un lugar más verde y saludable para vivir es responsabilidad de todos. Por ello, en Rointe hemos decidido actuar también en consecuencia, para hacer que nuestra empresa y nuestros productos sean más sostenibles y respetuosos con nuestro planeta.

Plan anual de **reforestación**

Cada vez que un cliente adquiere y registra en nuestro portal web un producto de calefacción eléctrica **Rointe, contribuimos con planes de reforestación que ayudan a reducir CO_2 atmosférico** y a renaturalizar hábitats degradados.

Reducción de **materiales plásticos**

Nos esforzamos por reducir constantemente el uso de plásticos de un solo uso en nuestros productos y sus sistemas de protección y embalaje. Así, hemos logrado que el **88% de nuestro packaging proceda de fuentes renovables.**

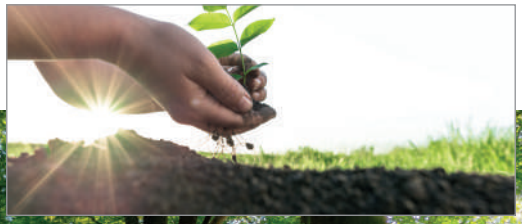



¿SABÍAS QUE EL **100% DEL ALUMINIO DE NUESTROS RADIADORES ES RECICLADO E INFINITAMENTE RECICLABLE?**

El aluminio es el material ideal para fabricar radiadores porque posee la mejor relación entre conductividad térmica y coste pero además, porque es infinitamente reciclable. **Se calcula que el 75% de todo el aluminio producido se sigue utilizando a día de hoy** debido a que sus propiedades no cambian durante su reciclado. Proceso que además, solo utiliza el 5% de la energía total necesaria para obtener aluminio nuevo.

Packaging **100% reciclable**

Al utilizar **packaging 100% reciclable en nuestros productos,** reducimos nuestra huella de carbono, al fomentar la reutilización de materiales. De este modo, evitamos la tala de bosques para la generación de nuevo material y evitamos desviar residuos al vertedero.

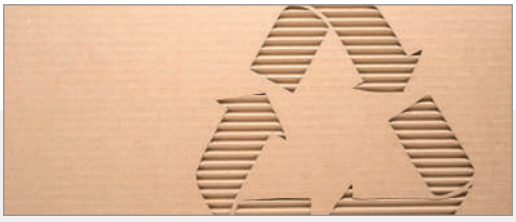

Uso de energía **100% verde**

Para la fabricación de nuestros productos, **utilizamos energía 100% renovable generada por un sistema fotovoltaico propio**, localizado en la cubierta de nuestras instalaciones. Con ello, conseguimos reducir la huella de carbono de nuestro proceso productivo.



Reducción del **derroche energético**

En Rointe implantamos medidas para **aumentar la eficiencia energética en nuestras instalaciones,** tales como la instalación de láminas reflectantes en ventanas y cristaleras que permiten ahorrar hasta un 80% en climatización.



Consumo energético **responsable**

Mediante el uso de nuestras tecnologías patentadas, fomentamos un consumo responsable de la energía. Nuestros productos y su tecnología **ayudan a nuestros clientes a reducir su consumo sin afectar al confort.**



PORQUÉ ELEGIR **RADIADORES EFICIENTES PARA MI CALEFACCIÓN**

Es importante saber que, el mejor sistema de calefacción, es aquel que **permite calefactar correctamente una vivienda ahorrando energía y dinero.** Por ello y para realizar una sabia elección, debemos conocer qué productos o sistemas podemos encontrar en el mercado y sus características:

Radiadores eficientes Rointe

- ✓ Cuerpo fabricado en aluminio, el mejor material para disipar calor.
- ✓ Control individualizado: permite encender los productos de una habitación y apagar otros desde tu móvil o mando.
- ✓ Tecnologías exclusivas de bajo consumo y funciones de ahorro.
- ✓ Calor dulce disipado de forma natural que no reseca el ambiente.
- ✓ 100% eficiente: toda la energía consumida es transformada en calor.

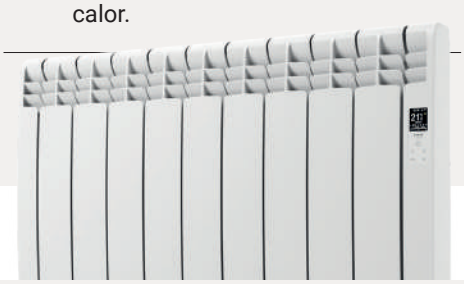

Paneles radiantes

- ✗ Cuerpo de chapa metálica.
- ✗ Resistencia al aire que reseca el ambiente en exceso.
- ✗ Temperatura ambiente inestable con elevada amplitud térmica.
- ✗ Consumos elevados: no suelen incluir algoritmos de ahorro.
- ✗ Elevada temperatura de contacto: puede provocar quemaduras.
- ✗ Poco eficiente: el calor generado se disipa más por radiación que por convección.



Temperatura superficial: **más vatios no tiene porqué significar más confort**

Rointe equilibra la potencia en vatios con el tamaño en elementos del producto, lo que mejora la disipación del calor. Incluir mucha potencia en un producto pequeño, únicamente sirve para incrementar su temperatura superficial, consumiendo más energía.

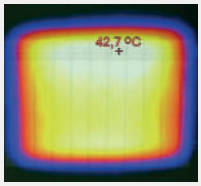

Radiador Rointe
Temp. superficial 42,7 ºC

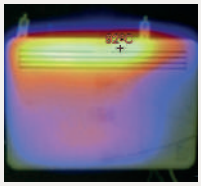

Panel radiante
Temp. superficial 92 ºC

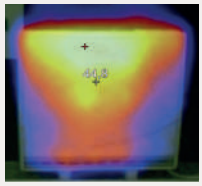

Acumulador de calor
Temp. superficial 44,8 ºC

Los acumuladores calientan ladrillos refractarios en su interior de noche para liberar calor durante el día. Por ello, aunque desees, durante la noche, no puedes disponer de calor.

Acumuladores

- Peso elevado que dificulta su transporte e instalación.
- Obliga a contratar una tarifa nocturna especial.
- No permite disponer de calor cuando se desee.
- Consumos elevados: no suelen incluir algoritmos de ahorro.
- Calor impulsado por ventiladores que generan molestas corrientes y mueven el polvo.



Las calderas tienen un coste muy elevado. Además, es necesario realizar un complejo circuito de tuberías que lleven el agua caliente a todos los radiadores de la vivienda.

Caldera a gas

- Inversión económica muy alta.
- Elevadas pérdidas de calor a través de las tuberías.
- Mantenimiento anual y revisiones periódicas.
- Combustible peligroso y contaminante.
- Sin posibilidad de individualizar el control por radiador o estancia.
- Poco eficiente: gran parte del calor generado en la caldera se escapa en forma de humos e inquemados.



¿Y la **bomba de calor** de mi AACC?



- A muy bajas temperaturas, su funcionamiento deja de ser el correcto.
- Practicidad limitada, ya que el calor suele disiparse una vez se apaga el equipo.
- Necesitan tanto una unidad exterior como una interior, lo que puede suponer un problema de espacio y estética.

EL EQUILIBRIO PERFECTO PARA **OBTENER CALOR EFICIENTE**

Los radiadores Rointe están diseñados para ofrecer el máximo confort a aquellos usuarios que los instalan en sus viviendas o negocios. La cuidada selección de sus componentes, combinada con el uso de la tecnología más avanzada del mercado, les permite alcanzar el equilibrio perfecto entre eficiencia y bienestar.

Aluminio

Con una conductividad térmica de 209 W/(m*K) es el metal con la mejor relación coste/conductividad del mercado. Esta característica unida a su diseño con aletas interiores, **favorecen el incremento de temperatura del aire** mientras circula por el interior de las cavidades del radiador.

Fluido térmico

El fluido utilizado en los radiadores es un **aceite mineral exclusivo de alta transferencia térmica.** Su estabilidad térmica, nos permite obtener una ausencia total de riesgo de corrosión manteniendo inalterable la conductividad térmica a lo largo de toda la vida útil del producto.

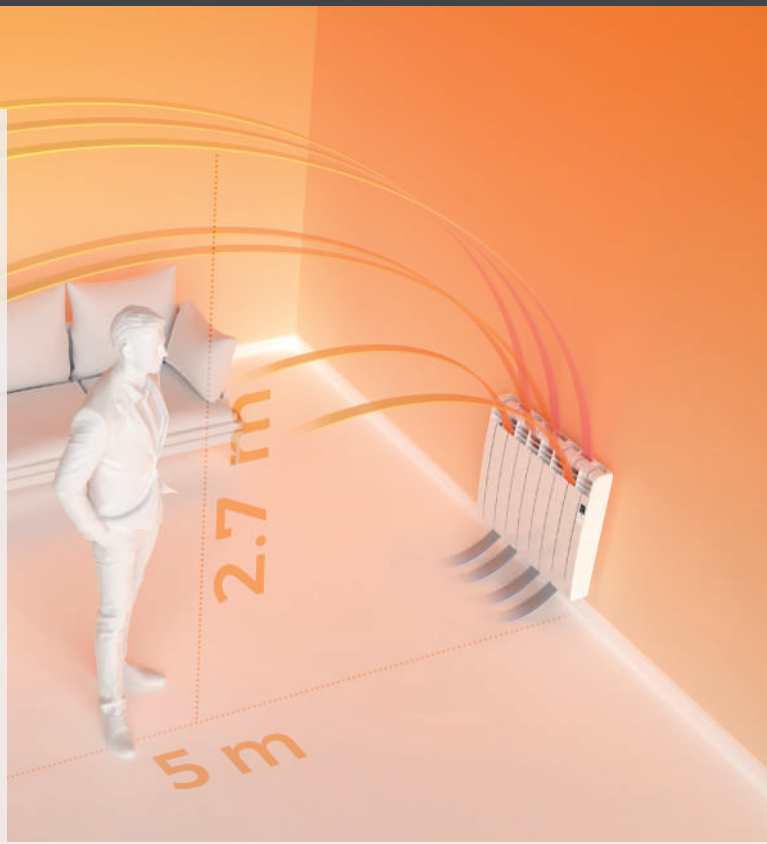

Resistencia eléctrica

El elemento calefactor es **una resistencia eléctrica de acero blindado,** localizada en la parte inferior del producto, que transforma la energía eléctrica en calor de la manera más eficiente y uniforme.

Disipación del calor por **convección natural**

Mediante la convección natural, el aire eleva su temperatura suavemente al pasar por el interior del radiador, lo que **permite mantener estable su humedad natural.** Con este método, el calor es capaz de alcanzar los 2,7 m de altura y llegar hasta los 5 m de distancia, **manteniendo constante la temperatura** de la sala con una **desviación menor a ±0,1ºC.**

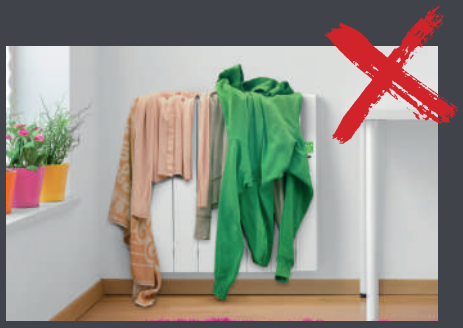

Nunca cubras tus radiadores

Recuerda que nuestros radiadores disipan el calor a través de la convección natural del aire. Si se cubren con ropa u otros enseres, se interrumpe el flujo de aire, pudiendo causar sobrecalentamiento e incluso riesgo de incendio. Para garantizar un funcionamiento óptimo, nunca cubras los productos y deja al menos 20 cm de espacio libre a su alrededor.

Baja temperatura superficial

Debido al equilibrio entre resistencia, fluido y aluminio, **la temperatura superficial del producto,** una vez alcanza el régimen de trabajo estacionario, **no supera los 43ºC distribuidos homogéneamente por toda la superficie.**

Como hemos visto anteriormente, en otro tipo de productos (paneles radiantes, acumuladores, etc) pueden producirse gradientes de temperatura entre las diferentes partes del mismo. Este hecho puede provocar incluso, en los casos más extremos, riesgo de quemaduras.

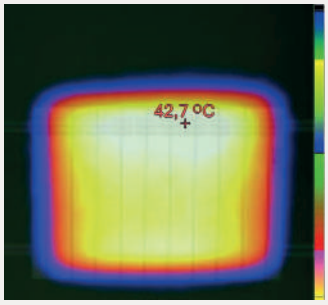

Radiador Rointe
Temp. superficial 42,7 ºC

Seguridad y fiabilidad absolutas

Los radiadores cuentan con 10 años de garantía en el cuerpo de aluminio y 3 en los componentes electrónicos y **cumplen todas las normativas en vigor para productos de calefacción a nivel nacional e internacional**. Además, la electrónica cuenta con sistemas de protección que ante una sobretensión protege al usuario.

¿Y los radiadores **de piedra natural?**

Los radiadores con núcleo de piedra natural, **generan y acumulan energía en su interior para calentar por contacto los elementos de aluminio del producto.** Estos a su vez, trasladan el calor resultante al aire que circula por su interior, elevando su temperatura progresivamente de manera suave y natural.

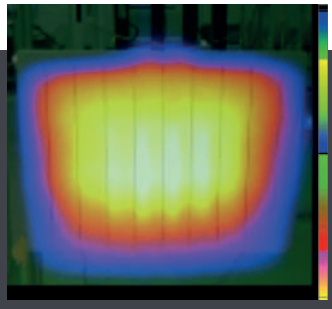

Radiador de piedra natural Rointe



TU SOLUCIÓN GLOBAL
DE CONFORT CONECTADO

Mucho más que calefacción

Rointe es el único fabricante que ofrece una solución de calefacción global, conectada y no conectada, para tu vivienda. Nuestra solución integral incluye: radiadores, secatoallas, soluciones de suelo radiante y termos A.C.S. Con nuestro sistema, conseguirás **tener el control de todos tus dispositivos de calefacción y agua caliente sanitaria en un único dispositivo** y con un 100% de compatibilidad entre todos los productos.

SOLUCIONES PLUG & PLAY:
INSTALA, CONECTA Y DISFRUTA

CONFÍA EL CONTROL DE TU **CALEFACCIÓN AL ÚNICO SISTEMA WIFI DIRECT**

¿Sabías que la mayor parte de los productos de calefacción "conectados o wifi" que se venden en el mercado no lo son en realidad? A diferencia del sistema Wi-Fi Direct -exclusivo de Rointe- la gran mayoría requieren costosos dispositivos externos que deben ser instalados junto a tu router.

Rointe Wi Fi DIRECT

Los productos se conectan directamente al router sin pasarelas intermedias, permitiendo una mayor velocidad de transmisión de datos y eliminando cualquier limitación en cantidad de dispositivos conectados. Las comunicaciones son cifradas, lo que asegura la inviolabilidad de los datos intercambiados. Además, no es necesario realizar ninguna configuración adicional en el router para poder controlar los productos cuando y desde donde se desee.



Otros sistemas **"conectados"** mediante pasarela

Los productos se conectan mediante radiofrecuencia a **una centralita o smartbox** (que suelen estar limitadas a 8 productos conectados de media). Para obtener conexión "Wi-Fi", la centralita debe conectarse por cable al router, que debe configurarse para que la conexión entre la App y los productos sea fluida. Es importante destacar que estas "pasarelas" **deben adquirirse por separado** con un precio que oscila los 100€, lo que incrementa el precio final del producto de forma encubierta.

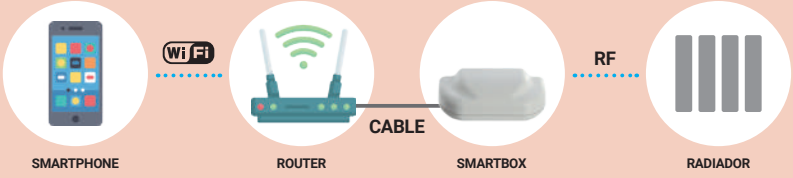

TECNOLOGÍAS
PARA ALCANZAR EL MEJOR CONFORT

En la calefacción como en la vida, hay diferentes caminos para alcanzar un mismo objetivo. Por ello y para que disfrutes de un confort adaptado 100% a ti, Rointe te ofrece diferentes tecnologías de calefacción.

Thermal Fluid Tech

Los radiadores incluyen un fluido mineral de alta transferencia térmica que va a aportar un **confort rápido y estable, con una baja temperatura superficial** que alarga la vida del producto gracias a una distribución más uniforme del calor. Esto se traduce en una disipación de energía más equilibrada y en un consumo menor.

Además, **los radiadores Rointe incorporan hasta un 25% más de fluido que otros emisores del mercado.**

Disponible en Serie D, Kyros, Belize y Sygma



Natur Stone Tech

Los radiadores cuentan con un núcleo interior de piedra natural, que **se caracteriza por una elevada inercia térmica.** Podemos beneficiarnos así de ciclos de enfriamiento más lentos y por tanto, de un calor más prolongado incluso en momentos en los que el producto no consume energía.

Además, **nuestro núcleo de piedra es hasta un 34% más grande que el de otros emisores del mercado. Mayor tamaño, mayor cantidad de calor emitido.**

Disponible en Aria y Olympia



¿Fluido o piedra...qué radiador elegir?

Como hemos mencionado anteriormente, según tu modo de vida, una u otra tecnología será la que mejor se adapte a ti. En terminos generales, desde Rointe te recomendamos:

Fluido: si tu familia y tu pasáis mucho tiempo fuera de casa y necesitas un incremento rápido de la temperatura al llegar.

Piedra: si los periodos en los que necesitas calefacción son más largos, aprovechando así la inercia de la piedra para ahorrar.





Siempre a la **vanguardia de la tecnología**

Rointe incluye en sus productos tecnologías patentadas y sistemas de generación y acumulación de calor revolucionarios, que te permiten disfrutar de una temperatura estable y homogénea en tu vivienda, alcanzando niveles de eficiencia energética extraordinarios. Tecnologías patentadas como Liquid Stone Tech, te permiten disfrutar de productos de diseño estilizado e innovador, con todos los beneficios que únicamente Rointe te puede ofrecer: confort, eficiencia y bienestar.

Liquid Stone Tech

LIQUID STONE TECH

Incorporada en nuestro radiador vertical Palaos, se trata de una **tecnología patentada** que dota al radiador de una emulsión interna de materiales naturales de tipo cerámico junto con una resistencia de acero por elemento, ayudando a **concentrar una mayor potencia en un menor espacio.**

PATENTADO

Disponible en
Palaos



Optimum Flux Tech

OPTIMUM FLUX TECH

Los secatoallas eléctricos Rointe incoporan un exclusivo termo-fluido caloportador con propiedades anti-corrosión. Su optimizado índice de fluidez unido a un elevado grado de acumulación térmica, **mejora la circulación del líquido por el interior de las barras del secatoallas,** trasladando el calor generado a toda la superficie.

Disponible en
secatoallas eléctricos

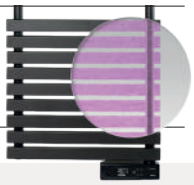



REDUCE **TU HUELLA DE CARBONO**

La gama de calefacción eléctrica Rointe te ayuda a reducir tu huella de carbono al utilizar electricidad como fuente de energía, siendo esta la única capaz de ser producida limpiamente mediante el uso de fuentes renovables.
Además todos nuestros productos son 100% compatibles con sistemas domésticos de autoabastecimiento energético (energía fotovoltaica, aerogeneradores, etc...).

CONTROL ADAPTATIVO:
MÁS CONFORT. MÁS EFICIENTE.

El Control Adaptativo de Rointe, implementado en nuestra tecnología patentada Fuzzy Logic Energy Control, **consigue un ahorro de hasta el 38%[1] del consumo total** para mantener una temperatura estable de 21ºC durante 24 horas, como avalan ensayos realizados en prestigiosos laboratorios independientes.

¿Cómo funciona **Fuzzy Logic Energy Control?**

Esta tecnología, mejora la gestión de la energía necesaria para mantener la temperatura estable, analizando sus variaciones con una precisión de ±0,1 ºC y enviando lecturas cada minuto al microprocesador, para que este actúe **enviando la cantidad de energía exacta a la resistencia.** El calor generado es transferido al fluido térmico y al aluminio que forma el radiador, para que lo disipen de la forma más eficiente al ambiente.

Los dos principales beneficios de la utilización de la tecnología Fuzzy Logic Energy Control son:

TECNOLOGÍA QUE PERMITE OBTENER UN **COEFICIENTE EQUIVALENTE DE CONSUMO DE SÓLO*** **38%**

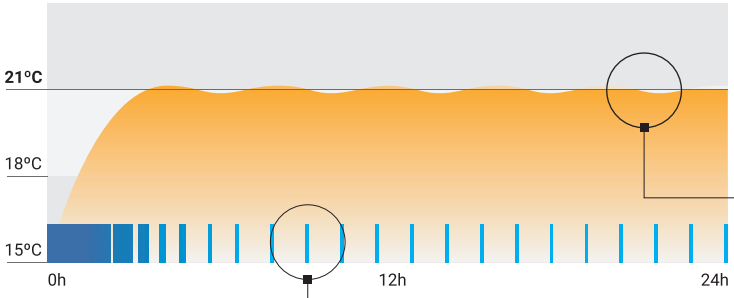

Temperatura con Fuzzy Logic Energy Control

Consumo de energía

Optimización Energética

Fuzzy Logic Energy Control predice la cantidad de energía necesaria en cada momento hasta llegar a la temperatura de establecida. Esta tecnología, reduce proporcionalmente la demanda de energía necesaria para alcanzar la temperatura deseada, suavizando esta curva inicial al amortiguar el pico de temperatura.

Estabilización de la temperatura

Una vez la estancia ha alcanzado la temperatura establecida como temperatura de consiga (en este caso, 21ºC), la tecnología Fuzzy Logic Energy Control genera micro-cortes en el consumo energético de la resistencia para mantener la temperatura estable con una variación térmica de tan sólo ±0,1 ºC.

1) Testado en laboratorios independientes con una temperatura establecida a 21°C durante 24h.

FUNCIONES DE
AHORRO ENERGÉTICO ROINTE

Ahorrar energía no tiene porqué estar reñido con disfrutar del mejor confort. Nuestras funciones de ahorro energético, son fáciles de usar y requieren poco esfuerzo, pero contribuyen enormemente a reducir el consumo sin afectar a tu bienestar.



MODO **USUARIO**

Este modo te permite establecer un rango de temperaturas seleccionables con límites personalizados (por ejemplo entre 18 y 22 ºC). Ideal en instalaciones a las que tienen acceso al producto varios usuarios.



INDICADOR **DE CONSUMO**

El panel de control muestra un indicador verde, amarillo y rojo que relaciona la temperatura establecida con el consumo medio de energía resultante.



BLOQUEO DE **PANEL DE CONTROL**

El producto ofrece la posibilidad de bloquear su panel de control, para impedir cualquier manipulación de los ajustes del producto.



PROGRAMACIÓN **24/7**

La programación horaria permite disminuir automáticamente la temperatura, por ejemplo, cuando no estemos en casa o nos encontremos durmiendo.



MODO **HOTEL**

Como en el modo Usuario, el modo Hotel también restringe las temperaturas seleccionables pero además, bloquea el acceso al menú, pudiendo únicamente subir o bajar la temperatura dentro del rango establecido.



FUNCIÓN **VENTANAS ABIERTAS**

Esta función activa el modo anti-hielo cuando detecta un descenso de 4°C en la temperatura ambiente (en un lapso de 30 minutos) con el fin de evitar el desperdicio energía.



BLOQUEO REMOTO DE **PANEL DE CONTROL**

El panel de control de nuestros productos WiFi Direct puede también ser bloqueado y/o desbloqueado desde la app.



FUNCIÓN **INICIO ANTICIPADO**

El producto (en modo AUTO) calcula el momento en el que comenzar a generar calor (máximo 2 horas de antelación) para optimizar su consumo y alcanzar la temperatura en el momento deseado, evitando largos periodos de precalentamiento.

EL CONFORT CONECTADO
A TU SMARTPHONE

Elegir el sistema de calefacción conectado de Rointe permite a tener el control completo de toda la instalación en la palma de la mano. Gracias a la aplicación Rointe Connect, el smartphone funciona como una centralita conectada a todos los productos Wi-Fi de la instalación, pudiendo con facilidad controlar y gestionar todos los dispositivos, así como supervisar su consumo cuando y desde donde deseemos.

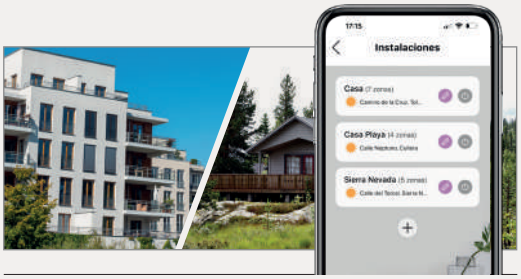

Gestión **multi-instalación**

Con la App Rointe Connect puedes **crear tantas instalaciones como necesites, de una forma ilimitada** y controlarlas desde un mismo punto.

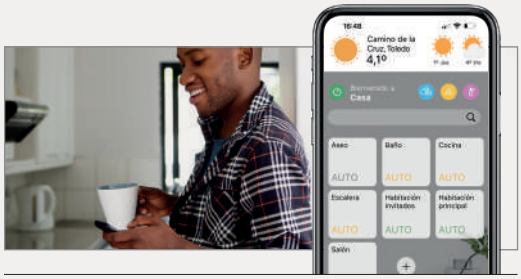

Zonas y subzonas **Ilimitadas**

De la misma forma que con la creación de instalaciones, se pueden crear **zonas y sub-zonas (o estancias) sin ningún tipo de límite.**

NUEVO



Emparejamiento **rápido y sencillo**

Los productos conectados de Rointe incorporan tecnología BLE[1] **para que los procesos de emparejamiento y control del dispositivo sean más eficientes y sencillos,** aportando mayor fiabilidad incluso en situaciones en las que el alcance de la red Wi-Fi de tu hogar puede ser limitado. El producto es ahora el encargado de detectar las redes Wi-Fi y enviarlas a la aplicación, lo que asegura un proceso de emparejamiento fiable y seguro.

1) A partir de la versión v2.5.0 de Firmware.



Programación 24/7

Programa tus productos con solo 3 clicks para que **funcionen de manera autónoma.**



AUTOMATIZA **TU SISTEMA DE CALEFACCIÓN**

Olvídate de tener que estar encendiendo y apagando productos. Mediante los ambientes por GPS podrás automatizar su funcionamiento, apagándolos al salir y encendiéndolos al volver.



Controla el funcionamiento de tu calefacción creando escenarios manuales y/o automáticos, controlados mediante la geolocalización GPS de tu smartphone. Mediante los ambientes, puedes agrupar diferentes acciones que tus productos realizarán automáticamente en momentos determinados, como por ejemplo **encenderse o apagarse cuando te alejes o te acerques a tu hogar.**

works with alexa

works with Hey Google

Control mediante **comandos de voz**

La aplicación gratuita y exclusiva Rointe Connect es 100% compatible con Google Home, Google Assistant y Amazon Alexa.

Con Amazon Alexa y Google Assistant no hay necesidad de acercarse a los productos o al panel de control. Mediante comandos de voz, podrás controlar tu sistema de calefacción conectado a distancia, tanto dentro como desde fuera de casa.

Ejemplos:

"Alexa, abre Rointe y enciende la calefacción del salón"

"Ok Google, pon el radiador salón en modo confort"



DEJA QUE LA INTELIGENCIA ARTIFICIAL TRABAJE POR TI

Rointe ha desarrollado, en exclusiva, el sistema inteligente AIH System compatible con todos los productos conectados Rointe[1]. **AIH System es una capa de inteligencia artificial diseñada a medida** para nuestros productos conectados que hará que la experiencia y uso con ellos sea lo más sencilla y cómoda posible, aportando a tu instalación de calefacción la mayor eficiencia posible.

Recomendaciones de uso

La capa inteligente de Rointe **va a proponerte recomendaciones de uso para optimizar el confort, reducir el gasto, mejorar el ahorro** y hacer que tu experiencia con la aplicación de control Rointe Connect sea más sencilla y ágil, despreocupándote de todo aquello que AIH System pueda hacer por tí.

CONFORT

Consejos y trucos para aumentar tu confort

Regula la temperatura entre 20 y 22 °C

La Organización Mundial de la Salud ha establecido este intervalo como el más saludable para ti y tu hogar.

Disminuye la temperatura al dormir

Establecer una temperatura de 18 o 19 °C antes de acostarse te ayudará a dormir mucho mejor. La temperatura corporal empieza a bajar a medida que se acerca la hora de acostarse.

No coloques muebles cerca de los productos

Para ayudar a que la convección del aire alcance todos los rincones de tu estancia, no coloques ningún mueble

AHORRO

este mes, hasta hoy. Fantástico!

tu consumo energético.

Consejos y trucos para aumentar tu ahorro

Programa tus radiadores

Planifica y programa tus productos para reducir el consumo de energía y aumentar la eficiencia sin reducir tu confort.

Crea y activa el ambiente "Salir de casa"

Genera una escena automática por GPS para que la calefacción se apague cuando salgas de casa y te encuentres a más de 5 km de ella.

CONSUMO

Salón 8,36 €

Habit 7,64 €

Habit 6,45 €

Estud 6,05 €

Aseo 5,96 €

Consejos y trucos para reducir tu consumo

Consumo irregular no esperado

Se está detectando un consumo de energía irregular en el producto "Radiador Salón" ¿hay alguna puerta o ventana abierta?

Cambia al modo Automático

El producto"Radiador Aseo" lleva demasiado tiempo en Modo Manual. En Modo Automático y con el programa automático 4 podrías ahorrar.



ÍNDICE DE CONFORT: EL EQUILIBRIO ENTRE CONFORT Y CONSUMO

Como sabemos que cada usuario y cada instalación son diferentes, hemos desarrollado de manera exclusiva un índice que evaluará tu instalación en base al confort y al consumo. Este índice estará permanentemente monitorizando tu instalación para ofrecerte, mediante los consejos y recomendaciones de AIH System, como puedes mejorar el confort, el consumo o el ahorro.

El índice de confort de Rointe no es una media ni un cálculo estadístico general de lo que consideramos que es el confort, sino **un análisis de nuestra capa inteligente AIH System centrada en tu propia instalación,** en el uso que tú haces de ella y en sus resultados. El índice de confort de Rointe te ayudará a conocer y **optimizar tu instalación de calefacción.**

Serás **consciente del confort obtenido y del coste energético asociado,** de manera que puedas configurar tu calefacción para aumentar uno minimizando el otro, o, por lo menos, que seas consciente y puedas estimar el gasto económico.



Un sistema 100% seguro **preparado para aprender mucho más de ti**

Tu seguridad y la de tus datos es clave para nosotros. Por ello, todos los datos obtenidos por nuestros productos, son transmitidos de manera segura mediante algoritmos de cifrado que garantizan su integridad, inviolabilidad y anonimato. Estos datos, son necesarios para que nuestra capa inteligente AIH System[1] pueda ofrecerte todo el beneficio tecnológico que la inteligencia artifical es capaz de proporcionarte.

AIH System va a ir evolucionando contigo y con tu instalación, aprendiendo de tus hábitos de uso, para ofrecerte, cada vez con mayor precisión, los consejos y configuraciones que más se adapten a tu instalación, optimizándola.

1) Sistema compatible con productos que incluyan Firmware partir de la versión v2.5.0. AIH System estará disponible a partir del segundo semestre de 2023.

EL CONTROL ABSOLUTO
DE TU CONSUMO

Sabemos lo importante que es controlar el uso de la energía para ahorrar. Por este motivo, la aplicación Rointe Connect incluye la función "Seguimiento de Gasto".

Mediante esta función, podrás descubrir la eficiencia energética de tus productos gracias al medidor de consumo instalado en cada uno de ellos. Además, también podrás controlar el coste estimado de tu calefacción y establecer límites de gasto.



Para que mantengas tu consumo a raya, **la App te enviará notificaciones PUSH conforme te vayas acercando a tu límte de gasto.**

Tu consumo de un vistazo

Gracias a la gran cantidad de datos e información que generan los productos Rointe de tu instalación, **vas a ser capaz de monitorizar hasta el último euro que empleas en tu confort.**

Mediante el "Seguimiento de Gasto" vas a poder auditar tu gasto de calefacción mensual por producto, estableciendo un límite para que la App te avise si te acercas, e incluso si lo alcanzas.

NUEVO

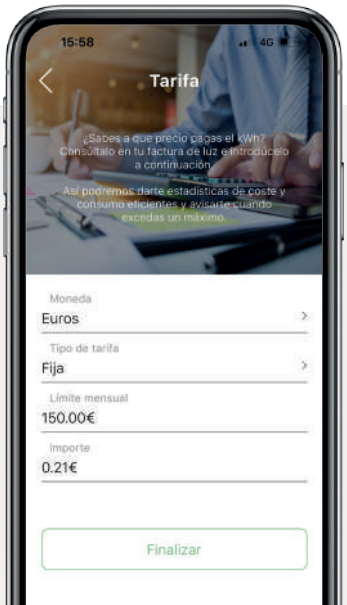

Nueva **tarifa automática**

Para hacer que el control de tu consumo sea más sencillo, **la última actualización de Rointe Connect incluye la posibilidad de poder seleccionar la tarifa PVPC[1] de electricidad.** Esta tarifa es actualizada con regularidad para que se ajuste al precio real que pagarás por cada kWh. Si por el contrario, dispones de una tarifa acordada con tu compañía suministradora de electricidad, tú mismo podrás introducirla manualmente en el apartado Tarifa.

1) Precio Voluntario al Pequeño Consumidor fijado por el RD 216/2014.

ESTADÍSTICAS PARA UN CONTROL MÁS EFICAZ

Los productos conectados de Rointe generan datos e información de gran interés y que quieren compartir contigo.

Datos de temperatura, energía, uso o telemetría son aportados de manera regular por los productos conectados para que puedas acceder a ellos desde las aplicaciones móviles y web, como Rointe Connect (disponible para Android, iOS y web).

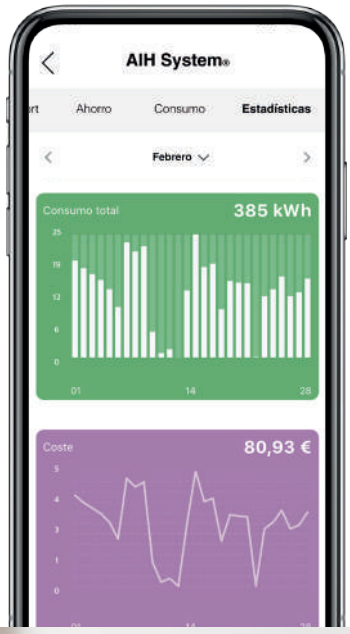

Estadísticas para un control más eficaz

Descubre dentro de la sección Estadísticas, gráficos de seguimiento con datos actuales[2], diarios e históricos sobre parámetros como la temperatura de consigna, temperatura ambiente, consumo o coste económico.

Todos estos datos, **transmitidos de manera segura con algoritmos cifrados de última generación**, son aportados a nuestra capa inteligente AIH System[3] para poder ofrecerte todo el beneficio tecnológico que la inteligencia artifical es capaz de proporcionarte.

De este modo, no sólo tienes información sobre tu instalación, sino que nosotros nos encargaremos de que la uses de la manera más eficiente sin perder confort.

2) La frecuencia de actualización de datos es horaria. 3) A partir de la versión v2.5.0 de Firmware.





RADIADORES **ELÉCTRICOS**

Desarrollamos radiadores capaces de ofrecerte un calor suave y envolvente, de día o de noche, en todas las estancias de tu hogar.

Con Rointe, el confort llega a tu vida para llenarla de puro bienestar.



Comparativa de radiadores Rointe	**26**
Radiador Serie D	**28**
Radiador Belize	**32**
Radiador Belize Short	**34**
Radiador Olympia	**36**
Radiador Kyros	**38**
Radiador Kyros Short	**40**
Radiador Sygma	**42**
Radiador Sygma Short	**44**
Radiador Aria	**46**
Radiador Palaos	**48**
Accesorios para radiador	**50**

RADIADORES TABLA COMPARATIVA

ELIGE EL RADIADOR
ADAPTADO A TUS NECESIDADES

		THERMAL FLUID TECH	
		SERIE D	BELIZE
		Página 28	Página 32
			
Tecnología de calefacción		Fluido térmico	Fluido térmico
Coeficiente equivalente de no consumo		Hasta 62%	Hasta 62%
Módulo Wi-Fi Direct integrado		WI FI DIRECT	WI FI DIRECT
Control mediante App		✓	✓
Artificial Intelligence Heating System		✓	✓
Control de consumo y coste		✓	✓
Material del cuerpo		100% aluminio	100% aluminio
Material del panel y cierre lateral		100% aluminio	PC/ABS Con conservantes de color
Panel de control táctil		✓	✓
Función Ventanas Abiertas		✓	✓
Modos Usuario y Hotel		✓	✓ (desde App)
Programación 24/7		✓	✓
4 programaciones pre-instaladas		-	✓
Función Inicio Anticipado		✓	✓
Formatos			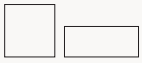
Potencias	Regular	330 / 550 / 770 / 990 / 1.210 / 1.430 / 1.600	330 / 550 / 770 / 990 / 1.210 / 1.430 / 1.600
	Short	-	1.100 / 1.300 / 1.500
Acabados disponibles			
Confort	Controlabilidad	●●●●●	●●●●●
	Velocidad de calentamiento	●●●●●	●●●●●
	Retención de calor	●●●●○	●●●●○

THERMAL FLUID TECH		NATURAL STONE TECH		LIQUID STONE TECH
KYROS	SYGMA	OLYMPIA	ARIA	PALAOS
Página 38	Página 42	Página 36	Página 46	Página 48
				
Fluido térmico	Fluido térmico	Núcleo de piedra natural	Núcleo de piedra natural	Piedra líquida
Hasta 62%	Hasta 62%	Hasta 62%	Hasta 62%	-
-	-	WI FI DIRECT	-	-
-	-	✓	-	-
-	-	✓	-	-
-	-	✓	-	-
100% aluminio	100% aluminio	100% aluminio	100% aluminio	100% aluminio
PC/ABS Con conservantes de color	PC/ABS Con conservantes de color	PC/ABS Con conservantes de color	PC/ABS Con conservantes de color	100% aluminio
-	-	✓	✓	-
✓	✓	✓	✓	✓
Modo Usuario	-	✓ (desde App)	Modo Usuario	-
✓	✓	✓	✓	✓
✓	-	✓	✓	-
-	-	✓	✓	-
				
330 / 550 / 770 / 990 / 1.210 / 1.430 / 1.600	330 / 550 / 770 / 990 / 1.210 / 1.430 / 1.600	500 / 750 / 1.000 / 1.250 / 1.500 / 1.750	500 / 750 / 1.000 / 1.250 / 1.500 / 1.750	1.000 / 1.500 / 2.000
1.100 / 1.300 / 1.500	1.100 / 1.300 / 1.500	-	-	-
○	○	○	○	○●
●●●●○	●●●○○	●●●●●	●●●●○	●●●○○
●●●●●	●●●●●	●●●○○	●●●○○	●●●○○
●●●●○	●●●●○	●●●●●	●●●●●	●●●○○

SERIE D PATENTADO

WI FI DIRECT

TRP TRUEREALPOWER

AIH SYSTEM





Modelo expuesto
DNB0770RAD - Serie D 7 elementos grafito texturado

RADIADOR DIGITAL DE BAJO CONSUMO WIFI CON INTELIGENCIA ARTIFICIAL

CONTROL

- **Módulo Wi-Fi** Inside: conexión directa sin pasarelas [1].
- **App** de control para smartphone gratuita.
- **Panel táctil** con pantalla TFT.
- 3 modos: **Confort, Eco y Anti-hielo.**
- Compatible con Amazon Alexa y Google Assistant.

AHORRO

- **AIH System:** inteligencia artificial con consejos de eficiencia y ahorro [2].
- Medidor de consumo integrado **True Real Power** [3].
- **Estadísticas de consumo y coste** en la App con tarifa eléctrica PVPC automática.
- Potencia efectiva: **38% de la potencia nominal** [4].
- Función de ahorro energético **Ventanas Abiertas.**
- **Inicio anticipado:** en modo programación, el radiador determina su puesta en marcha para optimizar los tiempos de precalentamiento.
- **Acciones automatizadas** según geolocalización.
- Potencia equlibrada: **110W / elemento.**

TECNOLOGÍA

- Tecnología de ahorro energético **Fuzzy Logic Energy Control:** adaptación del consumo a las **necesidades de confort de la estancia.**
- **Thermal Fluid Tech:** fluido térmico de alta transferencia.
- Termostato digital de alta sensibilidad **±0,1 °C.**
- Segurización de comunicaciones.

FUNCIONALIDAD

- **Programable 24/7** desde el producto y/o App.
- **Modo Usuario:** restringe el rango de temperaturas.
- **Modo Hotel:** restringe el rango de temperaturas seleccionables y bloquea parte de la funcionalidad.
- 2 modos de bloqueo: desde el producto y/o App.
- **Color y brillo de pantalla personalizable** desde App.

DISEÑO

- **Diseño patentado.** Cuerpo y cierres laterales fabricados en **aleación de aluminio 100% reciclado.**
- Cable/manguera (1,7 m) instalada en la cara trasera del lado derecho.
- **Fácil y rápida instalación:** Incluye soportes de pared, kit de instalación y plantilla.
- Compatible con soporte de ruedas y rejillas de protección ofrecidas como accesorio (página 50).

Escanea y descarga la última versión de la app Rointe Connect

Consíguelo en el App Store · DISPONIBLE EN Google Play · Disponible como Web App · works with the Google Assistant · works with alexa

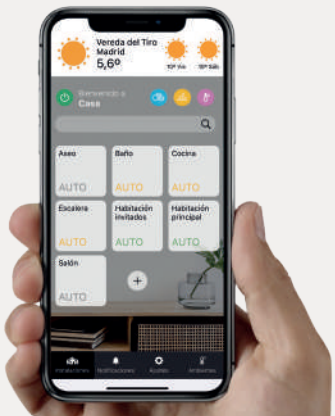

ESPECIFICACIONES TÉCNICAS

MODELOS								
	BLANCO	DNW0330RAD	DNW0550RAD	DNW0770RAD	DNW0990RAD	DNW1210RAD	DNW1430RAD	DNW1600RAD
	GRAFITO	DNB0330RAD	DNB0550RAD	DNB0770RAD	DNB0990RAD	DNB1210RAD	DNB1430RAD	DNB1600RAD
Número de elementos		3	5	7	9	11	13	15
Potencia nominal (W)		330	550	770	990	1.210	1.430	1.600
Potencia Efectiva (W)[4]		125	209	293	376	460	543	608
Tensión (V)		220-240 V ~	220-240 V ~	220-240 V ~	220-240 V ~	220-240 V ~	220-240 V ~	220-240 V ~
Frecuencia (Hz)		50	50	50	50	50	50	50
Amperaje (A)		1,4	2,4	3,3	4,3	5,3	6,2	7,0
Aislamiento		Clase I	Clase I	Clase I	Clase I	Clase I	Clase I	Clase I
Protección IP		IP24	IP24	IP24	IP24	IP24	IP24	IP24
Ancho x alto x prof. (mm)		350x585x97	510x585x97	670x585x97	830x585x97	990x585x97	1.150x585x97	1.310x585x97
Fondo instalado (mm)		120	120	120	120	120	120	120
Peso (Kg)		8,9	12,7	16,4	19,1	22,9	26,6	32,4
Peso con embalaje (Kg)		10,0	14,0	18,0	21,0	25,0	29,0	35,0
Área recomendada (m^2)		Hasta 4	Hasta 7	Hasta 9	Hasta 12	Hasta 15	Hasta 17	Hasta 20
Longitud de cable (m)		1,7	1,7	1,7	1,7	1,7	1,7	1,7
Tipo de clavija		Schuko	Schuko	Schuko	Schuko	Schuko	Schuko	Schuko
El producto incluye		Soportes, kit y plantilla de instalación + manual de usuario						
Accesorios compatibles		Rejillas de protección - RKY**** / RDB**** , Kit de ruedas - RIR*01						
Acabados		Blanco RAL 9016 / Grafito texturado						
EAN13	BLANCO	8436045912459	8436045912466	8436045912473	8436045912480	8436045912497	8436045912503	8436045912510
	GRAFITO	8436045912527	8436045912534	8436045912541	8436045912558	8436045912565	8436045912572	8436045912589

ESQUEMA

Cotas expresadas en mm.

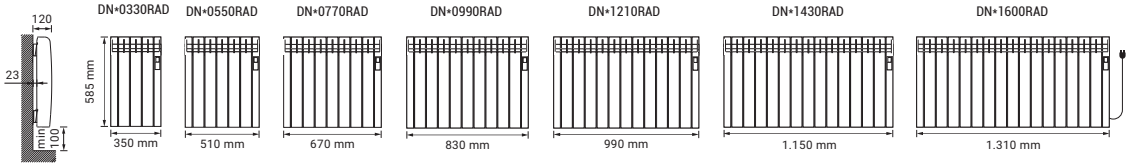

1) Compatible con redes Wi-Fi de 2.4 GHz. 2) Disponible a partir del segundo semestre de 2023. 3) El dato puede variar en función de las circustancias de la instalacón eléctrica. 4) En tests realizados por laboratorios independientes comparando bajo los mismos parámetros un radiador con tecnología Fuzzy Logic Energy Control y otro con Optimizer Energy Plus (primera tecnología de control energético Rointe), se obtuvo una diferencia de consumo energético del 6,3%. Este ahorro permite que los radiadores con Fuzzy Logic Energy Control utilicen un promedio de potencia de tan sólo el 38% de la potencia nominal que definimos como coeficiente equivalente de consumo. Si multiplicamos la potencia nominal por el coeficiente equivalente de consumo obtenemos la potencia efectiva.

SERIE D

COLORES RAL Y ACABADOS ESPECIALES



HANDMADE

ACABADOS
REALIZADOS A MANO

Cada radiador es una **pieza única y exclusiva**

Modelo expuesto
DNR07R1035T - Serie D 7 elementos RAL 1035 texturado



RAL 1013 texturado



RAL 1035 texturado



RAL 7010 texturado



RAL 7038 texturado



RAL 7042 texturado



DETROIT - Óxido liso text.



AMAZON - Óxido verde text.



MALDIVES - Cobre negro



DAMASCUS - Oro viejo

El proceso de impresión no permite la reproducción exacta de los tonos, brillos y colores de los radiadores, por lo que las imágenes representadas son orientativas y pueden diferir ligeramente con el producto recibido.

ESPECIFICACIONES TÉCNICAS

MODELOS								
	RAL 1013	DNR03R1013T	DNR05R1013T	DNR07R1013T	DNR09R1013T	DNR11R1013T	DNR13R1013T	DNR15R1013T
	RAL 1035	DNR03R1035T	DNR05R1035T	DNR07R1035T	DNR09R1035T	DNR11R1035T	DNR13R1035T	DNR15R1035T
	RAL 7010	DNR03R7010T	DNR05R7010T	DNR07R7010T	DNR09R7010T	DNR11R7010T	DNR13R7010T	DNR15R7010T
	RAL 7038	DNR03R7038T	DNR05R7038T	DNR07R7038T	DNR09R7038T	DNR11R7038T	DNR13R7038T	DNR15R7038T
	RAL 7042	DNR03R7042T	DNR05R7042T	DNR07R7042T	DNR09R7042T	DNR11R7042T	DNR13R7042T	DNR15R7042T
	DETROIT	DNA0330ROL	DNA0550ROL	DNA0770ROL	DNA0990ROL	DNA1210ROL	DNA1430ROL	DNA1600ROL
	AMAZON	DNA0330ROV	DNA0550ROV	DNA0770ROV	DNA0990ROV	DNA1210ROV	DNA1430ROV	DNA1600ROV
	MALDIVES	DNA0330RCM	DNA0550RCM	DNA0770RCM	DNA0990RCM	DNA1210RCM	DNA1430RCM	DNA1600RCM
	DAMASCUS	DNA0330RCV	DNA0550RCV	DNA0770RCV	DNA0990RCV	DNA1210RCV	DNA1430RCV	DNA1600RCV
Número de elementos		3	5	7	9	11	13	15
Potencia nominal (W)		330	550	770	990	1.210	1.430	1.600
Potencia Efectiva (W)[1]		125	209	293	376	460	543	608
Tensión (V)		220-240 V ~	220-240 V ~	220-240 V ~	220-240 V ~	220-240 V ~	220-240 V ~	220-240 V ~
Frecuencia (Hz)		50	50	50	50	50	50	50
Amperaje (A)		1,4	2,4	3,3	4,3	5,3	6,2	7,0
Aislamiento		Clase I	Clase I	Clase I	Clase I	Clase I	Clase I	Clase I
Protección IP		IP24	IP24	IP24	IP24	IP24	IP24	IP24
Ancho x alto x prof. (mm)		350x585x97	510x585x97	670x585x97	830x585x97	990x585x97	1.150x585x97	1.310x585x97
Fondo instalado (mm)		120	120	120	120	120	120	120
Peso (Kg)		8,9	12,7	16,3	19,1	22,9	26,6	32,4
Peso con embalaje (Kg)		10,0	14,0	18,0	21,0	25,0	29,0	35,0
Longitud de cable (m)		1,7	1,7	1,7	1,7	1,7	1,7	1,7
Tipo de clavija		Schuko	Schuko	Schuko	Schuko	Schuko	Schuko	Schuko
El producto incluye		Soportes, kit y plantilla de instalación + manual de usuario						
Accesorios compatibles		Rejillas de protección - RKY**** / RDB**** , Kit de ruedas - RIR*01						
EAN13	RAL 1013	8435556119500	8435556119517	8435556119524	8435556119531	8435556119548	8435556119555	8435556119562
	RAL 1035	8435556119784	8435556119791	8435556119807	8435556119814	8435556119821	8435556119838	8435556119845
	RAL 7010	8435556119715	8435556119722	8435556119739	8435556119746	8435556119753	8435556119760	8435556119777
	RAL 7038	8435556119999	8435556120001	8435556120018	8435556120025	8435556120032	8435556120049	8435556120056
	RAL 7042	8435556119920	8435556119937	8435556119944	8435556119951	8435556119968	8435556119975	8435556119982
	DETROIT	8436580772594	8436580772600	8436580772617	8436580772624	8436580772631	8436580772648	8436580772655
	AMAZON	8436580772662	8436580772679	8436580772686	8436580772693	8436580772709	8436580772716	8436580772723
	MALDIVES	8436580772457	8436580772464	8436580772471	8436580772488	8436580772495	8436580772501	8436580772518
	DAMASCUS	8436580772389	8436580772396	8436580772402	8436580772419	8436580772426	8436580772433	8436580772440

1) En tests realizados por laboratorios independientes comparando bajo los mismos parámetros un radiador con tecnología Fuzzy Logic Energy Control y otro con Optimizer Energy Plus (primera tecnología de control energético Rointe), se obtuvo una diferencia de consumo energético del 6,3%. Este ahorro permite que los radiadores con Fuzzy Logic Energy Control utilicen un promedio de potencia de tan sólo el 38% de la potencia nominal que definimos como coeficiente equivalente de consumo. Si multiplicamos la potencia nominal por el coeficiente equivalente de consumo obtenemos la potencia efectiva.

BELIZE



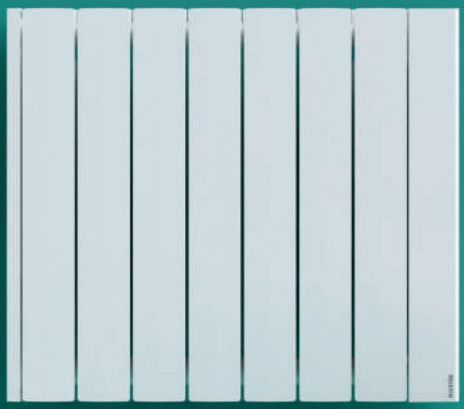

Modelo expuesto
BRN0660RAD - Belize 6 elementos blanco RAL 9010

RADIADOR DIGITAL DE BAJO CONSUMO WIFI CON INTELIGENCIA ARTIFICIAL

CONTROL

- **Módulo Wi-Fi** Inside: conexión directa sin pasarelas [1].
- **App** de control para smartphone gratuita.
- **Panel táctil** con pantalla TFT.
- 3 modos: **Confort, Eco y Anti-hielo.**
- Compatible con Amazon Alexa y Google Assistant.

AHORRO

- **AIH System:** inteligencia artificial con consejos de eficiencia y ahorro [2].
- Medidor de consumo integrado **True Real Power** [3].
- **Estadísticas de consumo y coste** en la App con tarifa eléctrica PVPC automática.
- Potencia efectiva: **38% de la potencia nominal** [4].
- Función de ahorro energético **Ventanas Abiertas.**
- **Inicio anticipado:** en modo programación, el radiador determina su puesta en marcha para optimizar los tiempos de precalentamiento.
- **Acciones automatizadas** según geolocalización.
- Potencia equlibrada: **110W / elemento.**

TECNOLOGÍA

- Tecnología de ahorro energético **Fuzzy Logic Energy Control:** adaptación del consumo a las **necesidades de confort de la estancia.**
- **Thermal Fluid Tech:** fluido térmico de alta transferencia.
- Termostato digital de alta sensibilidad **±0,1 °C.**
- Segurización de comunicaciones.

FUNCIONALIDAD

- **Programable 24/7** desde el producto y/o App.
- **4 programaciones semanales** pre-establecidas.
- **Modo Usuario:** restringe el rango de temperaturas.
- **Modo Hotel:** restringe el rango de temperaturas seleccionables y bloquea parte de la funcionalidad.
- 2 modos de bloqueo: desde el producto y/o App.
- **Color y brillo de pantalla personalizable** desde App.

DISEÑO

- Cuerpo con apertura superior fabricado en **aleación de aluminio 100% reciclado.** Panel de control y cierre fabricados en PC/ABS con conservantes de color.
- Cable/manguera (1,7 m) instalada en la cara trasera del lado derecho.
- **Fácil instalación:** Incluye soportes, kit y plantilla.
- Compatible con soporte de ruedas y rejillas de protección ofrecidas como accesorio (página 50).

Escanea y descarga la última versión de la app Rointe Connect

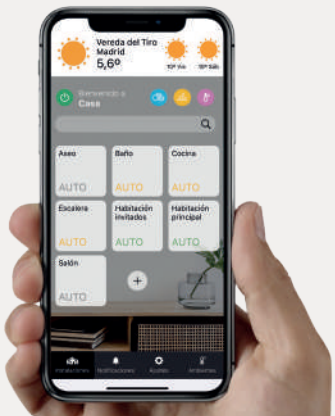

ESPECIFICACIONES TÉCNICAS

MODELOS	BRN0440RAD	BRN0660RAD	BRN0880RAD	BRN1100RAD	BRN1320RAD	BRN1540RAD
Número de elementos	4	6	8	10	12	14
Potencia nominal (W)	440	660	880	1.100	1.320	1.540
Potencia Efectiva (W)[4]	167	250	334	418	501	585
Tensión (V)	220-240 V ~	220-240 V ~	220-240 V ~	220-240 V ~	220-240 V ~	220-240 V ~
Frecuencia (Hz)	50	50	50	50	50	50
Amperaje (A)	1,9	2,9	3,8	4,8	5,7	6,7
Aislamiento	Clase I	Clase I	Clase I	Clase I	Clase I	Clase I
Protección IP	IP24	IP24	IP24	IP24	IP24	IP24
Ancho x alto x prof. (mm)	420 x 575 x 95	580 x 575 x 95	740 x 575 x 95	900 x 575 x 95	1.060 x 575 x 95	1.220 x 575 x 95
Fondo instalado (mm)	118	118	118	118	118	118
Peso (Kg)	8,8	11,6	14,3	18,0	21,8	24,5
Peso con embalaje (Kg)	10,0	13,0	16,0	20,0	24,0	27,0
Área recomendada (m^2)	Hasta 5	Hasta 8	Hasta 11	Hasta 13	Hasta 16	Hasta 19
Longitud de cable (m)	1,7	1,7	1,7	1,7	1,7	1,7
Tipo de clavija	Schuko	Schuko	Schuko	Schuko	Schuko	Schuko
El producto incluye	Soportes, kit y plantilla de instalación + manual de usuario					
Accesorios compatibles	Rejillas de protección - RKY**** / RDB**** , Kit de ruedas - RIR*01					
Acabados	Blanco RAL 9010					
EAN13	8435556138914	8435556138921	8435556138938	8435556138945	8435556138952	8435556138969

ESQUEMA

Cotas expresadas en mm.

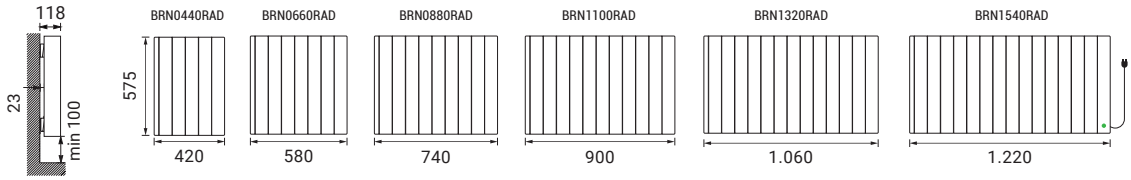

1) Compatible con redes Wi-Fi de 2.4 GHz. 2) Disponible a partir del segundo semestre de 2023. 3) El dato puede variar en función de las circustancias de la instalacón eléctrica. 4) En tests realizados por laboratorios independientes comparando bajo los mismos parámetros un radiador con tecnología Fuzzy Logic Energy Control y otro con Optimizer Energy Plus (primera tecnología de control energético Rointe), se obtuvo una diferencia de consumo energético del 6,3%. Este ahorro permite que los radiadores con Fuzzy Logic Energy Control utilicen un promedio de potencia de tan sólo el 38% de la potencia nominal que definimos como coeficiente equivalente de consumo. Si multiplicamos la potencia nominal por el coeficiente equivalente de consumo obtenemos la potencia efectiva.

BELIZE SHORT





Modelo expuesto

BRN1100RADC - Belize short 11 elementos blanco RAL 9010

RADIADOR DIGITAL DE BAJO CONSUMO WIFI CON INTELIGENCIA ARTIFICIAL

CONTROL

- **Módulo Wi-Fi** Inside: conexión directa sin pasarelas [1].
- **App** de control para smartphone gratuita.
- **Panel táctil** con pantalla TFT.
- 3 modos: **Confort, Eco y Anti-hielo.**
- Compatible con Amazon Alexa y Google Assistant.

AHORRO

- **AIH System:** inteligencia artificial con consejos de eficiencia y ahorro [2].
- Medidor de consumo integrado **True Real Power** [3].
- **Estadísticas de consumo y coste** en la App con tarifa eléctrica PVPC automática.
- Potencia efectiva: **38% de la potencia nominal** [4].
- Función de ahorro energético **Ventanas Abiertas.**
- **Inicio anticipado:** en modo programación, el radiador determina su puesta en marcha para optimizar los tiempos de precalentamiento.
- **Acciones automatizadas** según geolocalización.
- Potencia equlibrada: **110W / elemento.**

TECNOLOGÍA

- Tecnología de ahorro energético **Fuzzy Logic Energy Control:** adaptación del consumo a las **necesidades de confort de la estancia.**
- **Thermal Fluid Tech:** fluido térmico de alta transferencia.
- Termostato digital de alta sensibilidad **±0,1 °C.**
- Segurización de comunicaciones.

FUNCIONALIDAD

- **Programable 24/7** desde el producto y/o App.
- **4 programaciones semanales** pre-establecidas.
- **Modo Usuario:** restringe el rango de temperaturas.
- **Modo Hotel:** restringe el rango de temperaturas seleccionables y bloquea parte de la funcionalidad.
- 2 modos de bloqueo: desde el producto y/o App.
- **Color y brillo de pantalla personalizable** desde App.

DISEÑO

- Cuerpo con apertura superior fabricado en **aleación de aluminio 100% reciclado.** Panel de control y cierre fabricados en PC/ABS con conservantes de color.
- Cable/manguera (1,7 m) instalada en la cara trasera del lado derecho.
- **Fácil instalación:** Incluye soportes, kit y plantilla.
- Compatible con soporte de ruedas y rejillas de protección ofrecidas como accesorio (página 50).

Escanea y descarga la última versión de la app Rointe Connect

Consíguelo en el App Store · Google Play · Disponible como Web App · works with the Google Assistant · works with alexa

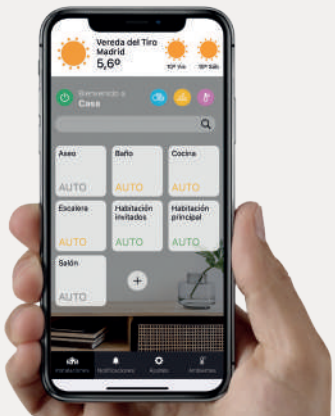

ESPECIFICACIONES TÉCNICAS

MODELOS	BRN1100RADC	BRN1300RADC	BRN1500RADC
Número de elementos	11	13	15
Potencia nominal (W)	1.100	1.300	1.500
Potencia Efectiva (W)[4]	418	494	570
Tensión (V)	220-240 V ~	220-240 V ~	220-240 V ~
Frecuencia (Hz)	50	50	50
Amperaje (A)	4,8	5,7	6,5
Aislamiento	Clase I	Clase I	Clase I
Protección IP	IP24	IP24	IP24
Ancho x alto x prof. (mm)	980 x 420 x 95	1.140 x 420 x 95	1.300 x 420 x 95
Fondo instalado (mm)	118	118	118
Peso (Kg)	15,2	18,8	21,6
Peso con embalaje (Kg)	17,0	21,0	24,0
Área recomendada (m^2)	Hasta 9	Hasta 10	Hasta 12
Longitud de cable (m)	1,7	1,7	1,7
Tipo de clavija	Schuko	Schuko	Schuko
El producto incluye	Soportes, kit y plantilla de instalación + manual de usuario		
Accesorios compatibles	Rejillas de protección - RKY**** , Kit de ruedas - RIR*01		
Acabados	Blanco RAL 9010		
EAN13	8435556138976	8435556138983	8435556138990

ESQUEMA

Cotas expresadas en mm.

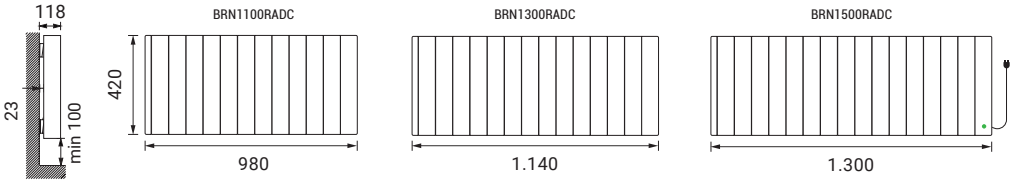

1) Compatible con redes Wi-Fi de 2.4 GHz. 2) Disponible a partir del segundo semestre de 2023. 3) El dato puede variar en función de las circustancias de la instalacón eléctrica. 4) En tests realizados por laboratorios independientes comparando bajo los mismos parámetros un radiador con tecnología Fuzzy Logic Energy Control y otro con Optimizer Energy Plus (primera tecnología de control energético Rointe), se obtuvo una diferencia de consumo energético del 6,3%. Este ahorro permite que los radiadores con Fuzzy Logic Energy Control utilicen un promedio de potencia de tan sólo el 38% de la potencia nominal que definimos como coeficiente equivalente de consumo. Si multiplicamos la potencia nominal por el coeficiente equivalente de consumo obtenemos la potencia efectiva.

OLYMPIA





Modelo expuesto

ORN1000RAD2 - Olympia 6 elementos blanco RAL 9010

RADIADOR DIGITAL DE BAJO CONSUMO WIFI CON INTELIGENCIA ARTIFICIAL

CONTROL

- **Módulo Wi-Fi** Inside: conexión directa sin pasarelas [1].
- **App** de control para smartphone gratuita.
- **Panel táctil** con pantalla TFT.
- 3 modos: **Confort, Eco y Anti-hielo.**
- Compatible con Amazon Alexa y Google Assistant.

AHORRO

- **AIH System:** inteligencia artificial con consejos de eficiencia y ahorro [2].
- Medidor de consumo integrado **True Real Power** [3].
- **Estadísticas de consumo y coste** en la App con tarifa eléctrica PVPC automática.
- Potencia efectiva: **38% de la potencia nominal** [4].
- Función de ahorro energético **Ventanas Abiertas.**
- **Inicio anticipado:** en modo programación, el radiador determina su puesta en marcha para optimizar los tiempos de precalentamiento.
- **Acciones automatizadas** según geolocalización.
- Potencia equlibrada: **110W / elemento.**

TECNOLOGÍA

- Tecnología de ahorro energético **Fuzzy Logic Energy Control:** adaptación del consumo a las **necesidades de confort de la estancia.**
- **Tecnología Natur Stone Tech:** núcleo de piedra natural.
- Termostato digital de alta sensibilidad **±0,1 °C.**
- Segurización de comunicaciones.

FUNCIONALIDAD

- **Programable 24/7** desde el producto y/o App.
- **4 programaciones semanales** pre-establecidas.
- **Modo Usuario:** restringe el rango de temperaturas.
- **Modo Hotel:** restringe el rango de temperaturas seleccionables y bloquea parte de la funcionalidad.
- 2 modos de bloqueo: desde el producto y/o App.
- **Color y brillo de pantalla personalizable** desde App.

DISEÑO

- Cuerpo con apertura superior fabricado en **aleación de aluminio 100% reciclado.** Panel de control y cierre fabricados en PC/ABS con conservantes de color.
- Cable/manguera (1,7 m) instalada en la cara trasera del lado derecho.
- **Fácil instalación:** Incluye soportes, kit y plantilla.
- Compatible con soporte de ruedas y rejillas de protección ofrecidas como accesorio (página 50).

Escanea y descarga la última versión de la app Rointe Connect

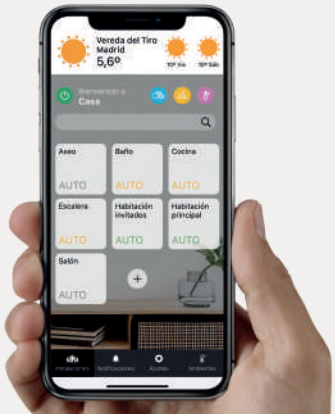

ESPECIFICACIONES TÉCNICAS

MODELOS	ORN0500RAD2	ORN0750RAD2	ORN1000RAD2	ORN1250RAD2	ORN1500RAD2	ORN1750RAD2
Número de elementos	3	5	6	8	9	11
Potencia nominal (W)	500	750	1.000	1.250	1.500	1.750
Potencia Efectiva (W)[4]	190	285	380	475	570	665
Tensión (V)	220-240 V ~	220-240 V ~	220-240 V ~	220-240 V ~	220-240 V ~	220-240 V ~
Frecuencia (Hz)	50	50	50	50	50	50
Amperaje (A)	2,2	3,3	4,3	5,4	6,5	7,6
Aislamiento	Clase I	Clase I	Clase I	Clase I	Clase I	Clase I
Protección IP	IP24	IP24	IP24	IP24	IP24	IP24
Ancho x alto x prof. (mm)	340 x 575 x 95	500 x 575 x 95	580 x 575 x 95	740 x 575 x 95	820 x 575 x 95	980 x 575 x 95
Fondo instalado (mm)	118	118	118	118	118	118
Peso (Kg)	10,9	16,7	20,6	26,3	30,1	36,9
Peso con embalaje (Kg)	12,0	18,0	22,0	28,0	32,0	39,0
Área recomendada (m^2)	Hasta 6	Hasta 8	Hasta 11	Hasta 14	Hasta 17	Hasta 19
Longitud de cable (m)	1,7	1,7	1,7	1,7	1,7	1,7
Tipo de clavija	Schuko	Schuko	Schuko	Schuko	Schuko	Schuko
El producto incluye	Soportes, kit y plantilla de instalación + manual de usuario					
Accesorios compatibles	Rejillas de protección - RKY**** , Kit de ruedas - RIR*01					
Acabados	Blanco RAL 9010					
EAN13	8435556126539	8435556126546	8435556126553	8435556126560	8435556126577	8435556126584

ESQUEMA

Cotas expresadas en mm.

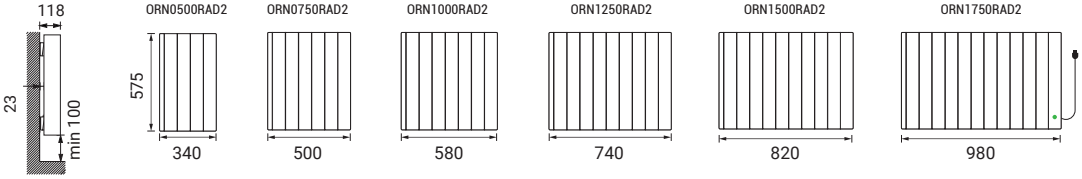

1) Compatible con redes Wi-Fi de 2.4 GHz. 2) Disponible a partir del segundo semestre de 2023. 3) El dato puede variar en función de las circustancias de la instalacón eléctrica. 4) En tests realizados por laboratorios independientes comparando bajo los mismos parámetros un radiador con tecnología Fuzzy Logic Energy Control y otro con Optimizer Energy Plus (primera tecnología de control energético Rointe), se obtuvo una diferencia de consumo energético del 6,3%. Este ahorro permite que los radiadores con Fuzzy Logic Energy Control utilicen un promedio de potencia de tan sólo el 38% de la potencia nominal que definimos como coeficiente equivalente de consumo. Si multiplicamos la potencia nominal por el coeficiente equivalente de consumo obtenemos la potencia efectiva.

KYROS





Modelo expuesto
KRN0770RAD3 - Kyros 7 elementos blanco RAL 9010

RADIADOR ELÉCTRICO DIGITAL DE BAJO CONSUMO

CONTROL

- Panel mecánico de 5 botones con pantalla TFT.
- **Compatible** con los mandos a distancia **AIR Control y BASIC Control** (vendidos por separado).
- 3 modos: **Confort, Eco y Anti-hielo.**

AHORRO

- Potencia efectiva: **38% de la potencia nominal** [1].
- Función de ahorro energético **Ventanas Abiertas.**
- **Inicio anticipado:** en modo programación, el radiador determina su puesta en marcha para optimizar los tiempos de precalentamiento.
- Potencia equlibrada: **110W / elemento.**

TECNOLOGÍA

- Tecnología de ahorro energético **Fuzzy Logic Energy Control:** adaptación del consumo a las necesidades de confort de la estancia.
- **Thermal Fluid Tech:** fluido térmico de alta transferencia.
- Termostato digital de alta sensibilidad **±0,1 °C.**

FUNCIONALIDAD

- **Programable 24/7** desde producto y/o mando.
- **4 programaciones semanales** pre-establecidas.
- **Modo Usuario:** restringe el rango de temperaturas.
- 2 modos de bloqueo: desde el producto y/o mando.

DISEÑO

- Cuerpo con apertura superior frontal en **aleación de aluminio 100% reciclado.** Panel de control y cierre fabricados en PC/ABS con conservantes de color.
- Cable/manguera (1,7 m) instalada en la cara trasera del lado derecho.
- **Fácil y rápida instalación:** Incluye soportes de pared, kit de instalación y plantilla para una sujeción rápida.
- Compatible con soporte de ruedas y rejillas de protección ofrecidas como accesorio (página 50).

Compatible con mandos a distancia AIR Control y BASIC Control disponibles en página 152.



ESPECIFICACIONES TÉCNICAS

MODELOS	KRN0330RAD3	KRN0550RAD3	KRN0770RAD3	KRN0990RAD3	KRN1210RAD3	KRN1430RAD3	KRN1600RAD3
Número de elementos	3	5	7	9	11	13	15
Potencia nominal (W)	330	550	770	990	1.210	1.430	1.600
Potencia Efectiva (W)[1]	125	209	293	376	460	543	608
Tensión (V)	220-240 V ~	220-240 V ~	220-240 V ~	220-240 V ~	220-240 V ~	220-240 V ~	220-240 V ~
Frecuencia (Hz)	50	50	50	50	50	50	50
Amperaje (A)	1,4	2,4	3,3	4,3	5,3	6,2	7,0
Aislamiento	Clase I	Clase I	Clase I	Clase I	Clase I	Clase I	Clase I
Protección IP	IP24	IP24	IP24	IP24	IP24	IP24	IP24
Ancho x alto x prof. (mm)	350x580x95	510x580x95	670x580x95	830x580x95	990x580x95	1.150x580x95	1.310x580x95
Fondo instalado (mm)	120	120	120	120	120	120	120
Peso (Kg)	6,9	10,7	14,4	18,1	22,0	25,6	30,4
Peso con embalaje (Kg)	8,0	12,0	16,0	20,0	24,0	28,0	33,0
Área recomendada (m^2)	Hasta 4	Hasta 7	Hasta 9	Hasta 12	Hasta 15	Hasta 17	Hasta 20
Longitud de cable (m)	1,7	1,7	1,7	1,7	1,7	1,7	1,7
Tipo de clavija	Schuko	Schuko	Schuko	Schuko	Schuko	Schuko	Schuko
El producto incluye	Soportes, kit y plantilla de instalación + manual de usuario						
Accesorios compatibles	Rejillas de protección - RKY**** , Kit de ruedas - RIR*01						
Acabados	Blanco RAL 9016						
EAN13	8436045917454	8436045917461	8436045917478	8436045917485	8436045917492	8436045917508	8436045917515

ESQUEMA

Cotas expresadas en mm.

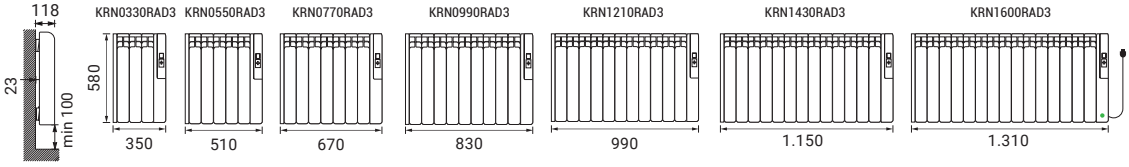

1) En tests realizados por laboratorios independientes comparando bajo los mismos parámetros un radiador con tecnología Fuzzy Logic Energy Control y otro con Optimizer Energy Plus (primera tecnología de control energético Rointe), se obtuvo una diferencia de consumo energético del 6,3%. Este ahorro permite que los radiadores con Fuzzy Logic Energy Control utilicen un promedio de potencia de tan sólo el 38% de la potencia nominal que definimos como coeficiente equivalente de consumo. Si multiplicamos la potencia nominal por el coeficiente equivalente de consumo obtenemos la potencia efectiva.

KYROS SHORT





Modelo expuesto
KRN1100RADC3 - Kyros short 11 elem. blanco RAL 9016

RADIADOR ELÉCTRICO DIGITAL DE BAJO CONSUMO

CONTROL

- Panel mecánico de 5 botones con pantalla TFT.
- **Compatible** con los mandos a distancia **AIR Control y BASIC Control** (vendidos por separado).
- 3 modos: **Confort, Eco y Anti-hielo.**

AHORRO

- Potencia efectiva: **38% de la potencia nominal** [1].
- Función de ahorro energético **Ventanas Abiertas.**
- **Inicio anticipado:** en modo programación, el radiador determina su puesta en marcha para optimizar los tiempos de precalentamiento.
- Potencia equlibrada: **110W / elemento.**

TECNOLOGÍA

- Tecnología de ahorro energético **Fuzzy Logic Energy Control:** adaptación del consumo a las necesidades de confort de la estancia.
- **Thermal Fluid Tech:** fluido térmico de alta transferencia.
- Termostato digital de alta sensibilidad **±0,1 °C.**

FUNCIONALIDAD

- **Programable 24/7** desde producto y/o mando.
- **4 programaciones semanales** pre-establecidas.
- **Modo Usuario:** restringe el rango de temperaturas.
- 2 modos de bloqueo: desde el producto y/o mando.

DISEÑO

- Cuerpo con apertura frontal fabricado en **aleación de aluminio 100% reciclado.** Panel de control y cierre fabricados en PC/ABS con conservantes de color.
- Cable/manguera (1,7 m) instalada en la cara trasera del lado derecho.
- **Fácil y rápida instalación:** Incluye soportes de pared, kit de instalación y plantilla para una sujeción rápida.
- Compatible con soporte de ruedas y rejillas de protección ofrecidas como accesorio (página 50).

Compatible con mandos a distancia AIR Control y BASIC Control disponibles en página 152.



ESPECIFICACIONES TÉCNICAS

MODELOS	KRN1100RADC3	KRN1300RADC3	KRN1500RADC3
Número de elementos	11	13	15
Potencia nominal (W)	1.100	1.300	1.500
Potencia Efectiva (W)[1]	418	494	570
Tensión (V)	220-240 V ~	220-240 V ~	220-240 V ~
Frecuencia (Hz)	50	50	50
Amperaje (A)	4,8	5,7	6,5
Aislamiento	Clase I	Clase I	Clase I
Protección IP	IP24	IP24	IP24
Ancho x alto x prof. (mm)	990 x 420 x 95	1.150 x 420 x 95	1.310 x 420 x 95
Fondo instalado (mm)	118	118	118
Peso (Kg)	15,2	18,8	21,6
Peso con embalaje (Kg)	17,0	21,0	24,0
Área recomendada (m^2)	Hasta 9	Hasta 10	Hasta 12
Longitud de cable (m)	1,7	1,7	1,7
Tipo de clavija	Schuko	Schuko	Schuko
El producto incluye	Soportes, kit y plantilla de instalación + manual de usuario		
Accesorios compatibles	Rejillas de protección - RKY**** , Kit de ruedas - RIR*01		
Acabados	Blanco RAL 9016		
EAN13	8436045910684	8436045910691	8436045910707

ESQUEMA

Cotas expresadas en mm.

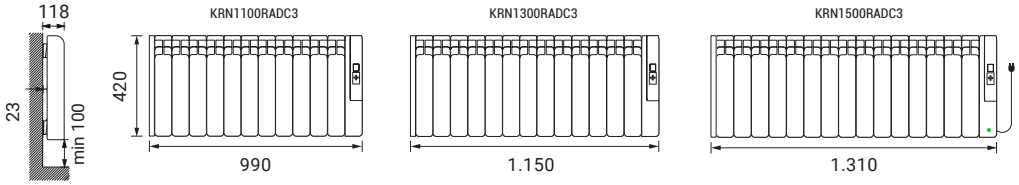

1) En tests realizados por laboratorios independientes comparando bajo los mismos parámetros un radiador con tecnología Fuzzy Logic Energy Control y otro con Optimizer Energy Plus (primera tecnología de control energético Rointe), se obtuvo una diferencia de consumo energético del 6,3%. Este ahorro permite que los radiadores con Fuzzy Logic Energy Control utilicen un promedio de potencia de tan sólo el 38% de la potencia nominal que definimos como coeficiente equivalente de consumo. Si multiplicamos la potencia nominal por el coeficiente equivalente de consumo obtenemos la potencia efectiva.

SYGMA





Modelo expuesto
SRN0770RA2 - Sygma 7 elementos blanco RAL 9016

RADIADOR ELÉCTRICO DIGITAL DE BAJO CONSUMO

CONTROL
- Panel mecánico de 5 botones con pantalla TFT.
- **Compatible** con los mandos a distancia **AIR Control y BASIC Control** (vendidos por separado).
- 3 modos: **Confort, Eco y Anti-hielo.**

AHORRO
- Potencia efectiva: **38% de la potencia nominal** [1].
- Función de ahorro energético **Ventanas Abiertas.**
- **Inicio anticipado:** en modo programación, el radiador determina su puesta en marcha para optimizar los tiempos de precalentamiento.
- Potencia equlibrada: **110W / elemento.**

TECNOLOGÍA
- Tecnología de ahorro energético **Fuzzy Logic Energy Control:** adaptación del consumo a las necesidades de confort de la estancia.
- **Thermal Fluid Tech:** fluido térmico de alta transferencia.
- Termostato digital de alta sensibilidad **±0,1 °C.**

FUNCIONALIDAD
- **Programable 24/7** desde producto y/o mando.
- 2 modos de bloqueo: desde el producto y/o mando.

DISEÑO
- Cuerpo con apertura superior fabricado en **aleación de aluminio 100% reciclado.** Panel de control y cierre fabricados en PC/ABS con conservantes de color.
- Cable/manguera (1,7 m) instalada en la cara trasera del lado derecho.
- **Fácil y rápida instalación:** Incluye soportes de pared, kit de instalación y plantilla para una sujeción rápida.
- Compatible con soporte de ruedas y rejillas de protección ofrecidas como accesorio (página 50).

OBSERVACIONES

Longitud de cable (m)	Tipo de clavija
1,70	Schuko

El producto incluye	Accesorios compatibles
Soportes, kit y plantilla de instalación + manual de usuario	Rejilla de protección - RKY**** Kit de ruedas - RIR*01

Compatible con mandos a distancia AIR Control y BASIC Control disponibles en página 152.



ESPECIFICACIONES TÉCNICAS

MODELOS	SRN0330RAD2	SRN0440RAD2	SRN0550RAD2	SRN0660RAD2	SRN0770RAD2	SRN0880RAD2
Número de elementos	3	4	5	6	7	8
Potencia nominal (W)	330	440	550	660	770	880
Potencia Efectiva (W)[1]	125	167	209	250	292	334
Tensión (V)	220-240 V ~	220-240 V ~	220-240 V ~	220-240 V ~	220-240 V ~	220-240 V ~
Frecuencia (Hz)	50	50	50	50	50	50
Amperaje (A)	1,4	1,9	2,4	2,9	3,3	3,8
Aislamiento	Clase I	Clase I	Clase I	Clase I	Clase I	Clase I
Protección IP	IP24	IP24	IP24	IP24	IP24	IP24
Ancho x alto x prof. (mm)	350 x 575 x 95	430 x 575 x 95	510 x 575 x 95	590 x 575 x 95	670 x 575 x 95	750 x 575 x 95
Fondo instalado (mm)	118	118	118	118	118	118
Peso (Kg)	6,9	8,8	10,7	11,6	13,4	14,3
Peso con embalaje (Kg)	8,0	10,0	12,0	13,0	15,0	16,0
Área recomendada (m^2)	Hasta 4	Hasta 5	Hasta 7	Hasta 8	Hasta 9	Hasta 11
Acabados	Blanco RAL 9016					
EAN13	8437007080377	8436045911513	8437007080384	8436045911520	8437007080391	8436045911537

MODELOS	SRN0990RAD2	SRN1100RAD2	SRN1210RAD2	SRN1320RAD2	SRN1430RAD2	SRN1540RAD2	SRN1600RAD2
Número de elementos	9	10	11	12	13	14	15
Potencia nominal (W)	990	1.100	1.210	1.320	1.430	1.540	1.600
Potencia Efectiva (W)[1]	376	418	460	501	543	585	608
Tensión (V)	220-240 V ~	220-240 V ~	220-240 V ~	220-240 V ~	220-240 V ~	220-240 V ~	220-240 V ~
Frecuencia (Hz)	50	50	50	50	50	50	50
Amperaje (A)	4,3	4,8	5,3	5,7	6,2	6,7	7,0
Aislamiento	Clase I	Clase I	Clase I	Clase I	Clase I	Clase I	Clase I
Protección IP	IP24	IP24	IP24	IP24	IP24	IP24	IP24
Ancho x alto x prof. (mm)	830x575x95	910x575x95	990x575x95	1.070x575x95	1.150x575x95	1.230x575x95	1.310x575x95
Fondo instalado (mm)	118	118	118	118	118	118	118
Peso (Kg)	18,1	20,1	21,9	23,8	25,6	27,5	30,4
Peso con embalaje (Kg)	20,0	22,0	24,0	26,0	28,0	30,0	33,0
Área recomendada (m^2)	Hasta 12	Hasta 13	Hasta 15	Hasta 16	Hasta 17	Hasta 19	Hasta 20
Acabados	Blanco RAL 9016						
EAN13	8437007080407	8436045911544	8437007080414	8436045911551	8437007080421	8436045917249	8437007080438

ESQUEMA

Cotas expresadas en mm.

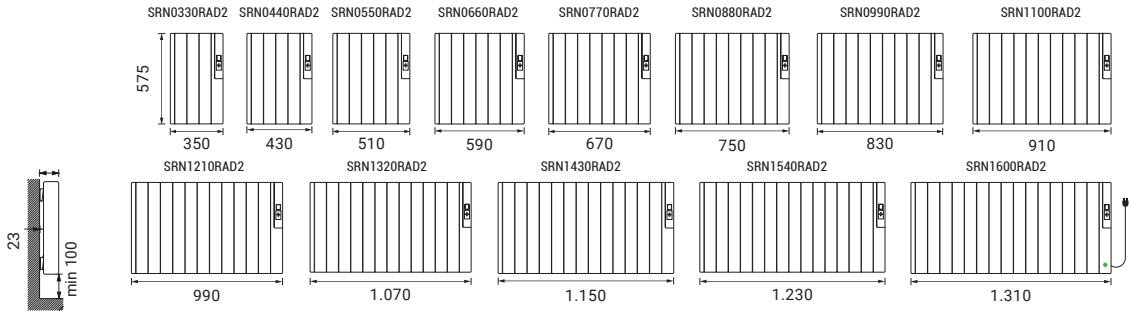

1) En tests realizados por laboratorios independientes comparando bajo los mismos parámetros un radiador con tecnología Fuzzy Logic Energy Control y otro con Optimizer Energy Plus (primera tecnología de control energético Rointe), se obtuvo una diferencia de consumo energético del 6,3%. Este ahorro permite que los radiadores con Fuzzy Logic Energy Control utilicen un promedio de potencia de tan sólo el 38% de la potencia nominal que definimos como coeficiente equivalente de consumo. Si multiplicamos la potencia nominal por el coeficiente equivalente de consumo obtenemos la potencia efectiva.

SYGMA SHORT





Modelo expuesto
SRN1100RADC2 - Sygma short 11 elem. blanco RAL 9016

RADIADOR ELÉCTRICO DIGITAL DE BAJO CONSUMO

CONTROL

- Panel mecánico de 5 botones con pantalla TFT.
- **Compatible** con los mandos a distancia **AIR Control y BASIC Control** (vendidos por separado).
- 3 modos: **Confort, Eco y Anti-hielo.**

AHORRO

- Potencia efectiva: **38% de la potencia nominal** [1].
- Función de ahorro energético **Ventanas Abiertas.**
- **Inicio anticipado:** en modo programación, el radiador determina su puesta en marcha para optimizar los tiempos de precalentamiento.
- Potencia equlibrada: **110W / elemento.**

TECNOLOGÍA

- Tecnología de ahorro energético **Fuzzy Logic Energy Control:** adaptación del consumo a las necesidades de confort de la estancia.
- **Thermal Fluid Tech:** fluido térmico de alta transferencia.
- Termostato digital de alta sensibilidad **±0,1 °C.**

FUNCIONALIDAD

- **Programable 24/7** desde producto y/o mando.
- 2 modos de bloqueo: desde el producto y/o mando.

DISEÑO

- Cuerpo con apertura superior fabricado en **aleación de aluminio 100% reciclado.** Panel de control y cierre fabricados en PC/ABS con conservantes de color.
- Cable/manguera (1,7 m) instalada en la cara trasera del lado derecho.
- **Fácil y rápida instalación:** Incluye soportes de pared, kit de instalación y plantilla para una sujeción rápida.
- Compatible con soporte de ruedas y rejillas de protección ofrecidas como accesorio (página 50).

Compatible con mandos a distancia AIR Control y BASIC Control disponibles en página 152.





ESPECIFICACIONES TÉCNICAS

MODELOS	SRN1100RADC2	SRN1300RADC2	SRN1500RADC2
Número de elementos	11	13	15
Potencia nominal (W)	1.100	1.300	1.500
Potencia Efectiva (W)[1]	418	494	570
Tensión (V)	220-240 V ~	220-240 V ~	220-240 V ~
Frecuencia (Hz)	50	50	50
Amperaje (A)	4,8	5,7	6,5
Aislamiento	Clase I	Clase I	Clase I
Protección IP	IP24	IP24	IP24
Ancho x alto x prof. (mm)	990 x 420 x 95	1.150 x 420 x 95	1.310 x 420 x 95
Fondo instalado (mm)	118	118	118
Peso (Kg)	15,2	18,8	21,6
Peso con embalaje (Kg)	17,0	21,0	24,0
Área recomendada (m^2)	Hasta 9	Hasta 10	Hasta 12
Longitud de cable (m)	1,7	1,7	1,7
Tipo de clavija	Schuko	Schuko	Schuko
El producto incluye	Soportes, kit y plantilla de instalación + manual de usuario		
Accesorios compatibles	Rejillas de protección - RKY**** , Kit de ruedas - RIR*01		
Acabados	Blanco RAL 9016		
EAN13	8436045911568	8436045911575	8436045911582

ESQUEMA

Cotas expresadas en mm.

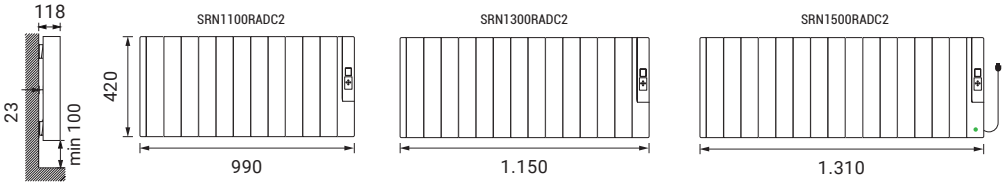

1) En tests realizados por laboratorios independientes comparando bajo los mismos parámetros un radiador con tecnología Fuzzy Logic Energy Control y otro con Optimizer Energy Plus (primera tecnología de control energético Rointe), se obtuvo una diferencia de consumo energético del 6,3%. Este ahorro permite que los radiadores con Fuzzy Logic Energy Control utilicen un promedio de potencia de tan sólo el 38% de la potencia nominal que definimos como coeficiente equivalente de consumo. Si multiplicamos la potencia nominal por el coeficiente equivalente de consumo obtenemos la potencia efectiva.

ARIA





Modelo expuesto
ARN1000RAD2 - Aria 6 elementos blanco RAL 9010

RADIADOR ELÉCTRICO DIGITAL DE BAJO CONSUMO

CONTROL

- **Panel táctil** con pantalla TFT.
- 3 modos: **Confort, Eco y Anti-hielo.**

AHORRO

- Potencia efectiva: **38% de la potencia nominal**[1].
- Función de ahorro energético **Ventanas Abiertas.**
- **Inicio anticipado:** el radiador, en modo programación, determina su puesta en marcha para optimizar los tiempos de precalentamiento.

TECNOLOGÍA

- Tecnología de ahorro energético **Fuzzy Logic Energy Control:** adaptación del consumo a las necesidades de confort de la estancia.
- Tecnología **Natur Stone Tech:** núcleo interior de piedra natural.
- Termostato digital de alta sensibilidad **±0,1 °C.**

FUNCIONALIDAD

- **Programable 24/7** desde producto.
- **4 programaciones** semanales pre-establecidas listos para usar.
- Bloqueo presencial desde el panel de control.

DISEÑO

- Cuerpo con apertura superior fabricado en **aleación de aluminio 100% reciclado.** Panel de control y cierre fabricados en PC/ABS con conservantes de color.
- Cable/manguera (1,7 m) instalada en la cara trasera del lado derecho.
- **Fácil y rápida instalación:** Incluye soportes de pared, kit de instalación y plantilla para una sujeción rápida.
- Compatible con soporte de ruedas y rejillas de protección ofrecidas como accesorio (página 50).

ESPECIFICACIONES TÉCNICAS

MODELOS	ARN0500RAD2	ARN0750RAD2	ARN1000RAD2	ARN1250RAD2	ARN1500RAD2	ARN1750RAD2
Número de elementos	3	5	6	8	9	11
Potencia nominal (W)	500	750	1.000	1.250	1.500	1.750
Potencia Efectiva (W)[1]	190	285	380	475	570	665
Tensión (V)	220-240 V ~	220-240 V ~	220-240 V ~	220-240 V ~	220-240 V ~	220-240 V ~
Frecuencia (Hz)	50	50	50	50	50	50
Amperaje (A)	2,2	3,3	4,3	5,4	6,5	7,6
Aislamiento	Clase I	Clase I	Clase I	Clase I	Clase I	Clase I
Protección IP	IP24	IP24	IP24	IP24	IP24	IP24
Ancho x alto x prof. (mm)	340 x 575 x 95	500 x 575 x 95	580 x 575 x 95	740 x 575 x 95	820 x 575 x 95	980 x 575 x 95
Fondo instalado (mm)	118	118	118	118	118	118
Peso (Kg)	10,9	16,7	20,6	26,3	30,1	36,9
Peso con embalaje (Kg)	12,0	18,0	22,0	28,0	32,0	39,0
Área recomendada (m^2)	Hasta 6	Hasta 8	Hasta 11	Hasta 14	Hasta 17	Hasta 19
Longitud de cable (m)	1,7	1,7	1,7	1,7	1,7	1,7
Tipo de clavija	Schuko	Schuko	Schuko	Schuko	Schuko	Schuko
El producto incluye	Soportes, kit y plantilla de instalación + manual de usuario					
Accesorios compatibles	Rejillas de protección - RKY**** , Kit de ruedas - RIR*01					
Acabados	Blanco RAL 9010					
EAN13	8435556126591	8435556126607	8435556126614	8435556126621	8435556126638	8435556126645

ESQUEMA

Cotas expresadas en mm.

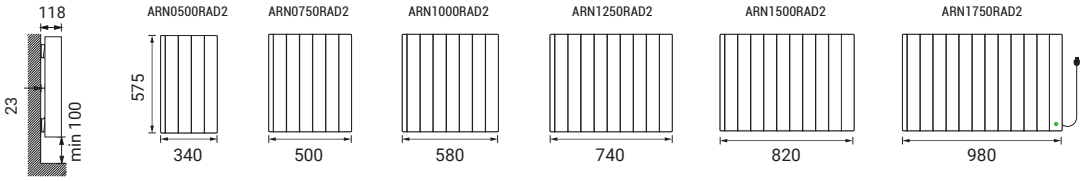

1) En tests realizados por laboratorios independientes comparando bajo los mismos parámetros un radiador con tecnología Fuzzy Logic Energy Control y otro con Optimizer Energy Plus (primera tecnología de control energético Rointe), se obtuvo una diferencia de consumo energético del 6,3%. Este ahorro permite que los radiadores con Fuzzy Logic Energy Control utilicen un promedio de potencia de tan sólo el 38% de la potencia nominal que definimos como coeficiente equivalente de consumo. Si multiplicamos la potencia nominal por el coeficiente equivalente de consumo obtenemos la potencia efectiva.

PALAOS

PATENTADO



Modelo expuesto

PIB2000RAD - Palaos 4 elementos grafito texturado

RADIADOR ELÉCTRICO DIGITAL DE BAJO CONSUMO

CONTROL

- **Panel de control localizado en la parte trasera del producto** con 4 botones y pantalla LCD.
- 3 modos: **Confort, Noche y Anti-hielo.**

AHORRO

- Función de ahorro energético **Ventanas Abiertas.**

TECNOLOGÍA

- Tecnología patentada **Fluid Stone Tech:** núcleo interior de piedra líquida de alta inercia térmica para una **distribución uniforme** del calor.
- Termostato digital de alta sensibilidad **±0,1 ºC.**

FUNCIONALIDAD

- **Programable 24/7** desde producto.

DISEÑO

- Producto Slim.
- Cuerpo con apertura superior fabricado en **aleación de aluminio 100% reciclado.**
- Panel de control fabricado en PC/ABS con conservantes de color.
- Cable/manguera (1,7 m). Clavija para conexión eléctrica no incluida.
- **Fácil y rápida instalación:** Incluye soportes de pared y kit de instalación para una sujeción rápida.

ESPECIFICACIONES TÉCNICAS

MODELOS		PIW1000RAD	PIW1500RAD	PIW2000RAD
	BLANCO	PIW1000RAD	PIW1500RAD	PIW2000RAD
	GRAFITO	PIB1000RAD	PIB1500RAD	PIB2000RAD
Número de elementos		2	3	4
Potencia nominal (W)		1.000	1.500	2.000
Tensión (V)		220-240 V ~	220-240 V ~	220-240 V ~
Frecuencia (Hz)		50	50	50
Amperaje (A)		4,3	6,5	8,7
Aislamiento		Clase I	Clase I	Clase I
Protección IP		IP24	IP24	IP24
Ancho x alto x prof. (mm)		236 x 1.800 x 40	356 x 1.800 x 40	476 x 1.800 x 40
Fondo instalado (mm)		90	90	90
Peso (Kg)		11,0	15,5	20,5
Peso con embalaje (Kg)		14,5	20,0	26,5
Área recomendada (m^2)		Hasta 10	Hasta 15	Hasta 20
Longitud de cable (m)		1,7	1,7	1,7
Tipo de clavija		No incluida	No incluida	No incluida
El producto incluye		Soportes, kit de instalación + manual de usuario		
Acabados		Blanco RAL 9016 texturado / Grafito texturado		
EAN13	BLANCO	8435556135494	8435556135500	8435556135517
	GRAFITO	8435556135586	8435556135593	8435556135609

ESQUEMA

Cotas expresadas en mm.

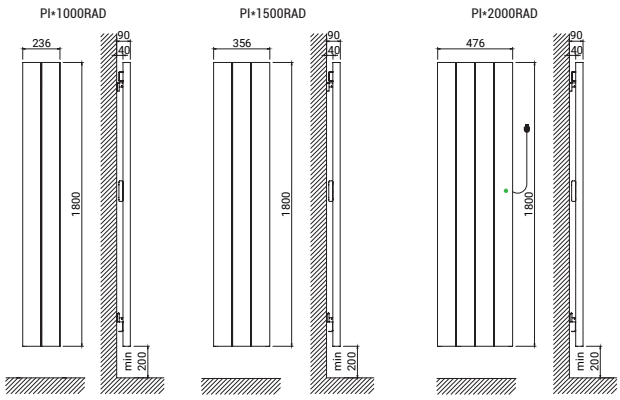



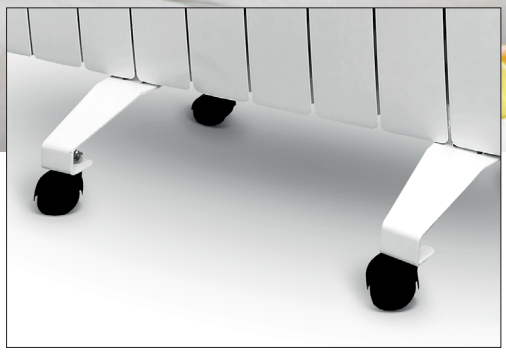

KIT DE RUEDAS

Juego completo de ruedas que permiten transformar el producto en un radiador portátil.

Incluye 2 pletinas metálicas, 4 ruedas, sistema de fijación y esquema de montaje.

Producto no compatible con los radiadores PALAOS.

IMPORTANTE
Los radiadores Rointe están diseñados para ser colgados en la pared y su correcto dimensionamiento es fundamental para alcanzar la máxima eficiencia. Rointe no se responsabiliza de una posible reducción de la eficiencia del producto debido a la instalación de ruedas para permitir su movilidad.



MODELOS	BLANCO	RIRW01
	GRAFITO	RIRB01
Unidades por pack		2
Compatible con		Serie D, Belize, Olympia, Kyros, Sygma y Aria
Acabados		Blanco RAL 9010 / Grafito texturado
EAN13	BLANCO	8435556139126
	GRAFITO	8435556139133

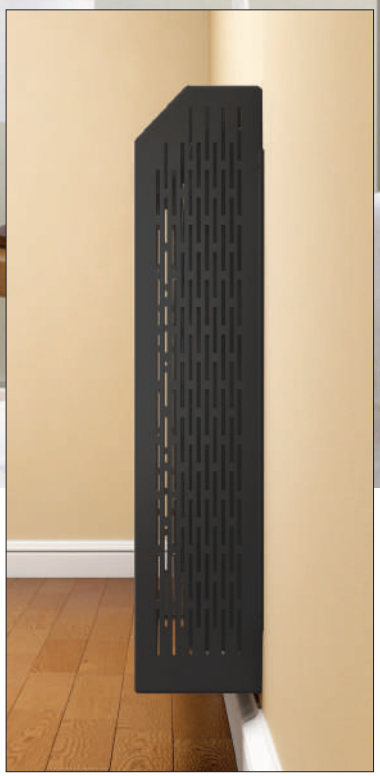



REJILLAS DE PROTECCIÓN

Rejilla de protección ideada para evitar que las personas más sensibles a las altas temperaturas, como niños o ancianos, puedan acceder a la superficie caliente del radiador. Disponible para modelos estándar y modelos short. No compatible con radiadores verticales PALAOS.

RADIADORES CON ALTURA 575/580/585 MM

MODELOS							
	BLANCO	RKY0550	RKY0770	RKY0990	RKY1210	RKY1430	RKY1600
	GRAFITO	RDB0550	RDB0770	RDB0990	RDB1210	RDB1430	RDB1600
Ancho x alto x prof. (mm)		600x660x150	760x660x150	920x660x150	1.090x660x150	1.260x660x150	1.410x660x150
Compatible con (nº de elementos)		3 / 4 / 5	6 / 7	8 / 9	10 / 11	12 / 13	14 / 15
Acabados		Blanco RAL 9010 / Grafito texturado					
EAN13	BLANCO	8436045914392	8436045914408	8436045914415	8436045914422	8436045914439	8436045914446
	GRAFITO	8436045916068	8436045916075	8436045916082	8436045916099	8436045916105	8436045916112

RADIADORES CON ALTURA 420 MM

MODELOS	RKY1100	RKY1300	RKY1500
Ancho x alto x prof. (mm)	1.090 x 500 x 150	1.260 x 500 x 150	1.410 x 500 x 150
Compatible con (nº de elementos)	11	13	15
Acabados	Blanco RAL 9010		
EAN13	8436045914453	8436045914460	8436045914477



SECATOALLAS ELÉCTRICOS

Envuelve tu baño en un calor suave y confortable, disfrutando al tiempo de toallas secas y calientes.

Con los secatoallas Rointe, puedes convertir tu cuarto de baño un espacio de puro bienestar, donde poder relajarte tras un día de intenso trabajo.



Comparativa de secatoallas eléctricos Rointe	**54**
Secatoallas Serie D	**56**
Secatoallas Kyros	**60**
Secatoallas Sygma	**62**
Secatoallas con calefactor Milano	**64**
Secatoallas Zocca Oval	**66**
Secatoallas Zocca Cable	**68**
Secatoallas Lyon Oval Wi-Fi	**70**
Secatoallas Lyon Oval	**72**
Secatoallas Elba Oval Wi-Fi	**74**
Secatoallas Elba Oval	**76**
Secatoallas Elba LCD	**78**
Secatoallas Elba SWT	**80**
Secatoallas Elba CLV	**82**
Secatoallas Elba Cable	**84**
Secatoallas Venezia Oval Wi-Fi	**86**
Secatoallas Venezia Oval	**88**
Secatoallas Torino Oval Wi-Fi	**90**
Secatoallas Torino Oval	**92**
Secatoallas Circe Oval Wi-Fi	**94**
Secatoallas Circe Oval	**96**
Secatoallas Circe Cable	**98**

SECATOALLAS TABLA COMPARATIVA

ELIGE EL SECATOALLAS
ADAPTADO A TUS NECESIDADES

		GAMA ROINTE	
		SERIE D	KYROS
			
Tecnología de calefacción		Optimum Flux Tech	Optimum Flux Tech
Módulo Wi-Fi Direct integrado		WI FI DIRECT	-
Control mediante App		✓	-
Artificial Intelligence Heating System		✓	-
Control de consumo y coste		✓	-
Material del cuerpo		Acero ST12	Acero ST12
Pantalla		TFT con color personalizable	TFT
Panel de control táctil		✓	-
Función Ventanas Abiertas		✓	✓
Modos Usuario y Hotel		✓	Modo Usuario
Programación 24/7		✓	✓
Programaciones pre-instaladas		-	4
Función Inicio Anticipado		✓	✓
Función Boost		15, 30, 60 ó 120 minutos	15, 30, 60 ó 120 minutos
Temporizador hasta 9 horas		-	-
Calefactor incorporado		-	-
Potencias (W)		300 / 450 / 600 / 750	300 / 500 / 750 / 1.000
Acabados disponibles		○ ● ● ● ● ●	○ ●
Confort	Controlabilidad	●●●●●	●●●●○
	Facilidad de uso	●●●●●	●●●●●

GAMA ROINTE		GAMA ROINTE BATHROOM COLLECTION					
SYGMA	MILANO	OVAL WIFI	OVAL	LCD	SWT	CLV	CABLE
							
Optimum Flux Tech	Optimum Flux Tech	Optimum Flux Tech					
-	-	WIFI DIRECT	-	-	-	-	-
-	-	✓	-	-	-	-	-
-	-	✓	-	-	-	-	-
-	-	✓	-	-	-	-	-
Acero ST12	Acero ST12	Acero ST12 / Acero Inox					
TFT	LCD	-	-	LCD	-	-	-
-	✓	✓	-	-	-	-	-
✓	✓	✓	✓	✓	-	-	-
-	-	✓ mediante APP	-	-	-	-	-
✓	✓	✓ mediante APP	✓ mediante mando	✓	-	-	-
-	3	✓ mediante APP	✓ mediante mando	-	-	-	-
✓	-	✓	✓	-	-	-	-
120 minutos	-	15, 30, 45, 60, 90 ó 120 min.	15, 30, 45, 60, 90 ó 120 min.	15, 30, 60 ó 120 minutos	-	-	-
-	✓	-					
-	✓	-					
300 / 500 / 750 / 1.000	500 + 1000	300 / 500 / 750 / 1.000					
○●	○	○●●	○●●	○●	○●	○●●	○●●
●●●●○	●●●○○	●●●●●	●●●●○	●●●○○	●●○○○	●○○○○	●○○○○
●●●●○	●●●●○	●●●○○	●●●○○	●●●●○	●●●●○	●●●●○	●●●●○

SERIE D







Modelo expuesto
DTN045SEN - Serie D 450W grafito texturado

SECATOALLAS ELÉCTRICO DIGITAL WI-FI CON INTELIGENCIA ARTIFICIAL

CONTROL

- **Módulo Wi-Fi** Inside: conexión directa sin pasarelas [1].
- **App** de control para smartphone gratuita.
- **Panel táctil** con pantalla TFT.
- 3 modos: **Confort, Eco y Anti-hielo.**
- Compatible con Amazon Alexa y Google Assistant.

AHORRO

- **AIH System:** inteligencia artificial con consejos de eficiencia y ahorro [2].
- Medidor de consumo integrado **True Real Power** [3].
- **Estadísticas de consumo y coste** en la App con tarifa eléctrica PVPC automática.
- Función de ahorro energético **Ventanas Abiertas.**
- **Acciones automatizadas** según geolocalización.

TECNOLOGÍA

- **Tecnología Optimum Flux Tech**: termo-fluido de alta transferencia térmica.
- Termostato digital de alta sensibilidad **±0,1 °C.**
- Segurización de comunicaciones.

FUNCIONALIDAD

- **Programable 24/7** desde el producto y/o App.
- **Función Boost:** 15, 30, 60 ó 120 minutos a máxima potencia.
- **Modo Usuario:** restringe el rango de temperaturas.
- **Modo Hotel:** restringe el rango de temperaturas seleccionables y bloquea parte de la funcionalidad.
- **2 modos de bloqueo:** desde el producto y/o App.
- **Color y brillo de pantalla personalizable** desde App.

DISEÑO

- Cuerpo **acero ST12.**
- Colectores de 30 x 40 mm y tubos de ø 22 mm.
- Cable/manguera (1,4 m) instalada en lado derecho.
- **Fácil y rápida instalación:** Incluye soportes de pared, kit de instalación y plantilla.

Escanea y descarga la nueva versión de la app Rointe Connect

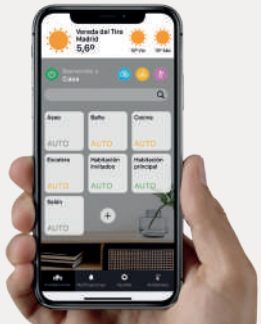

ESPECIFICACIONES TÉCNICAS

MODELOS		BLANCO	DTN030SEB	DTN045SEB	DTN060SEB	DTN075SEB
		CROMO	DTN030SEC	DTN045SEC	DTN060SEC	DTN075SEC
		GRAFITO	DTN030SEN	DTN045SEN	DTN060SEN	DTN075SEN
Número de tubos			13	17	21	25
Potencia nominal (W)	Blanco / Grafito		300	450	600	750
	Cromo		300	300	450	600
Tensión (V)			220-240 V ~	220-240 V ~	220-240 V ~	220-240 V ~
Frecuencia (Hz)			50	50	50	50
Amperaje (A)	Blanco / Grafito		1,3	2,0	2,6	3,3
	Cromo		1,3	1,3	2,0	2,6
Aislamiento			Clase II	Clase II	Clase II	Clase II
Protección IP			IP44	IP44	IP44	IP44
Ancho x alto x prof. (mm)			500 x 850 x 62	500 x 1.168 x 62	500 x 1.486 x 62	500 x 1.804 x 62
Fondo instalado (mm)			97	97	97	97
Peso (Kg)			15,4	19,7	25,3	29,9
Peso con embalaje (Kg)			17,0	22,0	28,0	33,0
Área recomendada (m^2)			Hasta 3	Hasta 4,5	Hasta 6	Hasta 7,5
Longitud de cable (m)			1,4	1,4	1,4	1,4
Tipo de clavija			Tipo C	Tipo C	Tipo C	Tipo C
El producto incluye			4 soportes, kit y plantilla de instalación + manual de usuario			
Accesorios compatibles			-			
Acabados			Blanco RAL 9016 / Cromado / Grafito texturado			
EAN13		BLANCO	8436045912671	8436045912688	8436045912695	8436045912701
		CROMO	8436045912596	8436045912602	8436045912619	8436045912626
		GRAFITO	8436045912633	8436045912640	8436045912657	8436045912664

ESQUEMA

Cotas expresadas en mm.

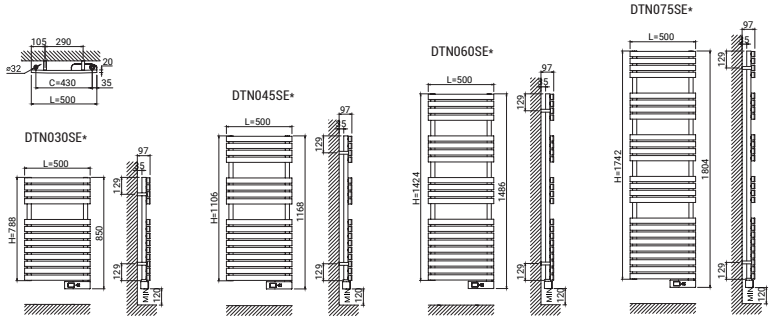

1) Compatible con redes Wi-Fi de 2.4 GHz. 2) Disponible a partir del segundo semestre de 2023. 3) El dato puede variar en función de las circustancias de la instalación eléctrica.

SERIE D



HANDMADE

ACABADOS
REALIZADOS A MANO

Cada secatoallas es una **pieza única y exclusiva**

Modelo expuesto
DTN030AOV - Serie D 300W acabado Amazon

COLORES Y ACABADOS DISPONIBLES



RAL 1013 texturado



RAL 1035 texturado



RAL 7010 texturado



RAL 7038 texturado



RAL 7042 texturado

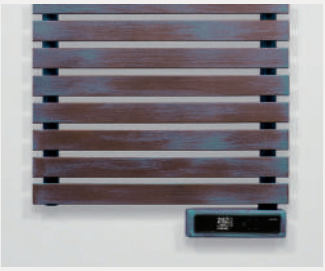

AMAZON - Óxido verde text.



DETROIT - Óxido liso text.



MALDIVES - Cobre negro

El proceso de impresión no permite la reproducción exacta de los tonos, brillos y colores de los productos, por lo que las imágenes representadas son orientativas y pueden diferir ligeramente con el producto recibido.

ESPECIFICACIONES TÉCNICAS

MODELOS					
	RAL 1013	DTN30R1013T	DTN45R1013T	DTN60R1013T	DTN75R1013T
	RAL 1035	DTN30R1035T	DTN45R1035T	DTN60R1035T	DTN75R1035T
	RAL 7010	DTN30R7010T	DTN45R7010T	DTN60R7010T	DTN75R7010T
	RAL 7038	DTN30R7038T	DTN45R7038T	DTN60R7038T	DTN75R7038T
	RAL 7042	DTN30R7042T	DTN45R7042T	DTN60R7042T	DTN75R7042T
	DETROIT	DTN030AOL	DTN045AOL	DTN060AOL	DTN075AOL
	AMAZON	DTN030AOV	DTN045AOV	DTN060AOV	DTN075AOV
	MALDIVES	DTN030ACM	DTN045ACM	DTN060ACM	DTN075ACM
Número de tubos		13	17	21	25
Potencia nominal (W)		300	450	600	750
Tensión (V)		220-240 V ~	220-240 V ~	220-240 V ~	220-240 V ~
Frecuencia (Hz)		50	50	50	50
Amperaje (A)		1,3	2,0	2,6	3,3
Aislamiento		Clase II	Clase II	Clase II	Clase II
Protección IP		IP44	IP44	IP44	IP44
Ancho x alto x prof. (mm)		500 x 850 x 62	500 x 1.168 x 62	500 x 1.486 x 62	500 x 1.804 x 62
Fondo instalado (mm)		97	97	97	97
Peso (Kg)		15,4	19,7	25,3	29,9
Peso con embalaje (Kg)		17,0	22,0	28,0	33,0
Área recomendada (m^2)		Hasta 3	Hasta 4,5	Hasta 6	Hasta 7,5
Longitud de cable (m)		1,4	1,4	1,4	1,4
Tipo de clavija		Tipo C	Tipo C	Tipo C	Tipo C
El producto incluye		4 soportes, kit y plantilla de instalación + manual de usuario			
Accesorios compatibles		-			
EAN13	RAL 1013	8435556120063	8435556120070	8435556120087	8435556120094
	RAL 1035	8435556120223	8435556120230	8435556120247	8435556120254
	RAL 7010	8435556120186	8435556120193	8435556120209	8435556120216
	RAL 7038	8435556120346	8435556120353	8435556120360	8435556120377
	RAL 7042	8435556120308	8435556120315	8435556120322	8435556120339
	DETROIT	8436580774093	8436580774109	8436580774116	8436580774123
	AMAZON	8436580774055	8436580774062	8436580774079	8436580774086
	MALDIVES	8436580774017	8436580774024	8436580774031	8436580774048

ESQUEMA

Ver esquema técnico localizado en la página 57.

KYROS





Modelo expuesto
KTN050SEC3 - Kyros 500W cromo

SECATOALLAS ELÉCTRICO CON CONTROL DIGITAL

CONTROL
- **Panel mecánico con 5 botones** y pantalla TFT.
- 3 modos: **Confort, Eco y Anti-hielo.**
- **Compatible con mando a distancia** para funcionalidad ampliada.

AHORRO
- Función de ahorro energético **Ventanas Abiertas.**

TECNOLOGÍA
- Termostato digital de alta sensibilidad **±0,1 °C.**
- **Optimum Flux tech:** termo-fluido de alta transferencia térmica.

FUNCIONALIDAD
- **Programable 24/7** desde producto y/o mando.
- **4 programaciones** semanales pre-establecidas listas para usar.
- **Modo Usuario:** restringe el rango de temperaturas.
- **Función Boost:** 15, 30, 60 ó 120 minutos a máxima potencia.
- **2 modos de bloqueo:** desde el producto y/o mando a distancia (opcional).

DISEÑO
- Cuerpo **acero ST12.**
- Colectores de 30 x 40 mm y tubos de 10 x 40 mm.
- Suministrado con manguera (1,4 m) y clavija tipo C para conexión eléctrica.
- **Fácil y rápida instalación:** Incluye soportes de pared, kit de instalación y plantilla para una sujeción rápida, sencilla.

Compatible con mandos a distancia AIR Control y BASIC Control disponibles en página 152.



ESPECIFICACIONES TÉCNICAS

MODELOS		BLANCO	KTN030SEB3	KTN050SEB3	KTN075SEB3	KTN100SEB3
		CROMO	KTN030SEC3	KTN050SEC3	KTN075SEC3	KTN100SEC3
Número de tubos			8	12	16	18
Potencia nominal (W)		Blanco	300	500	750	1.000
		Cromo	300	300	500	750
Tensión (V)			220-240 V ~	220-240 V ~	220-240 V ~	220-240 V ~
Frecuencia (Hz)			50	50	50	50
Amperaje (A)		Blanco	1,3	2,2	3,3	4,3
		Cromo	1,3	1,3	2,2	3,3
Aislamiento			Clase II	Clase II	Clase II	Clase II
Protección IP			IP44	IP44	IP44	IP44
Ancho x alto x prof. (mm)			500 x 900 x 30	500 x 1.300 x 30	500 x 1.700 x 30	500 x 1.900 x 30
Fondo instalado (mm)			85	85	85	85
Peso (Kg)			9,4	11,8	17,4	19,0
Peso con embalaje (Kg)			11,0	14,0	20,0	22,0
Área recomendada (m^2)			Hasta 3	Hasta 5	Hasta 7,5	Hasta 10
Longitud de cable (m)			1,4	1,4	1,4	1,4
Tipo de clavija			Tipo C	Tipo C	Tipo C	Tipo C
El producto incluye			4 soportes, kit y plantilla de instalación + manual de usuario			
Accesorios compatibles			-			
Acabados			Blanco RAL 9016 / Cromado			
EAN13		BLANCO	8436045917560	8436045917577	8436045917584	8436045917591
		CROMO	8436045917522	8436045917539	8436045917546	8436045917553

ESQUEMA

Cotas expresadas en mm.

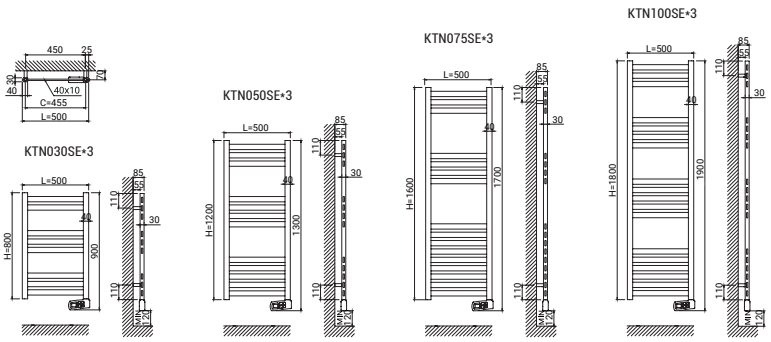

SYGMA





Modelo expuesto
STN050SEB2 - Sygma 500W blanco RAL 9016

SECATOALLAS ELÉCTRICO CON CONTROL DIGITAL

CONTROL
- **Panel mecánico con 5 botones** y pantalla TFT.
- 3 modos: **Confort, Eco y Anti-hielo.**
- **Compatible con mando a distancia** para funcionalidad ampliada.

AHORRO
- Función de ahorro energético **Ventanas Abiertas.**

TECNOLOGÍA
- Termostato digital de alta sensibilidad **±0,1 °C.**
- **Optimum Flux tech:** termo-fluido de alta transferencia térmica.

FUNCIONALIDAD
- **Programable 24/7** desde producto y/o mando.
- **Función 2H:** 2 horas a máxima potencia.
- **2 modos de bloqueo:** desde el producto y/o mando a distancia (opcional).

DISEÑO
- Cuerpo **acero ST12.**
- Colectores de 30 x 40 mm y tubos de ø 22 mm.
- Suministrado con manguera (1,4 m) y clavija tipo C para conexión eléctrica.
- **Fácil y rápida instalación:** Incluye soportes de pared, kit de instalación y plantilla para una sujeción rápida, sencilla.
- Perchas y bandeja para secatoallas ofrecidas como accesorio (página 116).

Compatible con mandos a distancia AIR Control y BASIC Control disponibles en página 152.



ESPECIFICACIONES TÉCNICAS

MODELOS		BLANCO CROMO	STN030SEB2 STN030SEC2	STN050SEB2 STN050SEC2	STN075SEB2 STN075SEC2	STN100SEB2 STN100SEC2
Número de tubos			16	26	32	38
Potencia nominal (W)		Blanco	300	500	750	1.000
		Cromo	300	300	500	750
Tensión (V)			220-240 V ~	220-240 V ~	220-240 V ~	220-240 V ~
Frecuencia (Hz)			50	50	50	50
Amperaje (A)		Blanco	1,3	2,2	3,3	4,3
		Cromo	1,3	1,3	2,2	3,3
Aislamiento			Clase II	Clase II	Clase II	Clase II
Protección IP			IP44	IP44	IP44	IP44
Ancho x alto x prof. (mm)			500 x 900 x 60	500 x 1.300 x 60	500 x 1.700 x 60	500 x 1.900 x 60
Fondo instalado (mm)			100	100	100	100
Peso (Kg)			10,6	15,9	20,6	26,2
Peso con embalaje (Kg)			12,0	18,0	23,0	29,0
Área recomendada (m^2)			Hasta 3	Hasta 5	Hasta 7,5	Hasta 10
Longitud de cable (m)			1,4	1,4	1,4	1,4
Tipo de clavija			Tipo C	Tipo C	Tipo C	Tipo C
El producto incluye			3 soportes, kit y plantilla de instalación + manual de usuario			
Accesorios compatibles			Perchas - RSH*002 / Bandeja RSR*003			
Acabados			Blanco RAL 9016 / Cromado			
EAN13		BLANCO	8436045911834	8436045911841	8436045911858	8436045911865
		CROMO	8436045911674	8436045911681	8436045911698	8436045911704

ESQUEMA

Cotas expresadas en mm.

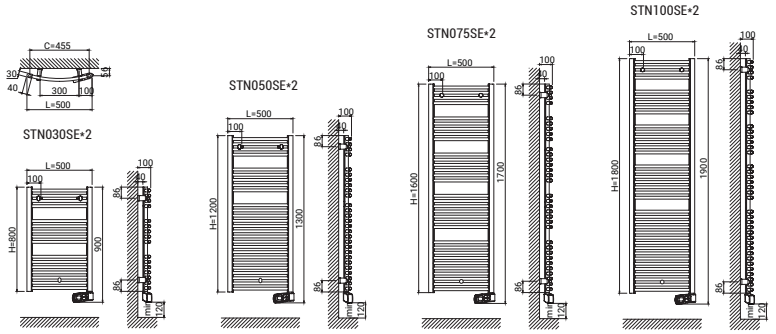

MILANO



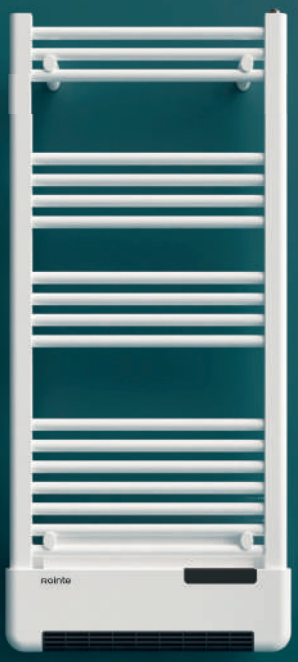

Modelo expuesto
TMILN50B115 - Milano 1.500W blanco RAL 9016

SECATOALLAS ELÉCTRICO DIGITAL CON CALEFACTOR INCORPORADO

CONTROL
- **Panel táctil con 5 botones** y pantalla LCD.
- 3 modos: **Confort, Eco y Anti-hielo.**

AHORRO
- Exclusiva tecnología que permite reducir hasta un **70% la media de potencia nominal necesaria para mantener el confort**[1].
- Función de ahorro energético **Ventanas Abiertas.**

TECNOLOGÍA
- Termostato digital de alta sensibilidad **±0,1 ºC.**
- **Optimum Flux tech:** termo-fluido de alta transferencia térmica.

FUNCIONALIDAD
- **Programable 24/7**.
- **3 programaciones** semanales pre-establecidas listas para usar.
- **Temporizador:** hasta 9 horas de funcionamiento continuo.

DISEÑO
- Cuerpo **acero ST12.**
- Colectores de 30 x 40 mm y tubos de ø 22 mm.
- Suministrado con manguera (1,4 m) y clavija tipo C para conexión eléctrica.
- **Fácil y rápida instalación:** Incluye soportes de pared, kit de instalación y plantilla para una sujeción rápida, sencilla.
- Perchas y bandeja para secatoallas ofrecidas como accesorio (página 116).

Producto 2 en 1: Secatoallas + calefactor incorporado en un mismo producto.



ESPECIFICACIONES TÉCNICAS

MODELOS		TMILN50B115
Número de tubos		18
Potencia nominal (W)	Secatoallas	500
	Calefactor	1.000
Tensión (V)		220-240 V ~
Frecuencia (Hz)		50
Amperaje (A)	Secatoallas	2,2
	Calefactor	4,4
Aislamiento		Clase II
Protección IP		IP24
Ancho x alto x prof. (mm)		500 x 1.150 x 30
Fondo instalado (mm)		140
Peso (Kg)		9,9
Peso con embalaje (Kg)		11,5
Área recomendada (m^2)		Hasta 10
Longitud de cable (m)		1,4
Tipo de clavija		No incluida
El producto incluye		4 soportes, kit y plantilla de instalación + manual de usuario
Accesorios compatibles		Perchas - RSH*002 / Bandeja RSR*003
Acabados		Blanco RAL 9016
EAN13		8435556147626

ESQUEMA

Cotas expresadas en mm.

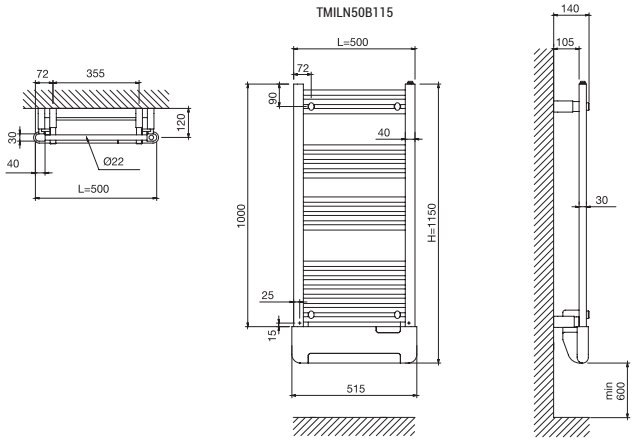

1) Según tests realizados por Rointe para calefactar una estancia de 10 m^2 a 21ºC durante un periodo de 12 horas.

ZOCCA OVAL







Modelo expuesto

TZOVN50C078 - Zocca Oval 300W cromo

SECATOALLAS ELÉCTRICO DIGITAL CON CONTROL OVAL

CONTROL

- **Panel mecánico con 4 botones** e indicadores LED.
- **6 modos de temperatura** diferentes.
- **Compatible con mando a distancia** para funcionalidad ampliada.

AHORRO

- Función de ahorro energético **Ventanas Abiertas.**

TECNOLOGÍA

- **Termostato digital** de alta sensibilidad.
- **Optimum Flux tech:** termo-fluido de alta transferencia térmica.

FUNCIONALIDAD

- **Programable 24/7** desde mando.
- **Función Boost:** 15, 30, 45, 60, 90 ó 120 minutos a máxima potencia.
- **2 modos de bloqueo:** desde el producto y/o mando a distancia (opcional).

DISEÑO

- Cuerpo **acero ST12.**
- Colectores circulares de ø 32 mm y tubos de 20 x 40 mm.
- Suministrado con manguera (1,4 m) y clavija tipo C para conexión eléctrica.
- **Fácil y rápida instalación:** Incluye soportes de pared, kit de instalación y plantilla para una sujeción rápida, sencilla.

Compatible con mandos a distancia AIR Control y BASIC Control disponibles en página 152.





ESPECIFICACIONES TÉCNICAS

MODELOS		BLANCO	TZOVN50B078	TZOVN50B110	TZOVN50B142	TZOVN50B174
		CROMO	TZOVN50C078	TZOVN50C110	TZOVN50C142	TZOVN50C174
		GRAFITO	TZOVN50N078	TZOVN50N110	TZOVN50N142	TZOVN50N174
Número de tubos			13	17	21	25
Potencia nominal (W)	Blanco / Grafito		300	500	750	1.000
	Cromo		300	300	500	750
Tensión (V)			220-240 V ~	220-240 V ~	220-240 V ~	220-240 V ~
Frecuencia (Hz)			50	50	50	50
Amperaje (A)	Blanco / Grafito		1,3	2,2	3,3	4,3
	Cromo		1,3	1,3	2,2	3,3
Aislamiento			Clase II	Clase II	Clase II	Clase II
Protección IP			IP44	IP44	IP44	IP44
Ancho x alto x prof. (mm)			500 x 883 x 62	500 x 1.201 x 62	500 x 1.519 x 62	500 x 1.837 x 62
Fondo instalado (mm)			97	97	97	97
Peso (Kg)			14,0	19,1	23,0	26,8
Peso con embalaje (Kg)			15,7	21,4	25,6	30,0
Área recomendada (m^2)			Hasta 3	Hasta 5	Hasta 7,5	Hasta 10
Longitud de cable (m)			1,4	1,4	1,4	1,4
Tipo de clavija			Tipo C	Tipo C	Tipo C	Tipo C
El producto incluye			4 soportes, kit y plantilla de instalación + manual de usuario			
Accesorios compatibles			-			
Acabados			Blanco RAL 9016 / Cromado / Grafito texturado			
EAN13		BLANCO	8435556138129	8435556138136	8435556138143	8435556138150
		CROMO	8435556138167	8435556138174	8435556138181	8435556138198
		GRAFITO	8435556138204	8435556138211	8435556138228	8435556138235

ESQUEMA

Cotas expresadas en mm.

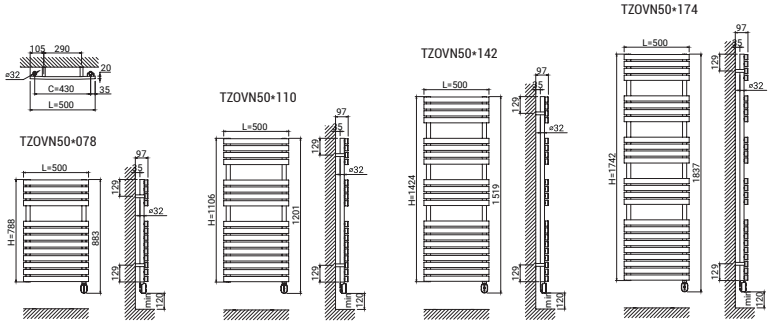

1) Este producto cumple la normativa ECODISEÑO cuando se controla mediante un mando a distancia (vendido por separado).

ZOCCA CABLE







Modelo expuesto
TZOCN50B078 - Zocca Cable 300W blanco

SECATOALLAS ELÉCTRICO CON RESISTENCIA

TECNOLOGÍA

- Resistencia con termostato y termofusible de seguridad.

DISEÑO

- Cuerpo **acero ST12.**
- Colectores circulares de ø 32 mm y tubos de 20 x 40 mm.
- Suministrado con manguera (1,4 m) y clavija tipo C para conexión eléctrica.
- **Fácil y rápida instalación:** Incluye soportes de pared, kit de instalación y plantilla para una sujeción rápida, sencilla.

OPTIMUM FLUX TECH

10 AÑOS GARANTÍA EN EL CUERPO

3 AÑOS GARANTÍA EN LA ELECTRÓNICA

ESPECIFICACIONES TÉCNICAS

RoHS CE

MODELOS		BLANCO	TZOCN50B078	TZOCN50B110	TZOCN50B142	TZOCN50B174
		CROMO	TZOCN50C078	TZOCN50C110	TZOCN50C142	TZOCN50C174
		GRAFITO	TZOCN50N078	TZOCN50N110	TZOCN50N142	TZOCN50N174
Número de tubos			13	17	21	25
Potencia nominal (W)		Blanco / Grafito	300	500	750	1.000
		Cromo	300	300	500	750
Tensión (V)			220-240 V ~	220-240 V ~	220-240 V ~	220-240 V ~
Frecuencia (Hz)			50	50	50	50
Amperaje (A)		Blanco / Grafito	1,3	2,2	3,3	4,3
		Cromo	1,3	1,3	2,2	3,3
Aislamiento			Clase II	Clase II	Clase II	Clase II
Protección IP			IP55	IP55	IP55	IP55
Ancho x alto x prof. (mm)			500 x 828 x 62	500 x 1.146 x 62	500 x 1.464 x 62	500 x 1.782 x 62
Fondo instalado (mm)			97	97	97	97
Peso (Kg)			14,0	19,1	23,0	26,8
Peso con embalaje (Kg)			15,7	21,4	25,7	30,0
Área recomendada (m^2)			Hasta 3	Hasta 5	Hasta 7,5	Hasta 10
Longitud de cable (m)			1,4	1,4	1,4	1,4
Tipo de clavija			Tipo C	Tipo C	Tipo C	Tipo C
El producto incluye			4 soportes, kit y plantilla de instalación + manual de usuario			
Accesorios compatibles			-			
Acabados			Blanco RAL 9016 / Cromado / Grafito texturado			
EAN13		BLANCO	8435556135180	8435556135197	8435556135203	8435556135210
		CROMO	8435556135227	8435556135234	8435556135241	8435556135258
		GRAFITO	8435556135265	8435556135272	8435556135289	8435556135296

ESQUEMA

Cotas expresadas en mm.

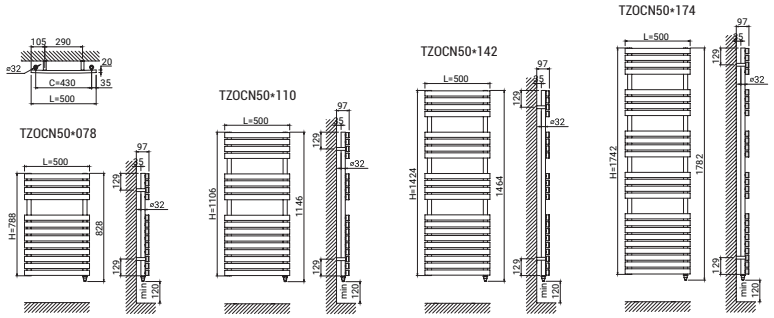

LYON WIFI OVAL





Modelo expuesto
TLYWN50C120 - Lyon Oval Wi-Fi 500W blanco

SECATOALLAS ELÉCTRICO DIGITAL WI-FI CON INTELIGENCIA ARTIFICIAL

CONTROL

- **Módulo Wi-Fi** Inside: conexión directa sin pasarelas [1].
- **App** de control para smartphone gratuita.
- **Panel táctil con 4 botones** e indicadores LED.
- **6 modos de temperatura** diferentes.
- **Compatible con App** para funcionalidad ampliada.

AHORRO

- **AIH System:** inteligencia artificial con consejos de eficiencia y ahorro [2].
- Medidor de consumo integrado **True Real Power** [3].
- **Estadísticas de consumo y coste** en la App con tarifa eléctrica PVPC automática.
- Función de ahorro energético **Ventanas Abiertas.**
- **Inicio anticipado:** en modo programación, el radiador determina su puesta en marcha para optimizar los tiempos de precalentamiento.
- **Acciones automatizadas** según geolocalización.

TECNOLOGÍA

- **Tecnología Optimum Flux Tech**: termo-fluido de alta transferencia térmica.
- Termostato digital de alta sensibilidad **±0,1 °C.**
- Segurización de comunicaciones.

FUNCIONALIDAD

- **Programable 24/7** desde App.
- **Función Boost:** 15, 30, 45, 60, 90 ó 120 minutos a máxima potencia.
- **Modo Usuario:** restringe el rango de temperaturas.
- **Modo Hotel:** restringe el rango de temperaturas seleccionables y bloquea parte de la funcionalidad.
- **2 modos de bloqueo:** desde el producto y/o App.

DISEÑO

- Cuerpo **acero ST12.**
- Colectores de 30 x 40 mm y tubos de 10 x 40 mm.
- Cable/manguera (1,4 m) instalada en lado derecho.
- **Fácil y rápida instalación:** Incluye soportes de pared, kit de instalación y plantilla.

Escanea y descarga la nueva versión de la app Rointe Connect

Consíguelo en el App Store · Google Play · Disponible como Web App · works with the Google Assistant · works with alexa

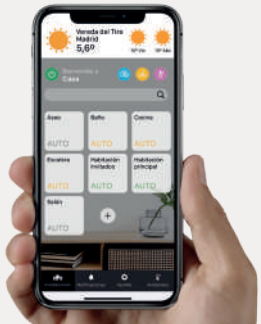



ESPECIFICACIONES TÉCNICAS

MODELOS		BLANCO	TLYWN50B080	TLYWN50B120	TLYWN50B160	TLYWN50B180
		CROMO	TLYWN50C080	TLYWN50C120	TLYWN50C160	TLYWN50C180
Número de tubos			8	12	16	18
Potencia nominal (W)		Blanco	300	500	750	1.000
		Cromo	300	300	500	750
Tensión (V)			220-240 V ~	220-240 V ~	220-240 V ~	220-240 V ~
Frecuencia (Hz)			50	50	50	50
Amperaje (A)		Blanco	1,3	2,2	3,3	4,3
		Cromo	1,3	1,3	2,2	3,3
Aislamiento			Clase II	Clase II	Clase II	Clase II
Protección IP			IP44	IP44	IP44	IP44
Ancho x alto x prof. (mm)			500 x 895 x 30	500 x 1.295 x 30	500 x 1.695 x 30	500 x 1.895 x 30
Fondo instalado (mm)			85	85	85	85
Peso (Kg)			7,5	11,6	16,5	19,5
Peso con embalaje (Kg)			9,2	13,8	19,1	22,5
Área recomendada (m^2)			Hasta 3	Hasta 5	Hasta 7,5	Hasta 10
Longitud de cable (m)			1,4	1,4	1,4	1,4
Tipo de clavija			Tipo C	Tipo C	Tipo C	Tipo C
El producto incluye			4 soportes, kit y plantilla de instalación + manual de usuario			
Accesorios compatibles			-			
Acabados			Blanco RAL 9016 / Cromado			
EAN13		BLANCO	8435556146551	8435556146568	8435556146575	8435556146582
		CROMO	8435556146599	8435556146605	8435556146612	8435556146629

ESQUEMA

Cotas expresadas en mm.

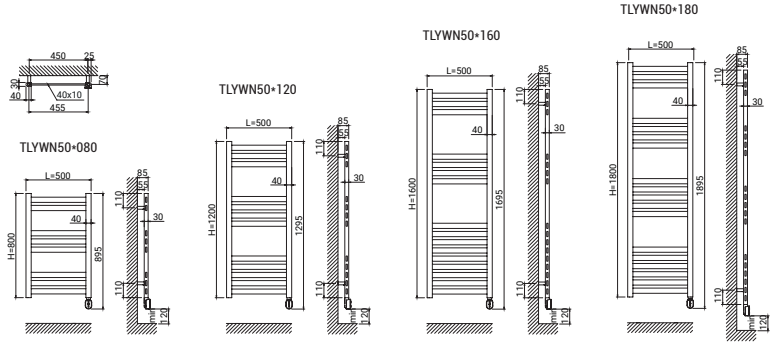

1) Compatible con redes Wi-Fi de 2.4 GHz. 2) Disponible a partir del segundo semestre de 2023. 3) El dato puede variar en función de las circunstancias de la instalación eléctrica. 4) Este producto cumple la normativa ECODISEÑO cuando se controla a través de la App.

LYON OVAL





Modelo expuesto
TLYVN50C120 - Lyon Oval 500W cromo

SECATOALLAS ELÉCTRICO DIGITAL CON CONTROL OVAL

CONTROL
- **Panel mecánico con 4 botones** e indicadores LED.
- **6 modos de temperatura** diferentes.
- **Compatible con mando a distancia** para funcionalidad ampliada.

AHORRO
- Función de ahorro energético **Ventanas Abiertas.**

TECNOLOGÍA
- **Termostato digital** de alta sensibilidad.
- **Optimum Flux tech:** termo-fluido de alta transferencia térmica.

FUNCIONALIDAD
- **Programable 24/7** desde mando.
- **Función Boost:** 15, 30, 45, 60, 90 ó 120 minutos a máxima potencia.
- **Bloqueo** de panel.
- **2 modos de bloqueo:** desde el producto y/o mando a distancia (opcional).

DISEÑO
- Cuerpo **acero ST12.**
- Colectores de 30 x 40 mm y tubos de 10 x 40 mm.
- Cable/manguera (1,4 m) instalada en lado derecho.
- **Fácil y rápida instalación:** Incluye soportes de pared, kit de instalación y plantilla para una sujeción rápida, sencilla.

Compatible con mandos a distancia AIR Control y BASIC Control disponibles en página 152.



ecodiseño ERP READY [1] · OPTIMUM FLUX TECH · 10 AÑOS GARANTÍA EN EL CUERPO · 3 AÑOS GARANTÍA EN LA ELECTRÓNICA

ESPECIFICACIONES TÉCNICAS

RoHS CE

MODELOS		BLANCO	TLYVN50B080	TLYVN50B120	TLYVN50B160	TLYVN50B180
		CROMO	TLYVN50C080	TLYVN50C120	TLYVN50C160	TLYVN50C180
Número de tubos			8	12	16	18
Potencia nominal (W)		Blanco	300	500	750	1.000
		Cromo	300	300	500	750
Tensión (V)			220-240 V ~	220-240 V ~	220-240 V ~	220-240 V ~
Frecuencia (Hz)			50	50	50	50
Amperaje (A)		Blanco	1,3	2,2	3,3	4,3
		Cromo	1,3	1,3	2,2	3,3
Aislamiento			Clase II	Clase II	Clase II	Clase II
Protección IP			IP44	IP44	IP44	IP44
Ancho x alto x prof. (mm)			500 x 895 x 30	500 x 1.295 x 30	500 x 1.695 x 30	500 x 1.895 x 30
Fondo instalado (mm)			85	85	85	85
Peso (Kg)			7,5	11,6	16,5	19,5
Peso con embalaje (Kg)			9,2	13,8	19,1	22,5
Área recomendada (m^2)			Hasta 3	Hasta 5	Hasta 7,5	Hasta 10
Longitud de cable (m)			1,4	1,4	1,4	1,4
Tipo de clavija			Tipo C	Tipo C	Tipo C	Tipo C
El producto incluye			4 soportes, kit y plantilla de instalación + manual de usuario			
Accesorios compatibles			-			
Acabados			Blanco RAL 9016 / Cromado			
EAN13		BLANCO	8435556132516	8435556132523	8435556132530	8435556132547
		CROMO	8435556132554	8435556132561	8435556132578	8435556132585

ESQUEMA

Cotas expresadas en mm.

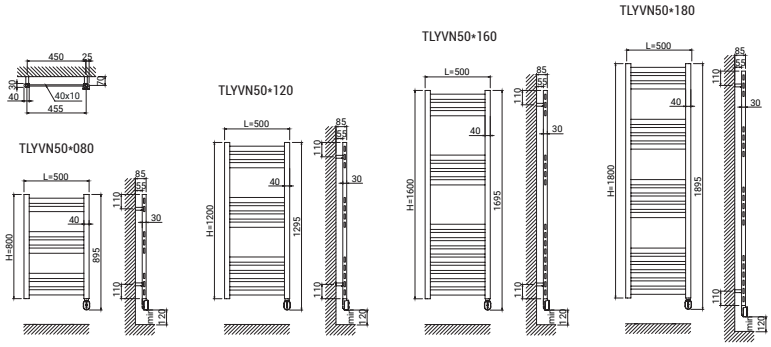

1) Este producto cumple la normativa ECODISEÑO cuando se controla mediante un mando a distancia (vendido por separado).

ELBA WIFI OVAL







Modelo expuesto
TELWN50N077 - Elba Oval Wi-Fi 300W negro RAL 9005

SECATOALLAS ELÉCTRICO DIGITAL WI-FI CON INTELIGENCIA ARTIFICIAL

CONTROL

- **Módulo Wi-Fi** Inside: conexión directa sin pasarelas [1].
- **App** de control para smartphone gratuita.
- **Panel táctil con 4 botones** e indicadores LED.
- **6 modos de temperatura** diferentes.
- **Compatible con App** para funcionalidad ampliada.

AHORRO

- **AIH System:** inteligencia artificial con consejos de eficiencia y ahorro [2].
- Medidor de consumo integrado **True Real Power** [3].
- **Estadísticas de consumo y coste** en la App con tarifa eléctrica PVPC automática.
- Función de ahorro energético **Ventanas Abiertas.**
- **Inicio anticipado:** en modo programación, el radiador determina su puesta en marcha para optimizar los tiempos de precalentamiento.
- **Acciones automatizadas** según geolocalización.

TECNOLOGÍA

- **Tecnología Optimum Flux Tech**: termo-fluido de alta transferencia térmica.
- Termostato digital de alta sensibilidad **±0,1 °C.**
- Segurización de comunicaciones.

FUNCIONALIDAD

- **Programable 24/7** desde App.
- **Función Boost:** 15, 30, 45, 60, 90 ó 120 minutos a máxima potencia.
- **Modo Usuario:** restringe el rango de temperaturas.
- **Modo Hotel:** restringe el rango de temperaturas seleccionables y bloquea parte de la funcionalidad.
- **2 modos de bloqueo:** desde el producto y/o App.

DISEÑO

- Cuerpo **acero ST12.**
- Colectores de 30 x 40 mm y tubos de ø 22 mm.
- Cable/manguera (1,4 m) instalada en lado derecho.
- **Fácil y rápida instalación:** Incluye soportes de pared, kit de instalación y plantilla.
- Perchas y bandeja para secatoallas ofrecidas como accesorio (página 116).

Escanea y descarga la nueva versión de la app Rointe Connect

Consíguelo en el App Store · Google Play · Disponible como Web App · works with the Google Assistant · works with alexa

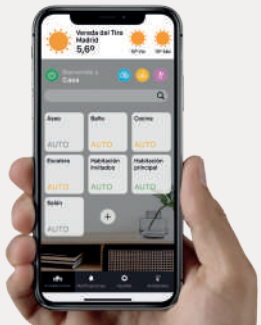

ESPECIFICACIONES TÉCNICAS

MODELOS		BLANCO	TELWN50B077	TELWN50B112	TELWN50B150	TELWN50B172
		CROMO	TELWN50C077	TELWN50C112	TELWN50C150	TELWN50C172
		NEGRO	TELWN50N077	TELWN50N112		
Número de tubos			12	19	26	34
Potencia nominal (W)	Blanco / Negro		300	500	750	1.000
	Cromo		300	300	500	750
Tensión (V)			220-240 V ~	220-240 V ~	220-240 V ~	220-240 V ~
Frecuencia (Hz)			50	50	50	50
Amperaje (A)	Blanco / Negro		1,3	2,2	3,3	4,3
	Cromo		1,3	1,3	2,2	3,3
Aislamiento			Clase II	Clase II	Clase II	Clase II
Protección IP			IP44	IP44	IP44	IP44
Ancho x alto x prof. (mm)			500 x 865 x 30	500 x 1.215 x 30	500 x 1.595 x 30	500 x 1.815 x 30
Fondo instalado (mm)			100	100	100	100
Peso (Kg)			7,4	11,6	14,6	18,1
Peso con embalaje (Kg)			9,0	13,8	17,1	21,0
Área recomendada (m^2)			Hasta 3	Hasta 5	Hasta 7,5	Hasta 10
Longitud de cable (m)			1,4	1,4	1,4	1,4
Tipo de clavija			Tipo C	Tipo C	Tipo C	Tipo C
El producto incluye			3 soportes, kit y plantilla de instalación + manual de usuario			
Accesorios compatibles			Perchas - RSH*002 / Bandeja RSR*003			
Acabados			Blanco RAL 9016 / Cromado / Negro RAL 9005			
EAN13		BLANCO	8435556146377	8435556146384	8435556146391	8435556146407
		CROMO	8435556146414	8435556146421	8435556146438	8435556146445
		NEGRO	8435556146452	8435556146469		

ESQUEMA

Cotas expresadas en mm.

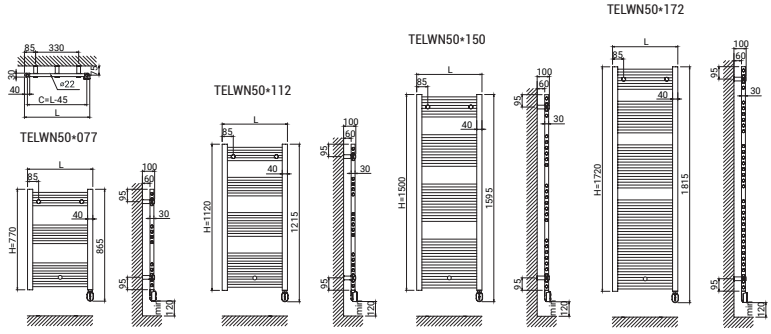

1) Compatible con redes Wi-Fi de 2.4 GHz. 2) Disponible a partir del segundo semestre de 2023. 3) El dato puede variar en función de las circunstancias de la instalación eléctrica. 4) Este producto cumple la normativa ECODISEÑO cuando se controla a través de la App.

ELBA OVAL

SECATOALLAS ELÉCTRICO DIGITAL
CON CONTROL OVAL







Modelo expuesto
TELVN50B150 - Elba Oval 750W blanco RAL 9016

CONTROL
- **Panel mecánico con 4 botones** e indicadores LED.
- **6 modos de temperatura** diferentes.
- **Compatible con mando a distancia** para funcionalidad ampliada.

AHORRO
- Función de ahorro energético **Ventanas Abiertas.**

TECNOLOGÍA
- **Termostato digital** de alta sensibilidad.
- **Optimum Flux tech:** termo-fluido de alta transferencia térmica.

FUNCIONALIDAD
- **Programable 24/7** desde mando.
- **Función Boost:** 15, 30, 45, 60, 90 ó 120 minutos a máxima potencia.
- **2 modos de bloqueo:** desde el producto y/o mando a distancia (opcional).

DISEÑO
- Cuerpo **acero ST12.**
- Colectores de 30 x 40 mm y tubos de ø 22 mm.
- Cable/manguera (1,4 m) instalada en lado derecho.
- **Fácil y rápida instalación:** Incluye soportes de pared, kit de instalación y plantilla para una sujeción rápida, sencilla.
- Perchas y bandeja para secatoallas ofrecidas como accesorio (página 116).

Compatible con mandos a distancia
AIR Control
y BASIC Control
disponibles en
página 152.



ESQUEMA

Cotas expresadas en mm.

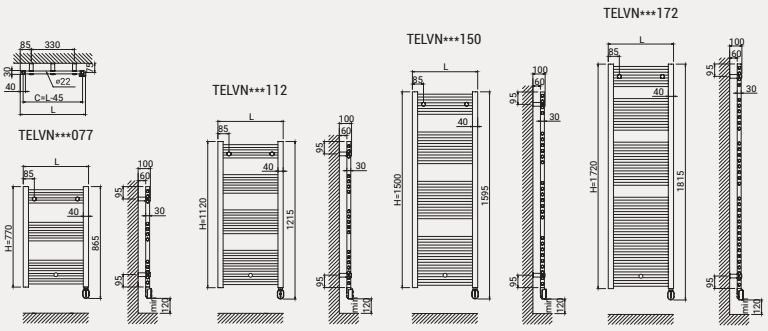

ecodiseño ERPREADY [1] · OPTIMUM FLUX TECH · 10 AÑOS GARANTÍA EN EL CUERPO · 3 AÑOS GARANTÍA EN LA ELECTRÓNICA

ESPECIFICACIONES TÉCNICAS

RoHS CE

MODELOS	BLANCO	TELVN40B077	TELVN40B112	TELVN40B150	TELVN40B172	TELVN45B077	TELVN45B112	TELVN45B150	TELVN45B172
	CROMO	TELVN40C077	TELVN40C112	TELVN40C150	TELVN40C172	TELVN45C077	TELVN45C112	TELVN45C150	TELVN45C172
Número de tubos		12	19	26	34	12	19	26	34
Potencia nom. (W)	Blanco	300	500	750	1.000	300	500	750	1.000
	Cromo	300	300	500	750	300	300	500	750
Tensión (V)		220-240 V ~	220-240 V ~	220-240 V ~	220-240 V ~	220-240 V ~	220-240 V ~	220-240 V ~	220-240 V ~
Frecuencia (Hz)		50	50	50	50	50	50	50	50
Amperaje (A)	Blanco	1,3	2,2	3,3	4,4	1,3	2,2	3,3	4,4
	Cromo	1,3	1,3	2,2	3,3	1,3	1,3	2,2	3,3
Aislamiento		Clase II	Clase II	Clase II	Clase II	Clase II	Clase II	Clase II	Clase II
Protección IP		IP44	IP44	IP44	IP44	IP44	IP44	IP44	IP44
Ancho x alto x prof. (mm)		400 x 865 x 30	400 x 1.215 x 30	400 x 1.595 x 30	400 x 1.815 x 30	450 x 865 x 30	450 x 1.215 x 30	450 x 1.595 x 30	450 x 1.815 x 30
Fondo inst. (mm)		100	100	100	100	100	100	100	100
Peso (Kg)		6,1	9,8	12,9	15,4	6,7	10,6	14,0	16,7
P. con embalaje (Kg)		7,5	11,6	15,0	17,9	8,2	12,6	16,3	19,4
Área recom. (m^2)		Hasta 3	Hasta 5	Hasta 7,5	Hasta 10	Hasta 3	Hasta 5	Hasta 7,5	Hasta 10
Long. de cable (m)		1,4	1,4	1,4	1,4	1,4	1,4	1,4	1,4
Tipo de clavija		Tipo C	Tipo C	Tipo C	Tipo C	Tipo C	Tipo C	Tipo C	Tipo C
El producto incluye		3 soportes, kit y plantilla de instalación + manual de usuario							
Accesorios comp.		Perchas - RSH*002 / Bandeja - RSR*003							
		Blanco RAL 9016 / Cromo							
EAN13	BLANCO	8435556144373	8435556144380	8435556144397	8435556144403	8435556131236	8435556131243	8435556131250	8435556131267
	CROMO	8435556144410	8435556144427	8435556144434	8435556144441	8435556131274	8435556131281	8435556131298	8435556131304

MODELOS	BLANCO	TELVN50B077	TELVN50B112	TELVN50B150	TELVN50B172	TELVN55B077	TELVN55B112	TELVN55B150	TELVN55B172
	CROMO	TELVN50C077	TELVN50C112	TELVN50C150	TELVN50C172	TELVN55C077	TELVN55C112	TELVN55C150	TELVN55C172
	NEGRO	TELVN50N077	TELVN50N112						
Número de tubos		12	19	26	34	12	19	26	34
Potencia nom. (W)	Blanco / Negro	300	500	750	1.000	300	500	750	1.000
	Cromo	300	300	500	750	300	300	500	750
Tensión (V)		220-240 V ~	220-240 V ~	220-240 V ~	220-240 V ~	220-240 V ~	220-240 V ~	220-240 V ~	220-240 V ~
Frecuencia (Hz)		50	50	50	50	50	50	50	50
Amperaje (A)	Blanco / Negro	1,3	2,2	3,3	4,4	1,3	2,2	3,3	4,4
	Cromo	1,3	1,3	2,2	3,3	1,3	1,3	2,2	3,3
Aislamiento		Clase II	Clase II	Clase II	Clase II	Clase II	Clase II	Clase II	Clase II
Protección IP		IP44	IP44	IP44	IP44	IP44	IP44	IP44	IP44
Ancho x alto x prof. (mm)		500 x 865 x 30	500 x 1.215 x 30	500 x 1.595 x 30	500 x 1.815 x 30	550 x 865 x 30	550 x 1.215 x 30	550 x 1.595 x 30	550 x 1.815 x 30
Fondo instalado (mm)		100	100	100	100	100	100	100	100
Peso (Kg)		7,4	11,6	14,6	18,1	7,8	12,6	15,6	19,4
P. con embalaje (Kg)		9,0	13,8	17,1	21,0	9,5	14,9	18,2	22,5
Área recom. (m^2)		Hasta 3	Hasta 5	Hasta 7,5	Hasta 10	Hasta 3	Hasta 5	Hasta 7,5	Hasta 10
Long. de cable (m)		1,4	1,4	1,4	1,4	1,4	1,4	1,4	1,4
Tipo de clavija		Tipo C	Tipo C	Tipo C	Tipo C	Tipo C	Tipo C	Tipo C	Tipo C
El producto incluye		3 soportes, kit y plantilla de instalación + manual de usuario							
Accesorios comp.		Perchas - RSH*002 / Bandeja - RSR*003							
Acabados		Blanco RAL 9016 / Cromo / Negro RAL 9005				Blanco RAL 9016 / Cromo			
EAN13	BLANCO	8435556131311	8435556114246	8435556131335	8435556131342	8435556131397	8435556131403	8435556131410	8435556131427
	CROMO	8435556131359	8435556131366	8435556131373	8435556131380	8435556131434	8435556131441	8435556131458	8435556131465
	NEGRO	8435556114277	8435556124672						

1) Este producto cumple la normativa ECODISEÑO cuando se controla mediante un mando a distancia (vendido por separado).

ELBA LCD





Modelo expuesto
TELLN50C150 - Elba LCD 500W cromo

SECATOALLAS ELÉCTRICO CON CONTROL DIGITAL

CONTROL
- **Panel mecánico con 5 botones** y pantalla LCD.
- 3 modos: **Confort, Eco y Anti-hielo.**

AHORRO
- Función de ahorro energético **Ventanas Abiertas.**

TECNOLOGÍA
- Termostato digital de alta sensibilidad **±0,1 ºC.**
- **Optimum Flux tech:** termo-fluido de alta transferencia térmica.

FUNCIONALIDAD
- **Programable 24/7.**
- **Función Boost:** 15, 30, 60 ó 120 minutos a máxima potencia.
- **Bloqueo** de panel.

DISEÑO
- Cuerpo **acero ST12.**
- Colectores de 30 x 40 mm y tubos de ø 22 mm.
- Suministrado con manguera (1,4 m) y clavija tipo C para conexión eléctrica.
- **Fácil y rápida instalación:** Incluye soportes de pared, kit de instalación y plantilla para una sujeción rápida, sencilla.
- Perchas y bandeja para secatoallas ofrecidas como accesorio (página 116).

ESQUEMA

Cotas expresadas en mm.

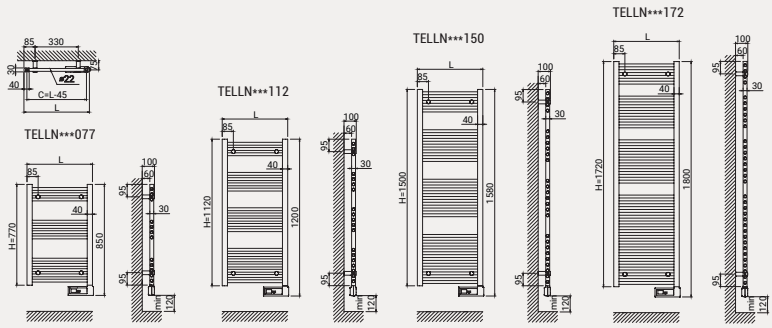

ESPECIFICACIONES TÉCNICAS

MODELOS		BLANCO	TELLN40B077	TELLN40B112	TELLN40B150	TELLN40B172	TELLN45B077	TELLN45B112	TELLN45B150	TELLN45B172
		CROMO	TELLN40C077	TELLN40C112	TELLN40C150	TELLN40C172	TELLN45C077	TELLN45C112	TELLN45C150	TELLN45C172
Número de tubos			12	19	26	34	12	19	26	34
Potencia nom. (W)	Blanco		300	500	750	1.000	300	500	750	1.000
	Cromo		300	300	500	750	300	300	500	750
Tensión (V)			220-240 V ~	220-240 V ~	220-240 V ~	220-240 V ~	220-240 V ~	220-240 V ~	220-240 V ~	220-240 V ~
Frecuencia (Hz)			50	50	50	50	50	50	50	50
Amperaje (A)	Blanco		1,3	2,2	3,3	4,3	1,3	2,2	3,3	4,3
	Cromo		1,3	1,3	2,2	3,3	1,3	1,3	2,2	3,3
Aislamiento			Clase II	Clase II	Clase II	Clase II	Clase II	Clase II	Clase II	Clase II
Protección IP			IP44	IP44	IP44	IP44	IP44	IP44	IP44	IP44
Ancho x alto x prof. (mm)			400 x 850 x 30	400 x 1.200 x 30	400 x 1.580 x 30	400 x 1.800 x 30	450 x 850 x 30	450 x 1.200 x 30	450 x 1.580 x 30	450 x 1.800 x 30
Fondo inst. (mm)			100	100	100	100	100	100	100	100
Peso (Kg)			6,1	9,8	12,9	15,4	6,7	10,6	14,0	16,7
P. con embalaje (Kg)			7,5	11,6	15,0	17,9	8,2	12,6	16,3	19,4
Área recom. (m^2)			Hasta 3	Hasta 5	Hasta 7,5	Hasta 10	Hasta 3	Hasta 5	Hasta 7,5	Hasta 10
Long. de cable (m)			1,4	1,4	1,4	1,4	1,4	1,4	1,4	1,4
Tipo de clavija			Tipo C	Tipo C	Tipo C	Tipo C	Tipo C	Tipo C	Tipo C	Tipo C
El producto incluye			3 soportes, kit y plantilla de instalación + manual de usuario							
Accesorios comp.			Perchas - RSH*002 / Bandeja - RSR*003							
			Blanco RAL 9016 / Cromo							
EAN13	BLANCO		8435556144458	8435556144465	8435556144472	8435556144489	8435556137245	8435556137252	8435556137269	8435556137276
	CROMO		8435556144496	8435556144502	8435556144519	8435556144526	8435556137283	8435556137290	8435556137306	8435556137313

MODELOS		BLANCO	TELLN50B077	TELLN50B112	TELLN50B150	TELLN50B172	TELLN55B077	TELLN55B112	TELLN55B150	TELLN55B172
		CROMO	TELLN50C077	TELLN50C112	TELLN50C150	TELLN50C172	TELLN55C077	TELLN55C112	TELLN55C150	TELLN55C172
Número de tubos			12	19	26	34	12	19	26	34
Potencia nom. (W)	Blanco		300	500	750	1.000	300	500	750	1.000
	Cromo		300	300	500	750	300	300	500	750
Tensión (V)			220-240 V ~	220-240 V ~	220-240 V ~	220-240 V ~	220-240 V ~	220-240 V ~	220-240 V ~	220-240 V ~
Frecuencia (Hz)			50	50	50	50	50	50	50	50
Amperaje (A)	Blanco		1,3	2,2	3,3	4,3	1,3	2,2	3,3	4,3
	Cromo		1,3	1,3	2,2	3,3	1,3	1,3	2,2	3,3
Aislamiento			Clase II	Clase II	Clase II	Clase II	Clase II	Clase II	Clase II	Clase II
Protección IP			IP44	IP44	IP44	IP44	IP44	IP44	IP44	IP44
Ancho x alto x prof. (mm)			500 x 850 x 30	500 x 1.200 x 30	500 x 1.580 x 30	500 x 1.800 x 30	550 x 850 x 30	550 x 1.200 x 30	550 x 1.580 x 30	550 x 1.800 x 30
Fondo instalado (mm)			100	100	100	100	100	100	100	100
Peso (Kg)			7,4	11,6	14,6	18,1	7,8	12,6	15,6	19,4
P. con embalaje (Kg)			9,0	13,8	17,1	21,0	9,5	14,9	18,2	22,5
Área recom. (m^2)			Hasta 3	Hasta 5	Hasta 7,5	Hasta 10	Hasta 3	Hasta 5	Hasta 7,5	Hasta 10
Long. de cable (m)			1,4	1,4	1,4	1,4	1,4	1,4	1,4	1,4
Tipo de clavija			Tipo C	Tipo C	Tipo C	Tipo C	Tipo C	Tipo C	Tipo C	Tipo C
El producto incluye			3 soportes, kit y plantilla de instalación + manual de usuario							
Accesorios comp.			Perchas - RSH*002 / Bandeja - RSR*003							
Acabados			Blanco RAL 9016 / Cromo							
EAN13	BLANCO		8435556137320	8435556137337	8435556137344	8435556137351	8435556137405	8435556137412	8435556137429	8435556137436
	CROMO		8435556137368	8435556137375	8435556137382	8435556137399	8435556137443	8435556137450	8435556137467	8435556137474

ELBA SWT

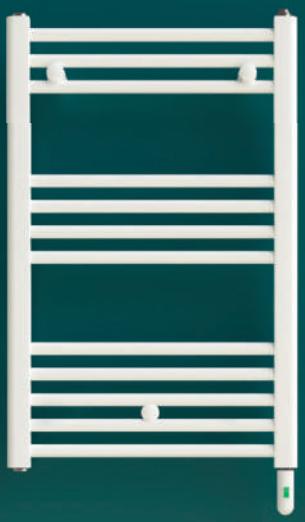



Modelo expuesto
TELON50B077 - Elba SWT 300W blanco RAL 9016

SECATOALLAS ELÉCTRICO CON CONTROL ON/OFF

TECNOLOGÍA

- Resistencia con termostato y termofusible de seguridad.
- **Interruptor ON/OFF** con indicador luminoso de consumo.

DISEÑO

- Cuerpo **acero ST12.**
- Colectores de 30 x 40 mm y tubos de ø 22 mm.
- Suministrado con manguera (1,4 m) y clavija tipo C para conexión eléctrica.
- **Fácil y rápida instalación:** Incluye soportes de pared, kit de instalación y plantilla para una sujeción rápida, sencilla.
- Perchas y bandeja para secatoallas ofrecidas como accesorio (página 116).

ESQUEMA

Cotas expresadas en mm.

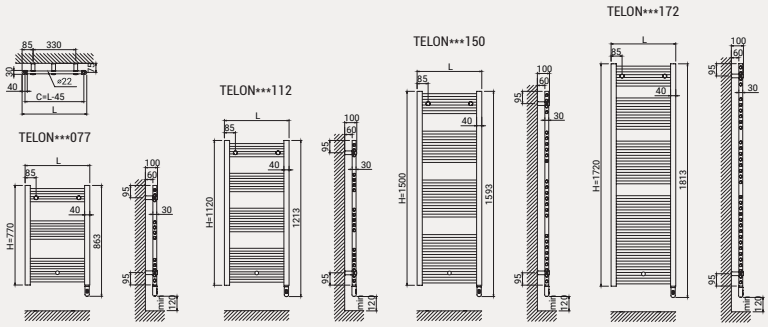

OPTIMUM FLUX TECH

10 AÑOS GARANTÍA EN EL CUERPO

3 AÑOS GARANTÍA EN LA ELECTRÓNICA

ESPECIFICACIONES TÉCNICAS

RoHS CE

MODELOS	BLANCO	TELON40B077	TELON40B112	TELON40B150	TELON40B172	TELON45B077	TELON45B112	TELON45B150	TELON45B172
	CROMO	TELON40C077	TELON40C112	TELON40C150	TELON40C172	TELON45C077	TELON45C112	TELON45C150	TELON45C172
Número de tubos		12	19	26	34	12	19	26	34
Potencia nom. (W)	Blanco	300	500	750	1.000	300	500	750	1.000
	Cromo	300	300	500	750	300	300	500	750
Tensión (V)		220-240 V ~	220-240 V ~	220-240 V ~	220-240 V ~	220-240 V ~	220-240 V ~	220-240 V ~	220-240 V ~
Frecuencia (Hz)		50	50	50	50	50	50	50	50
Amperaje (A)	Blanco	1,3	2,2	3,3	4,3	1,3	2,2	3,3	4,3
	Cromo	1,3	1,3	2,2	3,3	1,3	1,3	2,2	3,3
Aislamiento		Clase I	Clase I	Clase I	Clase I	Clase I	Clase I	Clase I	Clase I
Protección IP		IP54	IP54	IP54	IP54	IP54	IP54	IP54	IP54
Ancho x alto x prof. (mm)		400 x 863 x 30	400 x 1.213 x 30	400 x 1.593 x 30	400 x 1.813 x 30	450 x 863 x 30	450 x 1.213 x 30	450 x 1.593 x 30	450 x 1.813 x 30
Fondo inst. (mm)		100	100	100	100	100	100	100	100
Peso (Kg)		6,1	9,8	12,9	15,4	6,7	10,6	14,0	16,7
P. con embalaje (Kg)		7,5	11,6	15,0	17,9	8,2	12,6	16,3	19,4
Área recom. (m^2)		Hasta 3	Hasta 5	Hasta 7,5	Hasta 10	Hasta 3	Hasta 5	Hasta 7,5	Hasta 10
Long. de cable (m)		1,4	1,4	1,4	1,4	1,4	1,4	1,4	1,4
Tipo de clavija		Tipo C	Tipo C	Tipo C	Tipo C	Tipo C	Tipo C	Tipo C	Tipo C
El producto incluye		3 soportes, kit y plantilla de instalación + manual de usuario							
Accesorios comp.		Perchas - RSH*002 / Bandeja - RSR*003							
		Blanco RAL 9016 / Cromo							
EAN13	BLANCO	8435556127574	8435556127581	8435556127598	8435556127604	8435556130994	8435556131007	8435556131014	8435556131021
	CROMO	8435556127611	8435556127628	8435556127635	8435556127642	8435556131038	8435556131045	8435556131052	8435556131069

MODELOS	BLANCO	TELON50B077	TELON50B112	TELON50B150	TELON50B172	TELON55B077	TELON55B112	TELON55B150	TELON55B172
	CROMO	TELON50C077	TELON50C112	TELON50C150	TELON50C172	TELON55C077	TELON55C112	TELON55C150	TELON55C172
Número de tubos		12	19	26	34	12	19	26	34
Potencia nom. (W)	Blanco	300	500	750	1.000	300	500	750	1.000
	Cromo	300	300	500	750	300	300	500	750
Tensión (V)		220-240 V ~	220-240 V ~	220-240 V ~	220-240 V ~	220-240 V ~	220-240 V ~	220-240 V ~	220-240 V ~
Frecuencia (Hz)		50	50	50	50	50	50	50	50
Amperaje (A)	Blanco	1,3	2,2	3,3	4,3	1,3	2,2	3,3	4,3
	Cromo	1,3	1,3	2,2	3,3	1,3	1,3	2,2	3,3
Aislamiento		Clase I	Clase I	Clase I	Clase I	Clase I	Clase I	Clase I	Clase I
Protección IP		IP54	IP54	IP54	IP54	IP54	IP54	IP54	IP54
Ancho x alto x prof. (mm)		500 x 863 x 30	500 x 1.213 x 30	500 x 1.593 x 30	500 x 1.813 x 30	550 x 863 x 30	550 x 1.213 x 30	550 x 1.593 x 30	550 x 1.813 x 30
Fondo instalado (mm)		100	100	100	100	100	100	100	100
Peso (Kg)		7,4	11,6	14,6	18,1	7,8	12,6	15,6	19,4
P. con embalaje (Kg)		9,0	13,8	17,1	21,0	9,5	14,9	18,2	22,5
Área recom. (m^2)		Hasta 3	Hasta 5	Hasta 7,5	Hasta 10	Hasta 3	Hasta 5	Hasta 7,5	Hasta 10
Long. de cable (m)		1,4	1,4	1,4	1,4	1,4	1,4	1,4	1,4
Tipo de clavija		Tipo C	Tipo C	Tipo C	Tipo C	Tipo C	Tipo C	Tipo C	Tipo C
El producto incluye		3 soportes, kit y plantilla de instalación + manual de usuario							
Accesorios comp.		Perchas - RSH*002 / Bandeja - RSR*003							
Acabados		Blanco RAL 9016 / Cromo							
EAN13	BLANCO	8435556131076	8435556131083	8435556131090	8435556131106	8435556131151	8435556131168	8435556131175	8435556131182
	CROMO	8435556131113	8435556131120	8435556131137	8435556131144	8435556131199	8435556131205	8435556131212	8435556131229

ELBA CLV

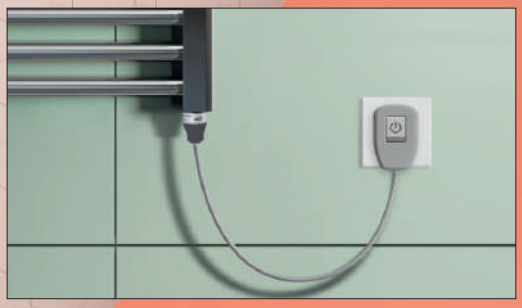

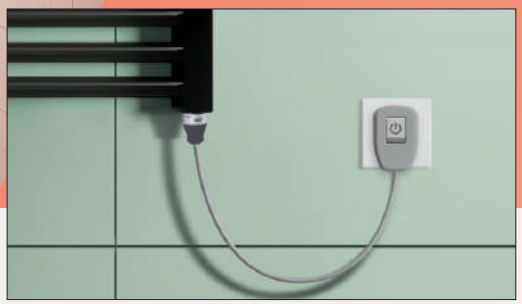



Modelo expuesto

TELJN50B077 - Elba CLV 300W blanco RAL 9016

SECATOALLAS ELÉCTRICO CON CLAVIJA ON/OFF

TECNOLOGÍA

- Resistencia con termostato y termofusible de seguridad.
- **Interruptor ON/OFF en la clavija** con indicador luminoso de consumo.

DISEÑO

- Cuerpo **acero ST12.**
- Colectores de 30 x 40 mm y tubos de ø 22 mm.
- Suministrado con manguera (1,4 m) y clavija tipo C para conexión eléctrica.
- **Fácil y rápida instalación:** Incluye soportes de pared, kit de instalación y plantilla para una sujeción rápida, sencilla.
- Perchas y bandeja para secatoallas ofrecidas como accesorio (página 116).

ESQUEMA

Cotas expresadas en mm.

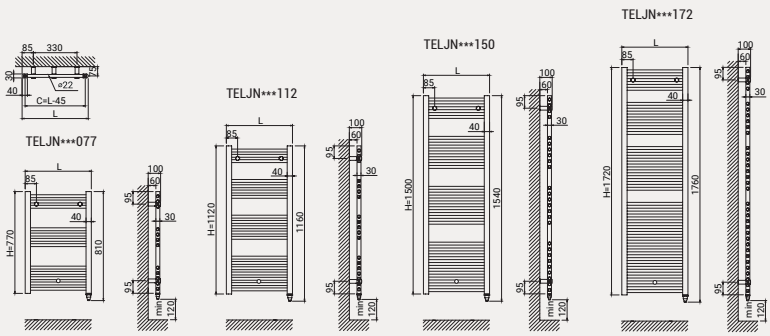

OPTIMUM FLUX TECH

10 AÑOS GARANTÍA EN EL CUERPO

3 AÑOS GARANTÍA EN LA ELECTRÓNICA

ESPECIFICACIONES TÉCNICAS

RoHS CE

MODELOS		BLANCO	TELJN40B077	TELJN40B112	TELJN40B150	TELJN40B172	TELJN45B077	TELJN45B112	TELJN45B150	TELJN45B172
		CROMO	TELJN40C077	TELJN40C112	TELJN40C150	TELJN40C172	TELJN45C077	TELJN45C112	TELJN45C150	TELJN45C172
Número de tubos			12	19	26	34	12	19	26	34
Potencia nom. (W)		Blanco	300	500	750	1.000	300	500	750	1.000
		Cromo	300	300	500	750	300	300	500	750
Tensión (V)			220-240 V ~	220-240 V ~	220-240 V ~	220-240 V ~	220-240 V ~	220-240 V ~	220-240 V ~	220-240 V ~
Frecuencia (Hz)			50	50	50	50	50	50	50	50
Amperaje (A)		Blanco	1,3	2,2	3,3	4,3	1,3	2,2	3,3	4,3
		Cromo	1,3	1,3	2,2	3,3	1,3	1,3	2,2	3,3
Aislamiento			Clase II	Clase II	Clase II	Clase II	Clase II	Clase II	Clase II	Clase II
Protección IP			IP55	IP55	IP55	IP55	IP55	IP55	IP55	IP55
Ancho x alto x prof. (mm)			400 x 810 x 30	400 x 1.160 x 30	400 x 1.540 x 30	400 x 1.760 x 30	450 x 810 x 30	450 x 1.160 x 30	450 x 1.540 x 30	450 x 1.760 x 30
Fondo inst. (mm)			100	100	100	100	100	100	100	100
Peso (Kg)			6,1	9,8	12,9	15,4	6,7	10,6	14,0	16,7
P. con embalaje (Kg)			7,5	11,6	15,0	17,9	8,2	12,6	16,3	19,4
Área recom. (m^2)			Hasta 3	Hasta 5	Hasta 7,5	Hasta 10	Hasta 3	Hasta 5	Hasta 7,5	Hasta 10
Long. de cable (m)			1,4	1,4	1,4	1,4	1,4	1,4	1,4	1,4
Tipo de clavija			Tipo C	Tipo C	Tipo C	Tipo C	Tipo C	Tipo C	Tipo C	Tipo C
El producto incluye			3 soportes, kit y plantilla de instalación + manual de usuario							
Accesorios comp.			Perchas - RSH*002 / Bandeja - RSR*003							
			Blanco RAL 9016 / Cromo							
EAN13		BLANCO	8435556144076	8435556144083	8435556144090	8435556144106	8435556144151	8435556144168	8435556144175	8435556144182
		CROMO	8435556144113	8435556144120	8435556144137	8435556144144	8435556144199	8435556144205	8435556144212	8435556144229

MODELOS		BLANCO	TELJN50B077	TELJN50B112	TELJN50B150	TELJN50B172	TELJN55B077	TELJN55B112	TELJN55B150	TELJN55B172
		CROMO	TELJN50C077	TELJN50C112	TELJN50C150	TELJN50C172	TELJN55C077	TELJN55C112	TELJN55C150	TELJN55C172
		NEGRO	TELJN50N077	TELJN50N112						
Número de tubos			12	19	26	34	12	19	26	34
Potencia nom. (W)		Blanco / Negro	300	500	750	1.000	300	500	750	1.000
		Cromo	300	300	500	750	300	300	500	750
Tensión (V)			220-240 V ~	220-240 V ~	220-240 V ~	220-240 V ~	220-240 V ~	220-240 V ~	220-240 V ~	220-240 V ~
Frecuencia (Hz)			50	50	50	50	50	50	50	50
Amperaje (A)		Blanco / Negro	1,3	2,2	3,3	4,3	1,3	2,2	3,3	4,3
		Cromo	1,3	1,3	2,2	3,3	1,3	1,3	2,2	3,3
Aislamiento			Clase II	Clase II	Clase II	Clase II	Clase II	Clase II	Clase II	Clase II
Protección IP			IP55	IP55	IP55	IP55	IP55	IP55	IP55	IP55
Ancho x alto x prof. (mm)			500 x 810 x 30	500 x 1.160 x 30	500 x 1.540 x 30	500 x 1.760 x 30	550 x 810 x 30	550 x 1.160 x 30	550 x 1.540 x 30	550 x 1.760 x 30
Fondo instalado (mm)			100	100	100	100	100	100	100	100
Peso (Kg)			7,4	11,6	14,6	18,1	7,8	12,6	15,6	19,4
P. con embalaje (Kg)			9,0	13,8	17,1	21,0	9,5	14,9	18,2	22,5
Área recom. (m^2)			Hasta 3	Hasta 5	Hasta 7,5	Hasta 10	Hasta 3	Hasta 5	Hasta 7,5	Hasta 10
Long. de cable (m)			1,4	1,4	1,4	1,4	1,4	1,4	1,4	1,4
Tipo de clavija			Tipo C	Tipo C	Tipo C	Tipo C	Tipo C	Tipo C	Tipo C	Tipo C
El producto incluye			3 soportes, kit y plantilla de instalación + manual de usuario							
Accesorios comp.			Perchas - RSH*002 / Bandeja - RSR*003							
Acabados			Blanco RAL 9016 / Cromo / Negro RAL 9005				Blanco RAL 9016 / Cromo			
EAN13		BLANCO	8436580778473	8435556144236	8435556144243	8435556144250	8435556144298	8435556144304	8435556144311	8435556144328
		CROMO	8435556105749	8435556144267	8435556144274	8435556144281	8435556144335	8435556144342	8435556144359	8435556144366
		NEGRO	8435556152637	8435556152644						

ELBA CABLE



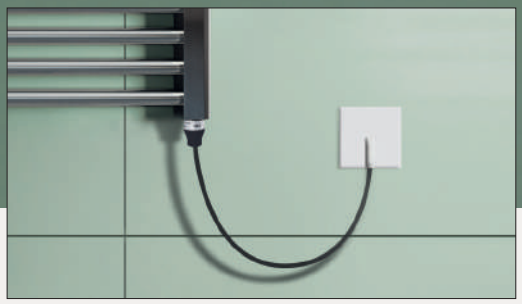

Modelo expuesto
TELCN50B077 - Elba Cable 300W blanco RAL 9016

SECATOALLAS ELÉCTRICO CON RESISTENCIA

TECNOLOGÍA

- Resistencia con termostato y termofusible de seguridad.

DISEÑO

- Cuerpo **acero ST12.**
- Colectores de 30 x 40 mm y tubos de ø 22 mm.
- Suministrado con manguera (1,4 m) y clavija tipo C para conexión eléctrica.
- **Fácil y rápida instalación:** Incluye soportes de pared, kit de instalación y plantilla para una sujeción rápida, sencilla.
- Perchas y bandeja para secatoallas ofrecidas como accesorio (página 116).

ESQUEMA

Cotas expresadas en mm.

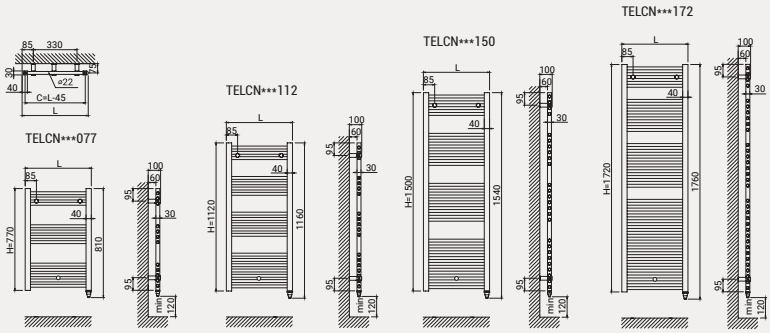

OPTIMUM FLUX TECH

10 AÑOS GARANTÍA EN EL CUERPO

3 AÑOS GARANTÍA EN LA ELECTRÓNICA

ESPECIFICACIONES TÉCNICAS

RoHS CE

MODELOS	BLANCO	TELCN40B077	TELCN40B112	TELCN40B150	TELCN40B172	TELCN45B077	TELCN45B112	TELCN45B150	TELCN45B172
	CROMO	TELCN40C077	TELCN40C112	TELCN40C150	TELCN40C172	TELCN45C077	TELCN45C112	TELCN45C150	TELCN45C172
Número de tubos		12	19	26	34	12	19	26	34
Potencia nom. (W)	Blanco	300	500	750	1.000	300	500	750	1.000
	Cromo	300	300	500	750	300	300	500	750
Tensión (V)		220-240 V ~	220-240 V ~	220-240 V ~	220-240 V ~	220-240 V ~	220-240 V ~	220-240 V ~	220-240 V ~
Frecuencia (Hz)		50	50	50	50	50	50	50	50
Amperaje (A)	Blanco	1,3	2,2	3,3	4,3	1,3	2,2	3,3	4,3
	Cromo	1,3	1,3	2,2	3,3	1,3	1,3	2,2	3,3
Aislamiento		Clase II	Clase II	Clase II	Clase II	Clase II	Clase II	Clase II	Clase II
Protección IP		IP55	IP55	IP55	IP55	IP55	IP55	IP55	IP55
Ancho x alto x prof. (mm)		400 x 810 x 30	400 x 1.160 x 30	400 x 1.540 x 30	400 x 1.760 x 30	500 x 810 x 30	500 x 1.160 x 30	500 x 1.540 x 30	500 x 1.760 x 30
Fondo inst. (mm)		100	100	100	100	100	100	100	100
Peso (Kg)		6,1	9,8	12,9	15,4	6,7	10,6	14,0	16,7
P. con embalaje (Kg)		7,5	11,6	15,0	17,9	8,2	12,6	16,3	19,4
Área recom. (m^2)		Hasta 3	Hasta 5	Hasta 7,5	Hasta 10	Hasta 3	Hasta 5	Hasta 7,5	Hasta 10
Long. de cable (m)		1,4	1,4	1,4	1,4	1,4	1,4	1,4	1,4
Tipo de clavija		Tipo C	Tipo C	Tipo C	Tipo C	Tipo C	Tipo C	Tipo C	Tipo C
El producto incluye		3 soportes, kit y plantilla de instalación + manual de usuario							
Accesorios comp.		Perchas - RSH*002 / Bandeja - RSR*003							
		Blanco RAL 9016 / Cromo							
EAN13	BLANCO	8435556143994	8435556144007	8435556144014	8435556144021	8435556134947	8435556134954	8435556134961	8435556134978
	CROMO	8435556144038	8435556144045	8435556144052	8435556144069	8435556134985	8435556134992	8435556135005	8435556135012

MODELOS	BLANCO	TELCN50B077	TELCN50B112	TELCN50B150	TELCN50B172	TELCN55B077	TELCN55B112	TELCN55B150	TELCN55B172
	CROMO	TELCN50C077	TELCN50C112	TELCN50C150	TELCN50C172	TELCN55C077	TELCN55C112	TELCN55C150	TELCN55C172
Número de tubos		12	19	26	34	12	19	26	34
Potencia nom. (W)	Blanco	300	500	750	1.000	300	500	750	1.000
	Cromo	300	300	500	750	300	300	500	750
Tensión (V)		220-240 V ~	220-240 V ~	220-240 V ~	220-240 V ~	220-240 V ~	220-240 V ~	220-240 V ~	220-240 V ~
Frecuencia (Hz)		50	50	50	50	50	50	50	50
Amperaje (A)	Blanco	1,3	2,2	3,3	4,3	1,3	2,2	3,3	4,3
	Cromo	1,3	1,3	2,2	3,3	1,3	1,3	2,2	3,3
Aislamiento		Clase II	Clase II	Clase II	Clase II	Clase II	Clase II	Clase II	Clase II
Protección IP		IP55	IP55	IP55	IP55	IP55	IP55	IP55	IP55
Ancho x alto x prof. (mm)		500 x 810 x 30	500 x 1.160 x 30	500 x 1.540 x 30	500 x 1.760 x 30	550 x 810 x 30	550 x 1.160 x 30	550 x 1.540 x 30	550 x 1.760 x 30
Fondo instalado (mm)		100	100	100	100	100	100	100	100
Peso (Kg)		7,4	11,6	14,6	18,1	7,8	12,6	15,6	19,4
P. con embalaje (Kg)		9,0	13,8	17,1	21,0	9,5	14,9	18,2	22,5
Área recom. (m^2)		Hasta 3	Hasta 5	Hasta 7,5	Hasta 10	Hasta 3	Hasta 5	Hasta 7,5	Hasta 10
Long. de cable (m)		1,4	1,4	1,4	1,4	1,4	1,4	1,4	1,4
Tipo de clavija		Tipo C	Tipo C	Tipo C	Tipo C	Tipo C	Tipo C	Tipo C	Tipo C
El producto incluye		3 soportes, kit y plantilla de instalación + manual de usuario							
Accesorios comp.		Perchas - RSH*002 / Bandeja - RSR*003							
Acabados		Blanco RAL 9016 / Cromo							
EAN13	BLANCO	8435556135029	8435556135036	8435556135043	8435556135050	8435556135104	8435556135111	8435556135128	8435556135135
	CROMO	8435556135067	8435556135074	8435556135081	8435556135098	8435556135142	8435556135159	8435556135166	8435556135173

VENEZIA WIFI OVAL





Modelo expuesto

TVEWN50N120 - Venezia Oval Wi-Fi 500W grafito texturado

SECATOALLAS ELÉCTRICO DIGITAL WI-FI CON INTELIGENCIA ARTIFICIAL

CONTROL

- **Módulo Wi-Fi** Inside: conexión directa sin pasarelas [1].
- **App** de control para smartphone gratuita.
- **Panel táctil con 4 botones** e indicadores LED.
- **6 modos de temperatura** diferentes.
- **Compatible con App** para funcionalidad ampliada.

AHORRO

- **AIH System:** inteligencia artificial con consejos de eficiencia y ahorro [2].
- Medidor de consumo integrado **True Real Power** [3].
- **Estadísticas de consumo y coste** en la App con tarifa eléctrica PVPC automática.
- Función de ahorro energético **Ventanas Abiertas.**
- **Inicio anticipado:** en modo programación, el radiador determina su puesta en marcha para optimizar los tiempos de precalentamiento.
- **Acciones automatizadas** según geolocalización.

TECNOLOGÍA

- **Tecnología Optimum Flux Tech**: termo-fluido de alta transferencia térmica.
- Termostato digital de alta sensibilidad **±0,1 °C.**
- Segurización de comunicaciones.

FUNCIONALIDAD

- **Programable 24/7** desde App.
- **Función Boost:** 15, 30, 45, 60, 90 ó 120 minutos a máxima potencia.
- **Modo Usuario:** restringe el rango de temperaturas.
- **Modo Hotel:** restringe el rango de temperaturas seleccionables y bloquea parte de la funcionalidad.
- **2 modos de bloqueo:** desde el producto y/o App.

DISEÑO

- Cuerpo **acero ST12.**
- Colectores de 30 x 30 mm y tubos de 30 x 10 mm.
- Cable/manguera (1,4 m) instalada en lado derecho.
- **Fácil y rápida instalación:** Incluye soportes de pared, kit de instalación y plantilla.

Escanea y descarga la nueva versión de la app Rointe Connect

Consíguelo en el App Store · Google Play · Disponible como Web App · works with the Google Assistant · works with alexa

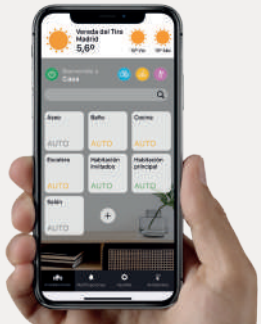

ESPECIFICACIONES TÉCNICAS

MODELOS		TVEWN50B077	TVEWN50B120
	NEGRO	TVEWN50N077	TVEWN50N120
Número de tubos		11	16
Potencia nominal (W)		300	500
Tensión (V)		220-240 V ~	220-240 V ~
Frecuencia (Hz)		50	50
Amperaje (A)		1,3	2,2
Aislamiento		Clase II	Clase II
Protección IP		IP44	IP44
Ancho x alto x prof. (mm)		500 x 870 x 50	500 x 1.295 x 50
Fondo instalado (mm)		105	105
Peso (Kg)		10,0	15,5
Peso con embalaje (Kg)		11,7	17,8
Área recomendada (m^2)		Hasta 3	Hasta 5
Longitud de cable (m)		1,4	1,4
Tipo de clavija		Tipo C	Tipo C
El producto incluye		4 soportes, kit y plantilla de instalación + manual de usuario	
Accesorios compatibles		-	
Acabados		Blanco RAL 9016 / Grafito texturado	
EAN13	BLANCO	8435556146636	8435556146643
	NEGRO	8435556146674	8435556146681

ESQUEMA

Cotas expresadas en mm.

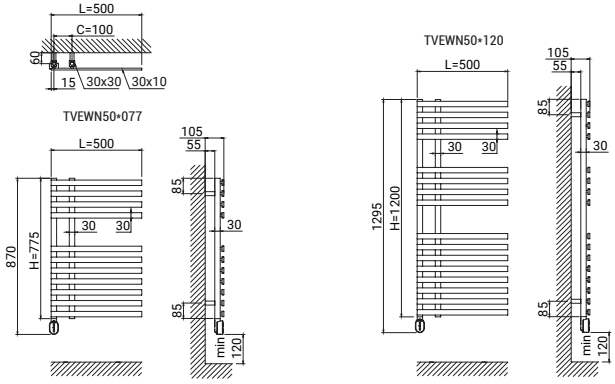

1) Compatible con redes Wi-Fi de 2.4 GHz. 2) Disponible a partir del segundo semestre de 2023. 3) El dato puede variar en función de las circunstancias de la instalación eléctrica. 4) Este producto cumple la normativa ECODISEÑO cuando se controla a través de la App.

VENEZIA OVAL



Modelo expuesto
TVEVN50N120 - Venezia Oval 500W blanco RAL 9016

SECATOALLAS ELÉCTRICO DIGITAL CON CONTROL OVAL

CONTROL
- **Panel mecánico con 4 botones** e indicadores LED.
- **6 modos de temperatura** diferentes.
- **Compatible con mando a distancia** para funcionalidad ampliada.

AHORRO
- Función de ahorro energético **Ventanas Abiertas.**

TECNOLOGÍA
- **Termostato digital** de alta sensibilidad.
- **Optimum Flux tech:** termo-fluido de alta transferencia térmica.

FUNCIONALIDAD
- **Programable 24/7** desde mando.
- **Función Boost:** 15, 30, 45, 60, 90 ó 120 minutos a máxima potencia.
- **2 modos de bloqueo:** desde el producto y/o mando a distancia (opcional).

DISEÑO
- Cuerpo **acero ST12.**
- Colectores de 30 x 30 mm y tubos de 30 x 10 mm.
- Cable/manguera (1,4 m) instalada en lado derecho.
- **Fácil y rápida instalación:** Incluye soportes de pared, kit de instalación y plantilla para una sujeción rápida, sencilla.

Compatible con mandos a distancia AIR Control y BASIC Control disponibles en página 152.





ESPECIFICACIONES TÉCNICAS

MODELOS			
	BLANCO	TVEVN50B077	TVEVN50B120
	NEGRO	TVEVN50N077	TVEVN50N120
Número de tubos		11	16
Potencia nominal (W)		300	500
Tensión (V)		220-240 V ~	220-240 V ~
Frecuencia (Hz)		50	50
Amperaje (A)		1,3	2,2
Aislamiento		Clase II	Clase II
Protección IP		IP44	IP44
Ancho x alto x prof. (mm)		500 x 870 x 50	500 x 1.295 x 50
Fondo instalado (mm)		105	105
Peso (Kg)		10,0	15,5
Peso con embalaje (Kg)		11,6	17,8
Área recomendada (m^2)		Hasta 3	Hasta 5
Longitud de cable (m)		1,4	1,4
Tipo de clavija		Tipo C	Tipo C
El producto incluye		4 soportes, kit y plantilla de instalación + manual de usuario	
Accesorios compatibles		-	
Acabados		Blanco RAL 9016 / Grafito texturado	
EAN13	BLANCO	8435556133254	8435556133261
	NEGRO	8435556133292	8435556133308

ESQUEMA

Cotas expresadas en mm.

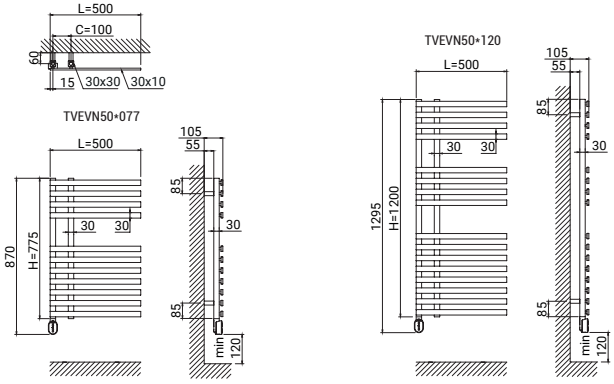

1) Este producto cumple la normativa ECODISEÑO cuando se controla mediante un mando a distancia (vendido por separado).

TORINO WIFI OVAL

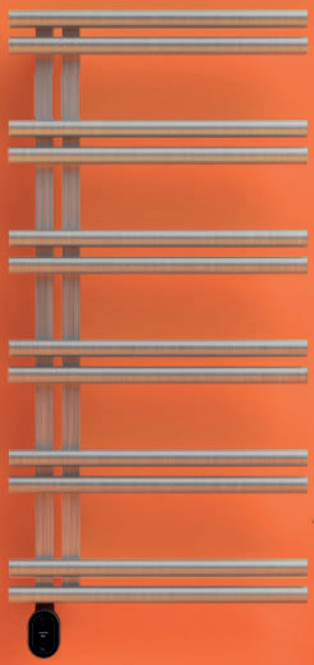



Modelo expuesto
TTOWN50A100 - Torino Oval Wi-Fi 300W acero cepillado

SECATOALLAS ELÉCTRICO DIGITAL WI-FI CON INTELIGENCIA ARTIFICIAL

CONTROL
- **Módulo Wi-Fi** Inside: conexión directa sin pasarelas [1].
- **App** de control para smartphone gratuita.
- **Panel táctil con 4 botones** e indicadores LED.
- **6 modos de temperatura** diferentes.
- **Compatible con App** para funcionalidad ampliada.

AHORRO
- **AIH System:** inteligencia artificial con consejos de eficiencia y ahorro [2].
- Medidor de consumo integrado **True Real Power** [3].
- **Estadísticas de consumo y coste** en la App con tarifa eléctrica PVPC automática.
- Función de ahorro energético **Ventanas Abiertas.**
- **Inicio anticipado:** en modo programación, el radiador determina su puesta en marcha para optimizar los tiempos de precalentamiento.
- **Acciones automatizadas** según geolocalización.

TECNOLOGÍA
- **Tecnología Optimum Flux Tech**: termo-fluido de alta transferencia térmica.
- Termostato digital de alta sensibilidad **±0,1 °C.**
- Segurización de comunicaciones.

FUNCIONALIDAD
- **Programable 24/7** desde App.
- **Función Boost:** 15, 30, 45, 60, 90 ó 120 minutos a máxima potencia.
- **Modo Usuario:** restringe el rango de temperaturas.
- **Modo Hotel:** restringe el rango de temperaturas seleccionables y bloquea parte de la funcionalidad.
- **2 modos de bloqueo**: desde el producto y/o App.

DISEÑO
- Cuerpo **acero cepillado inox.**
- Colectores de 30 x 30 mm y tubos de ø 38 mm.
- Cable/manguera (1,4 m) instalada en lado derecho.
- **Fácil y rápida instalación:** Incluye soportes de pared, kit de instalación y plantilla.

Escanea y descarga la nueva versión de la app Rointe Connect

Consíguelo en el App Store · Google Play · Disponible como Web App · works with the Google Assistant · works with alexa

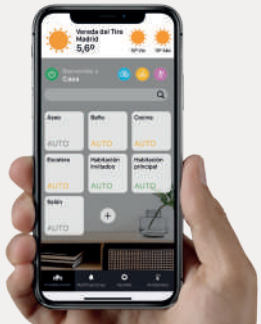

ACEROINOX · ecodiseño ERPREADY 4 · OPTIMUM FLUX TECH · 10 AÑOS GARANTÍA EN EL CUERPO · 3 AÑOS GARANTÍA EN LA ELECTRÓNICA

ESPECIFICACIONES TÉCNICAS

RoHS CE

MODELOS	TTOWN50A100
Número de tubos	12
Potencia nominal (W)	300
Tensión (V)	220-240 V ~
Frecuencia (Hz)	50
Amperaje (A)	1,3
Aislamiento	Clase II
Protección IP	IP44
Ancho x alto x prof. (mm)	500 x 1.095 x 62
Fondo instalado (mm)	107
Peso (Kg)	14,2
Peso con embalaje (Kg)	16,8
Área recomendada (m^2)	Hasta 3
Longitud de cable (m)	1,4
Tipo de clavija	Tipo C
El producto incluye	4 soportes, kit y plantilla de instalación + manual de usuario
Accesorios compatibles	-
Acabados	Acero cepillado inox
EAN13	8435556146698

ESQUEMA

Cotas expresadas en mm.

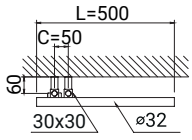

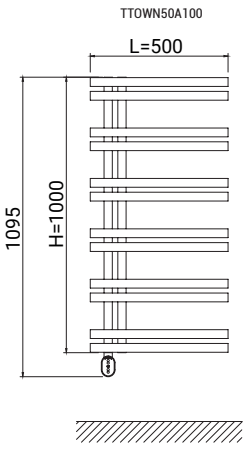

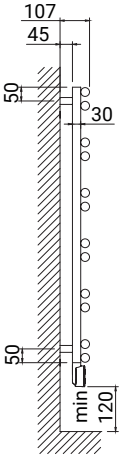

1) Compatible con redes Wi-Fi de 2.4 GHz. 2) Disponible a partir del segundo semestre de 2023. 3) El dato puede variar en función de las circunstancias de la instalación eléctrica. 4) Este producto cumple la normativa ECODISEÑO cuando se controla a través de la App.

TORINO OVAL

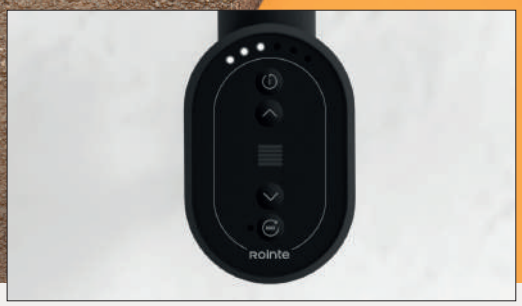

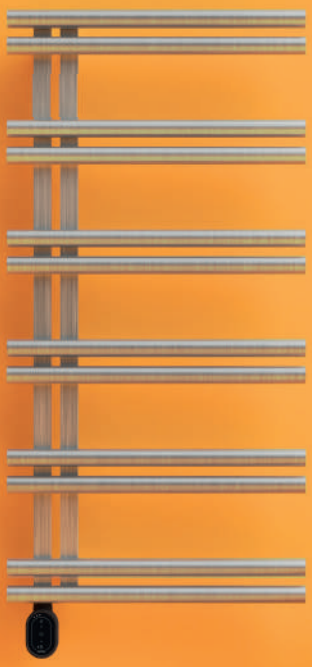



Modelo expuesto

TTOVN50A100 - Torino Oval 300W acero cepillado

SECATOALLAS ELÉCTRICO DIGITAL CON CONTROL OVAL

CONTROL

- **Panel mecánico con 4 botones** e indicadores LED.
- **6 modos de temperatura** diferentes.
- **Compatible con mando a distancia** para funcionalidad ampliada.

AHORRO

- Función de ahorro energético **Ventanas Abiertas.**

TECNOLOGÍA

- **Termostato digital** de alta sensibilidad.
- **Optimum Flux tech:** termo-fluido de alta transferencia térmica.

FUNCIONALIDAD

- **Programable 24/7** desde mando.
- **Función Boost:** 15, 30, 45, 60, 90 ó 120 minutos a máxima potencia.
- **2 modos de bloqueo:** desde el producto y/o mando a distancia (opcional).

DISEÑO

- Cuerpo **acero cepillado inox.**
- Colectores de 30 x 30 mm y tubos de 30 x 10 mm.
- Cable/manguera (1,4 m) instalada en lado derecho.
- **Fácil y rápida instalación:** Incluye soportes de pared, kit de instalación y plantilla para una sujeción rápida, sencilla.

Compatible con mandos a distancia AIR Control y BASIC Control disponibles en página 152.



ACEROINOX · ecodiseño ERPREADY [1] · OPTIMUM FLUX TECH · 10 AÑOS GARANTÍA EN EL CUERPO · 3 AÑOS GARANTÍA EN LA ELECTRÓNICA

ESPECIFICACIONES TÉCNICAS

RoHS CE

MODELOS	TTOVN50A100
Número de tubos	12
Potencia nominal (W)	300
Tensión (V)	220-240 V ~
Frecuencia (Hz)	50
Amperaje (A)	1,3
Aislamiento	Clase II
Protección IP	IP44
Ancho x alto x prof. (mm)	500 x 1.095 x 62
Fondo instalado (mm)	107
Peso (Kg)	14,2
Peso con embalaje (Kg)	16,8
Área recomendada (m^2)	Hasta 3
Longitud de cable (m)	1,4
Tipo de clavija	Tipo C
El producto incluye	4 soportes, kit y plantilla de instalación + manual de usuario
Accesorios compatibles	-
Acabados	Acero cepillado inox
EAN13	8435556134633

ESQUEMA

Cotas expresadas en mm.

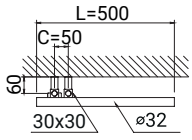

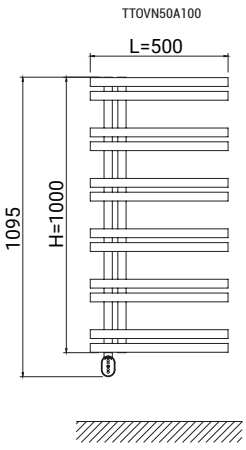

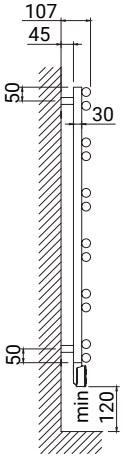

1) Este producto cumple la normativa ECODISEÑO cuando se controla mediante un mando a distancia (vendido por separado).

CIRCE WIFI OVAL





Modelo expuesto

TCIWN53A080 - Circe Oval Wi-Fi 300W acero cepillado

SECATOALLAS ELÉCTRICO DIGITAL WI-FI CON INTELIGENCIA ARTIFICIAL

CONTROL

- **Módulo Wi-Fi** Inside: conexión directa sin pasarelas [1].
- **App** de control para smartphone gratuita.
- **Panel táctil con 4 botones** e indicadores LED.
- **6 modos de temperatura** diferentes.
- **Compatible con App** para funcionalidad ampliada.

AHORRO

- **AIH System:** inteligencia artificial con consejos de eficiencia y ahorro [2].
- Medidor de consumo integrado **True Real Power** [3].
- **Estadísticas de consumo y coste** en la App con tarifa eléctrica PVPC automática.
- Función de ahorro energético **Ventanas Abiertas.**
- **Inicio anticipado:** en modo programación, el radiador determina su puesta en marcha para optimizar los tiempos de precalentamiento.
- **Acciones automatizadas** según geolocalización.

TECNOLOGÍA

- **Tecnología Optimum Flux Tech**: termo-fluido de alta transferencia térmica.
- Termostato digital de alta sensibilidad **±0,1 °C.**
- Segurización de comunicaciones.

FUNCIONALIDAD

- **Programable 24/7** desde App.
- **Función Boost:** 15, 30, 45, 60, 90 ó 120 minutos a máxima potencia.
- **Modo Usuario:** restringe el rango de temperaturas.
- **Modo Hotel:** restringe el rango de temperaturas seleccionables y bloquea parte de la funcionalidad.
- 2 modos de bloqueo: desde el producto y/o App.

DISEÑO

- Cuerpo **acero cepillado inox.**
- Colectores de ø 32 mm y tubos de ø 21 mm.
- Cable/manguera (1,4 m) instalada en lado derecho.
- **Fácil y rápida instalación:** Incluye soportes de pared, kit de instalación y plantilla.

Escanea y descarga la nueva versión de la app Rointe Connect

Consíguelo en el App Store · Google Play · Disponible como Web App · works with the Google Assistant · works with alexa

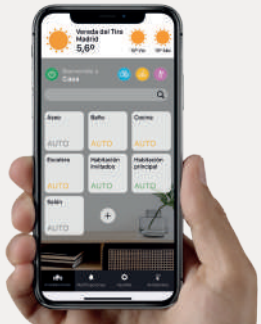

ACEROINOX

ecodiseño 4 ERPREADY

OPTIMUM FLUX TECH

10 AÑOS GARANTÍA EN EL CUERPO

3 AÑOS GARANTÍA EN LA ELECTRÓNICA

ESPECIFICACIONES TÉCNICAS

RoHS CE

MODELOS	TCIWN53A080	TCIWN53A120
Número de tubos	12	18
Potencia nominal (W)	300	300
Tensión (V)	220-240 V ~	220-240 V ~
Frecuencia (Hz)	50	50
Amperaje (A)	1,3	1,3
Aislamiento	Clase II	Clase II
Protección IP	IP44	IP44
Ancho x alto x prof. (mm)	532 x 895 x 32	532 x 1.295 x 32
Fondo instalado (mm)	77	77
Peso (Kg)	7,7	10,5
Peso con embalaje (Kg)	9,8	13,3
Área recomendada (m^2)	Hasta 3	Hasta 3
Longitud de cable (m)	1,4	1,4
Tipo de clavija	Tipo C	Tipo C
El producto incluye	4 soportes, kit y plantilla de instalación + manual de usuario	
Accesorios compatibles	-	
Acabados	Acero cepillado inox	
EAN13	8435556146728	8435556146735

ESQUEMA

Cotas expresadas en mm.

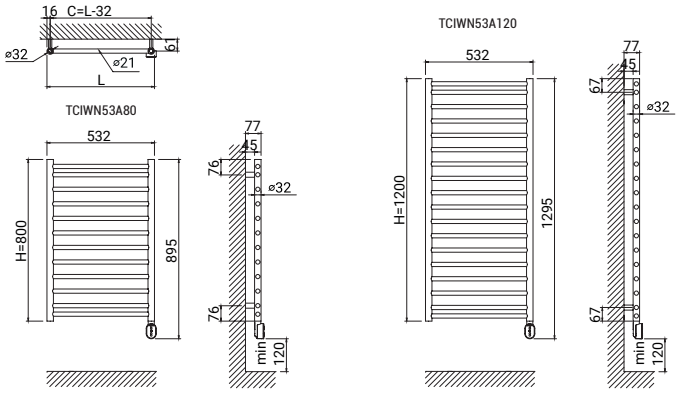

1) Compatible con redes Wi-Fi de 2.4 GHz. 2) Disponible a partir del segundo semestre de 2023. 3) El dato puede variar en función de las circustancias de la instalación eléctrica. 4) Este producto cumple la normativa ECODISEÑO cuando se controla a través de la App.

CIRCE OVAL



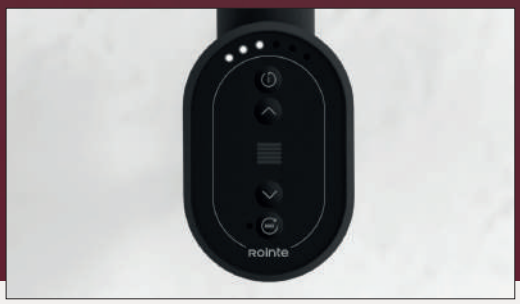

Modelo expuesto
TCIVN53A080 - Circe Oval 300W acero cepillado

SECATOALLAS ELÉCTRICO DIGITAL CON CONTROL OVAL

CONTROL
- **Panel mecánico con 4 botones** e indicadores LED.
- **6 modos de temperatura** diferentes.
- **Compatible con mando a distancia** para funcionalidad ampliada.

AHORRO
- Función de ahorro energético **Ventanas Abiertas.**

TECNOLOGÍA
- **Termostato digital** de alta sensibilidad.
- **Optimum Flux tech:** termo-fluido de alta transferencia térmica.

FUNCIONALIDAD
- **Programable 24/7** desde mando.
- **Función Boost:** 15, 30, 45, 60, 90 ó 120 minutos a máxima potencia.
- **2 modos de bloqueo:** desde el producto y/o mando a distancia (opcional).

DISEÑO
- Cuerpo **acero cepillado inox.**
- Colectores de ø 32 mm y tubos de ø 21 mm.
- Cable/manguera (1,4 m) instalada en lado derecho.
- **Fácil y rápida instalación:** Incluye soportes de pared, kit de instalación y plantilla para una sujeción rápida, sencilla.

Compatible con mandos a distancia AIR Control y BASIC Control disponibles en página 152.



ACEROINOX · ecodiseño 1 ERPREADY · OPTIMUM FLUX TECH · 10 AÑOS GARANTÍA EN EL CUERPO · 3 AÑOS GARANTÍA EN LA ELECTRÓNICA

ESPECIFICACIONES TÉCNICAS

RoHS CE

MODELOS	TCIVN53A080	TCIVN53A120
Número de tubos	12	18
Potencia nominal (W)	300	300
Tensión (V)	220-240 V ~	220-240 V ~
Frecuencia (Hz)	50	50
Amperaje (A)	1,3	1,3
Aislamiento	Clase II	Clase II
Protección IP	IP44	IP44
Ancho x alto x prof. (mm)	532 x 895 x 32	532 x 1.295 x 32
Fondo instalado (mm)	77	77
Peso (Kg)	7,7	10,5
Peso con embalaje (Kg)	9,8	13,3
Área recomendada (m^2)	Hasta 3	Hasta 3
Longitud de cable (m)	1,4	1,4
Tipo de clavija	Tipo C	Tipo C
El producto incluye	4 soportes, kit y plantilla de instalación + manual de usuario	
Accesorios compatibles	-	
Acabados	Acero cepillado inox	
EAN13	8435556138327	8435556138334

ESQUEMA

Cotas expresadas en mm.

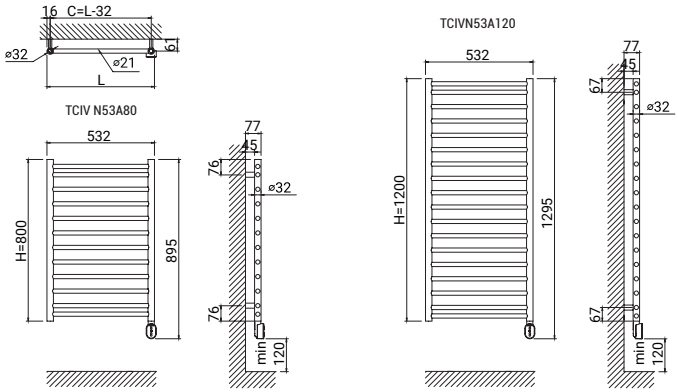

1) Este producto cumple la normativa ECODISEÑO cuando se controla mediante un mando a distancia (vendido por separado).

CIRCE CABLE



Modelo expuesto

TCICN53A080 - Circe Cable 300W acero cepillado

SECATOALLAS ELÉCTRICO CON RESISTENCIA

TECNOLOGÍA

- Resistencia con termostato y termofusible de seguridad.

DISEÑO

- Cuerpo **acero cepillado inox.**
- Colectores de ø 32 mm y tubos de ø 21 mm.
- Suministrado con manguera (1,4 m) y clavija tipo C para conexión eléctrica.
- **Fácil y rápida instalación:** Incluye soportes de pared, kit de instalación y plantilla para una sujeción rápida, sencilla.



ESPECIFICACIONES TÉCNICAS

MODELOS	TCICN53A080	TCICN53A120
Número de tubos	12	18
Potencia nominal (W)	300	300
Tensión (V)	220-240 V ~	220-240 V ~
Frecuencia (Hz)	50	50
Amperaje (A)	1,3	1,3
Aislamiento	Clase II	Clase II
Protección IP	IP55	IP55
Ancho x alto x prof. (mm)	532 x 840 x 32	532 x 1.240 x 32
Fondo instalado (mm)	77	77
Peso (Kg)	7,7	10,5
Peso con embalaje (Kg)	9,8	13,3
Área recomendada (m^2)	Hasta 3	Hasta 3
Longitud de cable (m)	1,4	1,4
Tipo de clavija	Tipo C	Tipo C
El producto incluye	4 soportes, kit y plantilla de instalación + manual de usuario	
Accesorios compatibles	-	
Acabados	Acero cepillado inox	
EAN13	8435556135326	8435556135333

ESQUEMA

Cotas expresadas en mm.

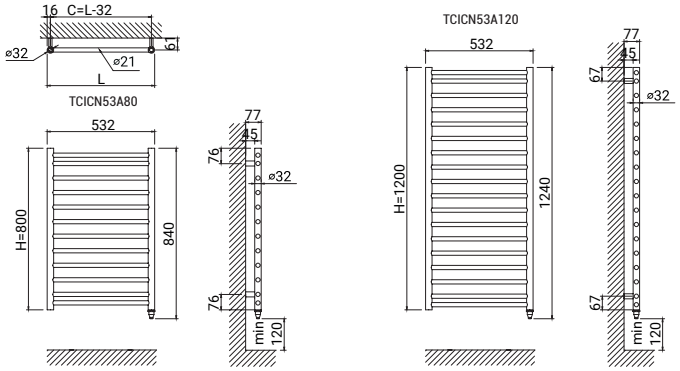



SECATOALLAS HIDRÁULICOS

Completa tu sistema de calefacción por agua con un secatoallas para disfrutar del bienestar único que ofrece secarse con toallas secas y calientes.

Elige entre uno de nuestros secatoallas de diseño exclusivo y dale a tu baño ese toque de elegancia y estilo único que estás buscando.



Secatoallas Zocca Aqua	**102**
Secatoallas Lyon Aqua	**104**
Secatoallas Elba Aqua	**106**
Secatoallas Giza Aqua	**108**
Secatoallas Venezia Aqua	**110**
Secatoallas Torino Aqua	**112**
Secatoallas Circe Aqua	**114**
Accesorios para secatoallas	**116**
Válvulas para la instalación de secatoallas	**118**

ZOCCA AQUA



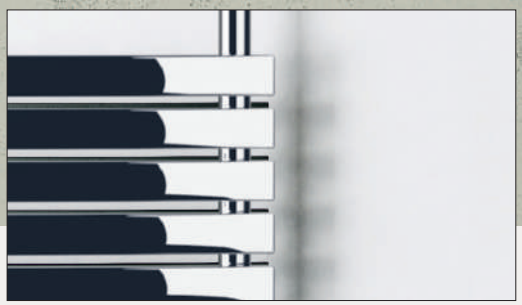



Modelo expuesto
TZOAN50N078 - Zocca grafito texturado

SECATOALLAS
HIDRÁULICO

DISEÑO

- Cuerpo **acero ST12.**
- Colectores circulares de ø 32 mm y tubos de 20 x 40 mm.
- Conexiones **1/2".**
- Disponible en **4 alturas.**
- Temperatura máxima de ejercicio **95ºC**
- Presión máxima de ejercicio **4 bar**
- Válvulas y accesorios de instalación disponibles (página 118).
- **Fácil y rápida instalación:** Incluye soportes de pared y kit de instalación para una sujeción rápida, sencilla.

OBSERVACIONES

- Para instalaciones bitubo se recomienda conectar la ida y el retorno por la parte inferior del secatoallas. Para instalaciones monotubo, se debe instalar por la parte inferior con la sonda suministrada con la válvula monotubo.

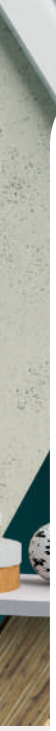

5 AÑOS GARANTÍA EN EL PRODUCTO

ESPECIFICACIONES TÉCNICAS

EURONORM EN 442 CE

MODELOS					
	BLANCO	TZOAN50B078	TZOAN50B110	TZOAN50B142	TZOAN50B174
	CROMO	TZOAN50C078	TZOAN50C110	TZOAN50C142	TZOAN50C174
	GRAFITO	TZOAN50N078	TZOAN50N110	TZOAN50N142	TZOAN50N174
Número de tubos		13	17	21	25
Potencia térmica Δ T 50°C W		507	674	829	978
Contenido en agua (L)		5,3	7,1	8,8	10,6
Ancho x alto x prof. (mm)		500 x 788 x 62	500 x 1.106 x 62	500 x 1.424 x 62	500 x 1.742 x 62
Fondo instalado (mm)		97	97	97	97
Distancia entre ejes (mm)		430	430	430	430
Peso (Kg)		9,1	12,1	15,0	18,0
Peso con embalaje (Kg)		10,4	14,0	17,7	21,6
El producto incluye		4 soportes, kit y manual de usuario			
Accesorios compatibles		-			
Acabados		Blanco RAL 9016 / Cromo / Grafito texturado			
EAN13	BLANCO	8435556132592	8435556132608	8435556132615	8435556132622
	CROMO	8435556132639	8435556132646	8435556132653	8435556132660
	GRAFITO	8435556132677	8435556132684	8435556132691	8435556132707

ESQUEMA

Cotas expresadas en mm.

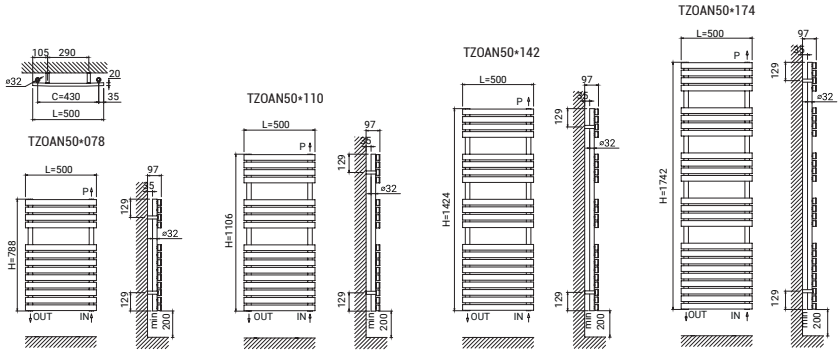

LYON AQUA





Modelo expuesto
TLYAN50B120 - Lyon blanco RAL 9016

SECATOALLAS
HIDRÁULICO

DISEÑO

- Cuerpo **acero ST12.**
- Colectores de 30 x 40 mm y tubos de 10 x 40 mm.
- Conexiones **1/2".**
- Disponible en **4 alturas.**
- Temperatura máxima de ejercicio **95ºC**
- Presión máxima de ejercicio **4 bar**
- Válvulas y accesorios de instalación disponibles (página 118).
- **Fácil y rápida instalación:** Incluye soportes de pared y kit de instalación para una sujeción rápida, sencilla.

OBSERVACIONES

- Para instalaciones bitubo se recomienda conectar la ida y el retorno por la parte inferior del secatoallas. Para instalaciones monotubo, se debe instalar por la parte inferior con la sonda suministrada con la válvula monotubo.

5 AÑOS GARANTÍA EN EL PRODUCTO

ESPECIFICACIONES TÉCNICAS

EURONORM EN 442 CE

MODELOS	BLANCO	TLYAN50B080	TLYAN50B120	TLYAN50B160	TLYAN50B180
	CROMO	TLYAN50C080	TLYAN50C120	TLYAN50C160	TLYAN50C180
Número de tubos		8	12	16	18
Potencia térmica Δ T 50°C W		316	502	775	1.063
Contenido en agua (L)		2,5	3,7	5,0	5,6
Ancho x alto x prof. (mm)		500 x 800 x 30	500 x 1.200 x 30	500 x 1.600 x 30	500 x 1.800 x 30
Fondo instalado (mm)		85	85	85	85
Distancia entre ejes (mm)		455	455	455	455
Peso (Kg)		5,1	7,5	10,0	11,3
Peso con embalaje (Kg)		6,7	9,9	13,4	15,4
El producto incluye		4 soportes, kit y manual de usuario			
Accesorios compatibles		-			
Acabados		Blanco RAL 9016 / Cromo			
EAN13	BLANCO	8435556132431	8435556132448	8435556132455	8435556132462
	CROMO	8435556132479	8435556132486	8435556132493	8435556132509

ESQUEMA

Cotas expresadas en mm.

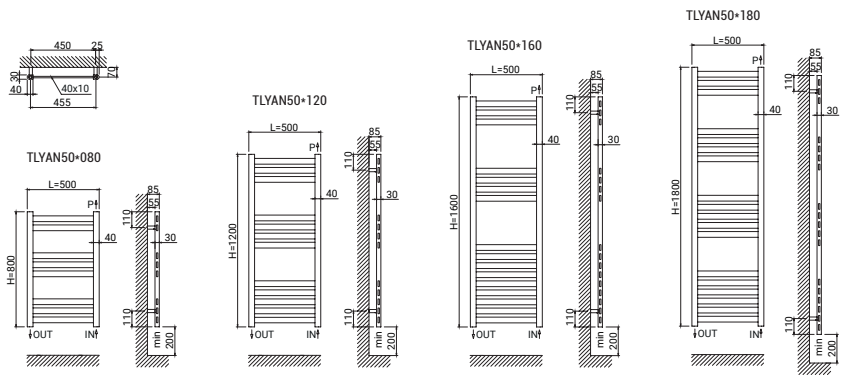

GIZA AQUA

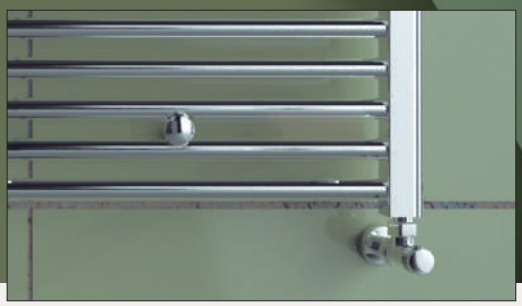

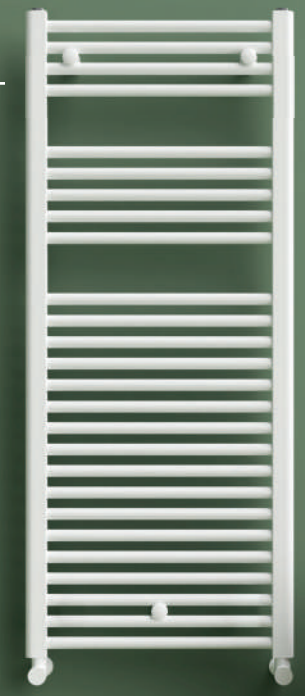



Modelo expuesto
TGIAN50B120 - Giza blanco RAL 9016

SECATOALLAS HIDRÁULICO

DISEÑO

- Cuerpo **acero ST12.**
- Colectores de 30 x 40 mm y tubos de ø 22 mm.
- Conexiones **1/2".**
- Disponible en **4 alturas y 4 anchuras.**
- Temperatura máxima de ejercicio **95ºC**
- Presión máxima de ejercicio **8 bar**
- Válvulas y accesorios de instalación disponibles (página 118).
- **Fácil y rápida instalación:** Incluye soportes de pared y kit de instalación para una sujeción rápida, sencilla.
- Perchas y bandeja para secatoallas ofrecidas como accesorio (página 116).

OBSERVACIONES

- Para instalaciones bitubo se recomienda conectar la ida y el retorno por la parte inferior del secatoallas. Para instalaciones monotubo, se debe instalar por la parte inferior con la sonda suministrada con la válvula monotubo.

ESQUEMA

Cotas expresadas en mm.

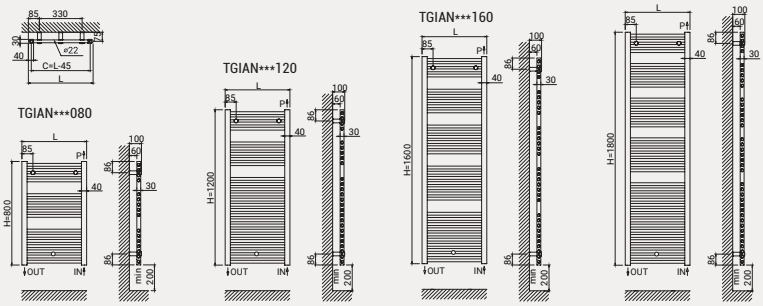

5 AÑOS GARANTÍA EN EL PRODUCTO

ESPECIFICACIONES TÉCNICAS

EN 442 EURONORM CE

MODELOS		TGIAN40B080	TGIAN40B120	TGIAN40B160	TGIAN40B180	TGIAN45B080	TGIAN45B120	TGIAN45B160	TGIAN45B180
	CROMO	TGIAN40C080	TGIAN40C120	TGIAN40C160	TGIAN40C180	TGIAN45C080	TGIAN45C120	TGIAN45C160	TGIAN45C180
Número de tubos		16	26	32	38	16	26	32	38
Potencia térmica Δ T 50°C W		323	499	645	781	369	560	723	880
Contenido en agua (L)		3,2	5,0	6,3	7,3	3,4	5,4	6,9	7,9
Ancho x alto x prof. (mm)		400 x 800 x 30	400 x 1.200 x 30	400 x 1.600 x 30	400 x 1.800 x 30	450 x 800 x 30	450 x 1.200 x 30	450 x 1.600 x 30	450 x 1.800 x 30
Fondo instalado (mm)		100	100	100	100	100	100	100	100
Distancia entre ejes (mm)		355	355	355	355	405	405	405	405
Peso (Kg)		4,7	7,4	10,0	11,8	5,4	8,4	10,8	12,8
Peso con embalaje (Kg)		5,4	8,1	10,9	12,8	6,0	9,2	11,7	13,8
El producto incluye		3 soportes, kit y manual de usuario							
Accesorios compatibles		Perchas - RSH*002 / Bandeja - RSR*003							
Acabados		Blanco RAL 9016 / Cromo							
EAN13	BLANCO	8435556131472	8435556131489	8435556131496	8435556131502	8435556131519	8435556131526	8435556131533	8435556131540
	CROMO	8435556131632	8435556131649	8435556131656	8435556131663	8435556131670	8435556131687	8435556131694	8435556131700

MODELOS		TGIAN50B080	TGIAN50B120	TGIAN50B160	TGIAN50B180	TGIAN55B080	TGIAN55B120	TGIAN55B160	TGIAN55B180
	CROMO	TGIAN50C080	TGIAN50C120	TGIAN50C160	TGIAN50C180	TGIAN55C080	TGIAN55C120	TGIAN55C160	TGIAN55C180
Número de tubos		16	26	32	38	16	26	32	38
Potencia térmica Δ T 50°C W		403	624	792	970	437	684	864	1.066
Contenido en agua (L)		3,7	5,8	7,4	8,6	3,9	6,2	7,9	9,2
Ancho x alto x prof. (mm)		500 x 800 x 30	500 x 1.200 x 30	500 x 1.600 x 30	500 x 1.800 x 30	550 x 800 x 30	550 x 1.200 x 30	550 x 1.600 x 30	550 x 1.800 x 30
Fondo instalado (mm)		100	100	100	100	100	100	100	100
Distancia entre ejes (mm)		455	455	455	455	505	505	505	505
Peso (Kg)		6,2	9,7	12,2	14,2	6,8	10,7	13,4	15,6
Peso con embalaje (Kg)		6,7	10,3	13,0	15,0	7,2	11,2	14,7	16,6
El producto incluye		3 soportes, kit y manual de usuario							
Accesorios compatibles		Perchas - RSH*002 / Bandeja - RSR*003							
Acabados		Blanco RAL 9016 / Cromo							
EAN13	BLANCO	8435556131557	8435556131564	8435556131571	8435556131588	8435556131595	8435556131601	8435556131618	8435556131625
	CROMO	8435556131717	8435556131724	8435556131731	8435556131748	8435556131755	8435556131762	8435556131779	8435556131786

ELBA AQUA







Modelo expuesto
TELAN50B112 - Elba blanco RAL 9016

SECATOALLAS HIDRÁULICO

DISEÑO

- Cuerpo **acero ST12.**
- Colectores de 30 x 40 mm y tubos de ø 22 mm.
- Conexiones **1/2".**
- Disponible en **4 alturas y 4 anchuras.**
- Temperatura máxima de ejercicio **95ºC**
- Presión máxima de ejercicio **8 bar**
- Válvulas y accesorios de instalación disponibles (página 118).
- **Fácil y rápida instalación:** Incluye soportes de pared y kit de instalación para una sujeción rápida, sencilla.
- Perchas y bandeja para secatoallas ofrecidas como accesorio (página 116).

OBSERVACIONES

- Para instalaciones bitubo se recomienda conectar la ida y el retorno por la parte inferior del secatoallas. Para instalaciones monotubo, se debe instalar por la parte inferior con la sonda suministrada con la válvula monotubo.

ESQUEMA

Cotas expresadas en mm.

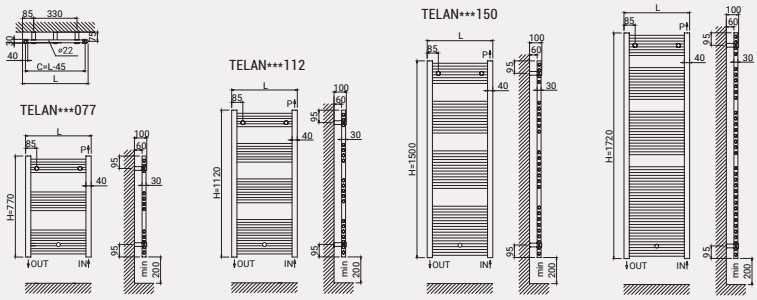

Giza

5 AÑOS GARANTÍA EN EL PRODUCTO

EN 442 EURONORM CE

ESPECIFICACIONES TÉCNICAS

MODELOS	BLANCO	TELAN40B077	TELAN40B112	TELAN40B150	TELAN40B172	TELAN45B077	TELAN45B112	TELAN45B150	TELAN45B172
	CROMO	TELAN40C077	TELAN40C112	TELAN40C150	TELAN40C172	TELAN45C077	TELAN45C112	TELAN45C150	TELAN45C172
Número de tubos		12	19	26	34	12	19	26	34
Potencia térmica Δ T 50°C W		256	391	531	667	276	422	574	720
Contenido en agua (L)		2,7	4,1	5,5	6,3	2,9	4,4	6,0	7,3
Ancho x alto x prof. (mm)		400 x 770 x 30	400 x 1.120 x 30	400 x 1.500 x 30	400 x 1.720 x 30	450 x 770 x 30	450 x 1.120 x 30	450 x 1.500 x 30	450 x 1.720 x 30
Fondo instalado (mm)		100	100	100	100	100	100	100	100
Distancia entre ejes (mm)		355	355	355	355	405	405	405	405
Peso (Kg)		3,6	5,5	7,8	9,6	4,1	6,2	8,4	10,4
Peso con embalaje (Kg)		4,1	6,8	8,5	10,4	4,6	6,8	9,1	11,2
El producto incluye		3 soportes, kit y manual de usuario							
Accesorios compatibles		Perchas - RSH*002 / Bandeja - RSR*003							
Acabados		Blanco RAL 9016 / Cromo							
EAN13	BLANCO	8435556127499	8435556127505	8435556127512	8435556127529	8435556130758	8435556130765	8435556130772	8435556130789
	CROMO	8435556127536	8435556127543	8435556127550	8435556127567	8435556130796	8435556130802	8435556130819	8435556130826

MODELOS	BLANCO	TELAN50B077	TELAN50B112	TELAN50B150	TELAN50B172	TELAN55B077	TELAN55B112	TELAN55B150	TELAN55B172
	CROMO	TELAN50C077	TELAN50C112	TELAN50C150	TELAN50C172	TELAN55C077	TELAN55C112	TELAN55C150	TELAN55C172
	NEGRO	TELAN50N077	TELAN50N112						
Número de tubos		12	19	26	34	12	19	26	34
Potencia térmica Δ T 50°C W		299	459	624	782	322	495	674	847
Contenido en agua (L)		3,1	4,7	6,4	7,9	3,3	5,0	6,8	8,4
Ancho x alto x prof. (mm)		500 x 770 x 30	500 x 1.120 x 30	500 x 1.500 x 30	500 x 1.720 x 30	550 x 770 x 30	550 x 1.120 x 30	550 x 1.500 x 30	550 x 1.720 x 30
Fondo instalado (mm)		100	100	100	100	100	100	100	100
Distancia entre ejes (mm)		455	455	455	455	505	505	505	505
Peso (Kg)		4,4	6,7	9,1	11,2	4,8	7,4	9,7	12,1
Peso con embalaje (Kg)		4,9	7,3	9,9	12,0	5,4	8,0	10,5	12,9
El producto incluye		3 soportes, kit y manual de usuario							
Accesorios compatibles		Perchas - RSH*002 / Bandeja - RSR*003							
Acabados		Blanco RAL 9016 / Cromo / Negro RAL 9005							
EAN13	BLANCO	8435556130833	8435556130840	8435556130857	8435556130864	8435556130918	8435556130925	8435556130932	8435556130949
	CROMO	8435556130871	8435556130888	8435556130895	8435556130901	8435556130956	8435556130963	8435556130970	8435556130987
	NEGRO	8435556114253	8435556131328						

VENEZIA AQUA



Modelo expuesto

TVEAN50N077 - Venezia grafito texturado

SECATOALLAS
HIDRÁULICO

DISEÑO

- Cuerpo **acero ST12.**
- Colectores de 30 x 30 mm y tubos de 30 x 10 mm.
- Conexiones **1/2".**
- Disponible en **2 alturas.**
- Temperatura máxima de ejercicio **95ºC**
- Presión máxima de ejercicio **4 bar**
- Válvulas y accesorios de instalación disponibles (página 118).
- **Fácil y rápida instalación:** Incluye soportes de pared y kit de instalación para una sujeción rápida, sencilla.

OBSERVACIONES

- Para instalaciones bitubo se recomienda conectar la ida y el retorno por la parte inferior del secatoallas. Para instalaciones monotubo, se debe instalar por la parte inferior con la sonda suministrada con la válvula monotubo.

5 AÑOS GARANTÍA EN EL PRODUCTO

ESPECIFICACIONES TÉCNICAS

EN EURONORM 442 CE

MODELOS	BLANCO	TVEAN50B077	TVEAN50B120
	GRAFITO	TVEAN50N077	TVEAN50N120
Número de tubos		11	16
Potencia térmica Δ T 50ºC W		306	457
Contenido en agua (L)		2,3	3,5
Ancho x alto x prof. (mm)		500 x 775 x 50	500 x 1.200 x 50
Fondo instalado (mm)		105	105
Distancia entre ejes (mm)		100	100
Peso (Kg)		5,5	8,2
Peso con embalaje (Kg)		7,0	10,6
El producto incluye		4 soportes, kit y manual de usuario	
Accesorios compatibles		-	
Acabados		Blanco RAL 9016 / Grafito texturado	
EAN13	BLANCO	8435556133193	8435556133209
	GRAFITO	8435556133230	8435556133247

ESQUEMA

Cotas expresadas en mm.

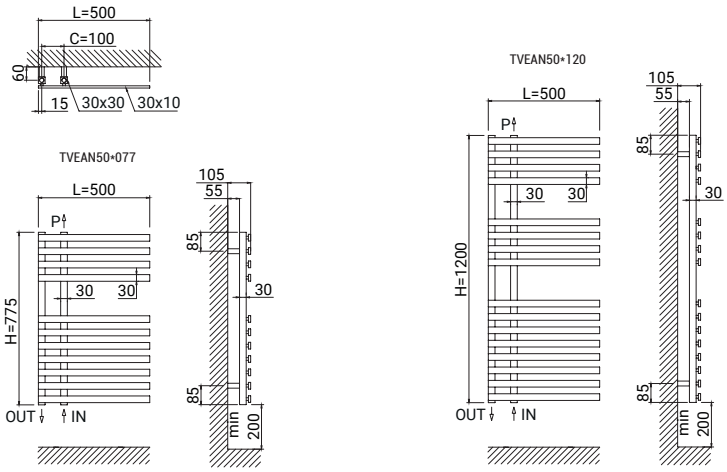

TORINO AQUA

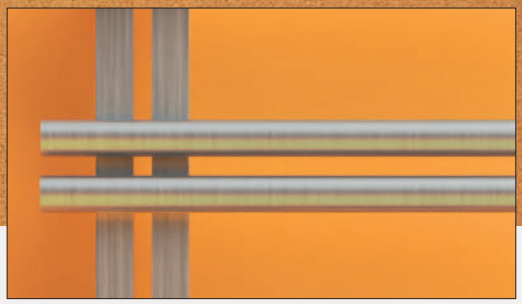



Modelo expuesto
TTOAN50A100 - Torino acero cepillado

SECATOALLAS
HIDRÁULICO

DISEÑO

- Cuerpo **acero cepillado inox.**
- Colectores de 30 x 30 mm y tubos de ø 32 mm.
- Conexiones **1/2".**
- Disponible en **1 altura.**
- Temperatura máxima de ejercicio **95ºC**
- Presión máxima de ejercicio **4 bar**
- Válvulas y accesorios de instalación disponibles (página 118).
- **Fácil y rápida instalación:** Incluye soportes de pared y kit de instalación para una sujeción rápida, sencilla.

OBSERVACIONES

- Para instalaciones bitubo se recomienda conectar la ida y el retorno por la parte inferior del secatoallas. Para instalaciones monotubo, se debe instalar por la parte inferior con la sonda suministrada con la válvula monotubo.

ACEROINOX

5 AÑOS GARANTÍA EN EL PRODUCTO

ESPECIFICACIONES TÉCNICAS

EN 442 EUROPEAN NORM CE

MODELOS	TTOAN50A100
Número de tubos	12
Potencia térmica Δ T 50ºC W	377
Contenido en agua (L)	3,2
Ancho x alto x prof. (mm)	500 x 1.000 x 62
Fondo instalado (mm)	107
Distancia entre ejes (mm)	50
Peso (Kg)	8,6
Peso con embalaje (Kg)	10,0
El producto incluye	4 soportes, kit y manual de usuario
Accesorios compatibles	-
Acabados	Acero cepillado inox
EAN13	8435556134626

ESQUEMA

Cotas expresadas en mm.

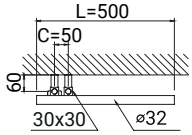

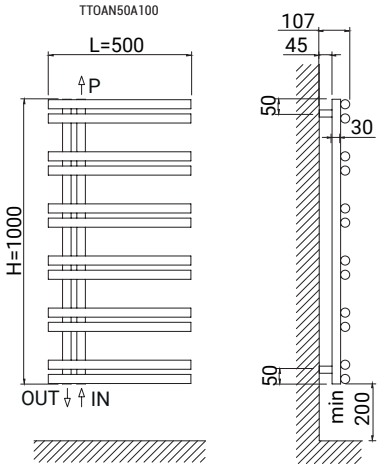

CIRCE AQUA





Modelo expuesto

TCIAN53A080 - Circe acero cepillado

SECATOALLAS
HIDRÁULICO

DISEÑO

- Cuerpo **acero cepillado inox.**
- Colectores de ø 32 mm y tubos de ø 21 mm.
- Conexiones **1/2".**
- Disponible en **2 alturas.**
- Temperatura máxima de ejercicio **95ºC**
- Presión máxima de ejercicio **8 bar**
- Válvulas y accesorios de instalación disponibles (página 118).
- **Fácil y rápida instalación:** Incluye soportes de pared y kit de instalación para una sujeción rápida, sencilla.

OBSERVACIONES

- Para instalaciones bitubo se recomienda conectar la ida y el retorno por la parte inferior del secatoallas. Para instalaciones monotubo, se debe instalar por la parte inferior con la sonda suministrada con la válvula monotubo.

ACEROINOX

5 AÑOS GARANTÍA EN EL PRODUCTO

ESPECIFICACIONES TÉCNICAS

EN 442 EURONORM CE

MODELOS	TCIAN53A080	TCIAN53A120
Número de tubos	12	18
Potencia térmica Δ T 50ºC W	196	294
Contenido en agua (L)	1,7	2,6
Ancho x alto x prof. (mm)	532 x 800 x 32	532 x 1.200 x 32
Fondo instalado (mm)	77	77
Distancia entre ejes (mm)	500	500
Peso (Kg)	6,6	9,0
Peso con embalaje (Kg)	7,9	10,9
El producto incluye	4 soportes, kit y manual de usuario	
Accesorios compatibles	-	
Acabados	Acero cepillado inox	
EAN13	8435556134725	8435556134732

ESQUEMA

Cotas expresadas en mm.

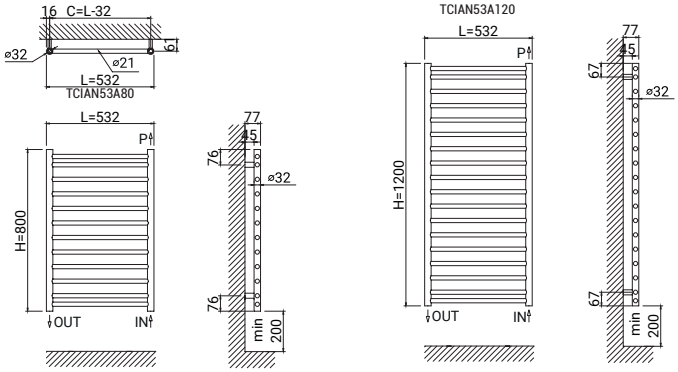



PERCHAS

Este accesorio permite ampliar la capacidad del secatoallas al facilitar la colocación de más toallas y ropa de baño sobre él.

Es importante no exceder el peso máximo soportado de 1KG por unidad.

Disponibles en 3 acabados: Blanco, Cromo y Grafito.

MODELOS	BLANCO	RSHW002
	CROMO	RSHC002
	GRAFITO	RSHB002
Unidades por pack		2
Largo x alto (mm)		35 x 70
Compatible con		Sygma, Elba y Giza
Acabados		Blanco RAL 9010 / Cromo / Grafito
EAN13	BLANCO	8436045917010
	CROMO	8436045917027
	GRAFITO	8436045917041







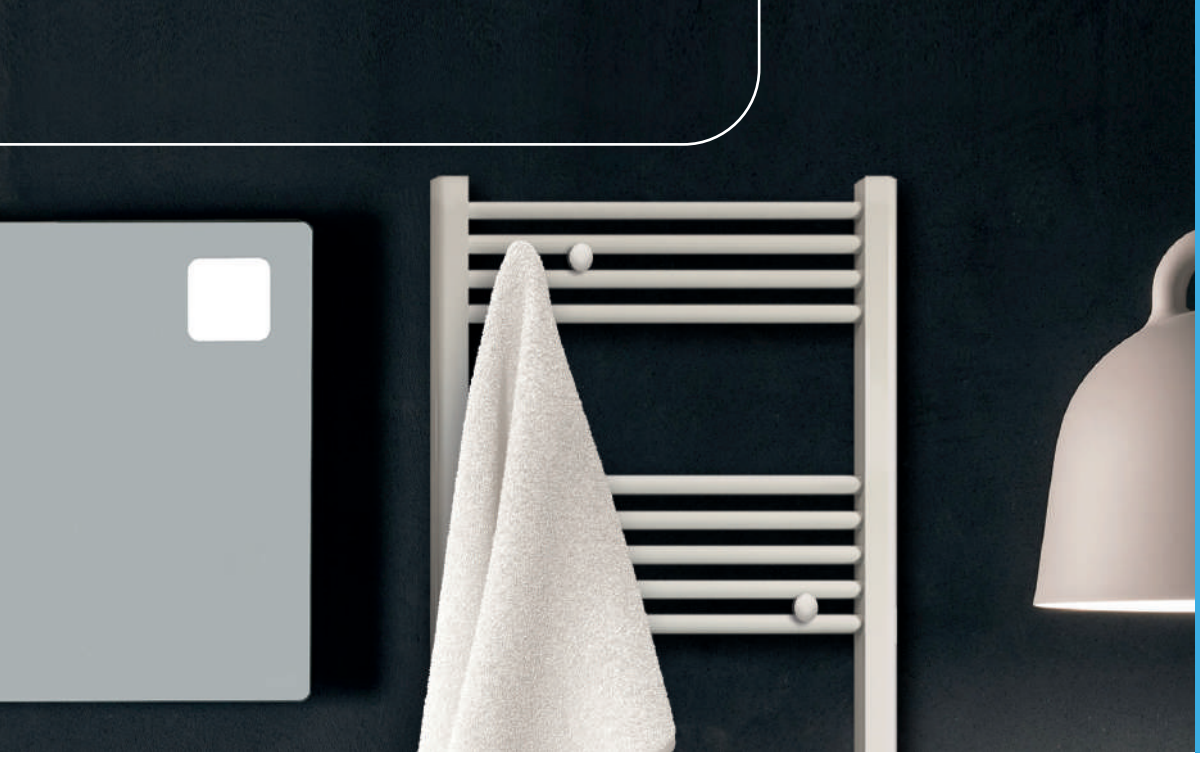

BANDEJA

Este accesorio permite la colocación de más toallas sobre el producto, sin exceder el peso máximo soportado.

El espacio entre la toalla húmeda y el secaoallas facilita un secado más rápido.

Disponibles en 3 acabados: Blanco, Cromo y Grafito.

MODELOS	BLANCO	RSRW003
	CROMO	RSRC003
	GRAFITO	RSRB003
Unidades por pack		1
Largo x alto (mm)		410 x 170
Compatible con		Sygma, Elba y Giza
Acabados		Blanco RAL 9010 / Cromo / Grafito
EAN13	BLANCO	8435556138549
	CROMO	8435556138563
	GRAFITO	8435556138556







VÁLVULA EGEO

Válvula a escuadra para tubo de cobre y multicapa.
Este modelo no tiene detentor, pedir siempre 2 válvulas.

MODELOS		
	BLANCO	VTIEB01
	CROMO	VTIEC01
	INOX	VTIEI01
Medida (pulgadas)		1/2"
Conexión		24 - 19
EAN13	BLANCO	8435556139201
	CROMO	8435556139218
	INOX	8435556139225


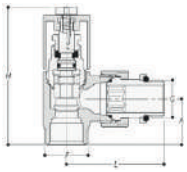

G	F	H	A	L
1/2"	24 x 19	76	26	54

VÁLVULA TIFANA

Válvula a escuadra para tubo de cobre y multicapa.

MODELOS		
	BLANCO	VTITB02
	CROMO	VTITC02
	NEGRO	VTITN02
	INOX	VTITS02
Medida (pulgadas)		1/2"
Conexión		24 - 19
EAN13	BLANCO	8435556139270
	CROMO	8435556139287
	NEGRO	8435556139294
	INOX	8435556139300


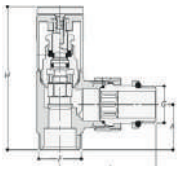

G	F	H	A	L
1/2"	24 x 19	64	23	55



DETENTOR TIFANA

Detentor a escuadra para tubo de cobre y multicapa.

MODELOS		
	BLANCO	VTITB01
	CROMO	VTITC01
	NEGRO	VTITN01
	INOX	VTITS01
Medida (pulgadas)		1/2"
Conexión		24 - 19
EAN13	BLANCO	8435556139232
	CROMO	8435556139249
	NEGRO	8435556139256
	INOX	8435556139263


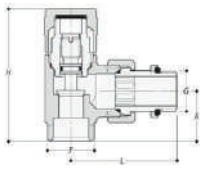

G	F	H	A	L
1/2"	24 x 19	53	23	55

VÁLVULA ELEGANCE

Válvula a escuadra para tubo de cobre y multicapa.

MODELO	VTILC01
Medida (pulgadas)	1/2"
Conexión	24 - 19
EAN13	8435556139317


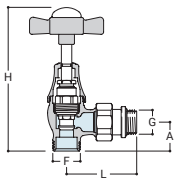

G	F	H	A	L
1/2"	24 x 19	82	55	134

KIT VÁLVULA + DETENTOR + ADAPTADOR

Válvula detentora y adaptador de cobre, indicados para radiador con unión de escuadra y cabezal manual.

MODELOS	Medida	Acabado	EAN13
VTIKB01	1/2"	Blanco	8435556139621
VTIKC01	1/2"	Cromo	8435556139638
VTIKN01	1/2"	Negro	8435556139645

VÁLVULA MONOT. LATERAL HYDRA (38 mm a ejes)

Válvula monotubo con conexión lateral a escuadra termostatizable y con detentor incorporado.

MODELOS	BLANCO	VTIHB01
	CROMO	VTIHC01
	NEGRO	VTIHN01
	INOX	VTIHS01
Medida (pulgadas)		1/2"
Conexión		24-19
EAN13	BLANCO	8435556139324
	CROMO	8435556139331
	NEGRO	8435556139348
	INOX	8435556139355

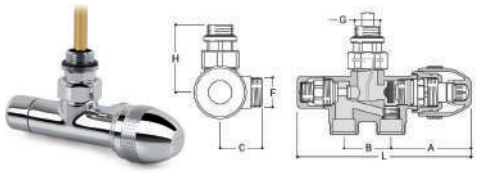

G	F	H	A	L	B	C
1/2"	24 x 19	54	65	141	38	35

VÁLVULA MONOT.O VERTICAL HYDRA (38 mm a ejes)

Válvula monotubo con conexión lateral a escuadra termostatizable y con detentor incorporado.

MODELOS	BLANCO	VTIHB02
	CROMO	VTIHC02
	NEGRO	VTIHN02
	INOX	VTIHS02
Medida (pulgadas)		1/2"
Conexión		24-19
EAN13	BLANCO	8435556139362
	CROMO	8435556139379
	NEGRO	8435556139386
	INOX	8435556139393

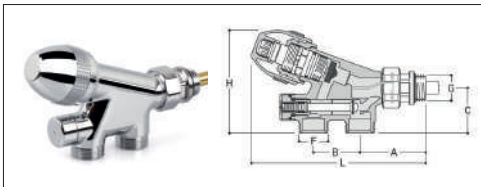

G	F	H	A	L	B	C
1/2"	24 x 19	84	55	142	38	37

VÁLVULA PEGASUS monotubo/bitubo termostatizable

Pared/Suelo. Compatible con modelos doble conector.

MODELO	VTIPQ01
Medida (pulgadas)	1/2"
Conexión	24-19
Acabados	Níquel
EAN13	8435556139409



G	F	H	A	L	B	C
3/4"	24 x 19	32	50	143	50	65

CABEZA TERMOSTÁTICA TESEUS

Comp. con válvulas Hydra y Pegasus.

MODELO	VTISC01
EAN13	8435556139416

G	H	D	CH
M30 x 15	73	38	32



Adaptadror tubo de cobre

Compatible con válvulas monotubo.



MODELOS	Medida	Conex.	Acabado	EAN 13
VTIAC01	12	24-19	Cromo	8435556139423
VTIAC02	14	24-19	Cromo	8435556139430
VTIAC03	15	24-19	Cromo	8435556139447
VTIAC04	16	24-19	Cromo	8435556139454
VTIAC05	18	24-19	Cromo	8435556139461
VTIAC06	12	24-19	Inox	8435556139478
VTIAC07	14	24-19	Inox	8435556139485
VTIAC08	15	24-19	Inox	8435556139492
VTIAC09	16	24-19	Inox	8435556139508
VTIAC10	18	24-19	Inox	8435556139515

Adaptador tubo multicapa

Compatible con válvulas monotubo.



MODELOS	Medida	Conex.	Acabado	EAN 13
VTIAM01	16x2	24-19	Cromo	8435556139522
VTIAM02	18x2	24-19	Cromo	8435556139539
VTIAM03	20x2	24-19	Cromo	8435556139546
VTIAM04	16x2	24-19	Inox	8435556139553
VTIAM05	18x2	24-19	Inox	8435556139560
VTIAM06	20x2	24-19	Inox	8435556139577



TERMOS ELÉCTRICOS **A.C.S.**

Disfruta del agua caliente más eficiente con los termos eléctricos Rointe. Elige el producto más adecuado a tus necesidades de entre una amplia gama que incluye, desde una solución por aerotermia con clasificación energética A+, hasta un termo con control por Wi-Fi.

Con soluciones hasta 260 L, tenemos el termo perfecto para ti.



Comparativa termos A.C.S. Rointe	**122**
Tecnologías A.C.S. Rointe	**124**
Termo Dalis Pro	**126**
Termo Coralia	**130**
Termo Galilea	**132**
Accesorios para la instalación de termos A.C.S.	**134**

TERMOS A.C.S. TABLA COMPARATIVA

ELIGE EL TERMO
ADAPTADO A TUS NECESIDADES

		GAMA ROINTE
		DALIS PRO
		Página 126
		
Consumo energético		A+
Módulo Wi-Fi Direct integrado		-
Control mediante App		-
Artificial Intelligence Heating System		-
Control de consumo y coste		-
Material del tanque		Acero vitrificado
Aislamiento		PU libre de CFCs
Tecnología de calentamiento		Aerotermia + resistencia de apoyo de cobre
Pantalla		LCD
Temperatura máxima de consigna		75 ºC
Regulación de temperatura		Digital
Panel de control táctil		✓
Función anti-legionella		✓
Modos Usuario y Hotel		-
Modo Boost		✓
Programación 24/7		✓
Volumen de agua (L)		200 / 260 L
Potencias (W)		1.500
Confort	Controlabilidad	●●●○○
	Facilidad de uso	●●●●○

GAMA ROINTE	
CORALIA	GALILEA
Página 130	Página 132
	
C	C
WI FI DIRECT	-
✓	-
✓	-
✓	-
Acero vitrificado	Acero vitrificado
PU libre de CFCs	PU libre de CFCs
Resistencia cerámica envainada	Resistencia de cobre sumergida
TFT	-
73ºC	73ºC
Digital	Manual
✓	-
✓ Personalizable	-
✓	-
-	-
✓	-
50 / 80 / 100 / 150 L	50 / 80 / 100 L
1.600 / 2.400	1.500
●●●●●	●○○○○
●●●●●	●●●●●

TERMOS A.C.S. ROINTE
TECNOLOGÍAS

Descubra la tecnología que incluyen nuestros termos eléctricos de última generación para proporcionarle un agua caliente más segura, eficiente y fiable.

Insu Therm Tech

INSU THERM es una tecnología especial, diseñada para crear un aislamiento altamente eficiente que mantiene el agua caliente hasta el momento de su uso. Este sistema, elimina el puente térmico entre el depósito de agua y el soporte de montaje, **lo que se traduce en una reducción de hasta el 16% de las pérdidas de calor.**

La precisa alineación paralela del depósito de agua y la carcasa exterior garantiza máxima cubrición y una distribución uniforme del aislamiento de PU libre de CFCs.



Sin
INSU THERM tech



Con
INSU THERM tech

Optimix Tech

La construcción patentada de la boquilla de entrada de agua crea el efecto OPTIMIX TECH, que **garantiza un 15% más de agua caliente.**

Gracias a su innovador diseño, la boquilla ralentiza la mezcla del agua fría entrante con el agua ya calentada del interior del depósito, igualando la presión en la zona de mezcla.

La forma específica en forma de paraguas mantiene el agua caliente en una posición “inalcanzable” para el agua fría entrante.



Sin
OPTIMIX tech



Con
OPTIMIX tech

En Rointe, desarrollamos tecnologías innovadora, para que puedas contar con un termo eléctrico adaptado a tus necesidades y las de tu familia. Todos los dispositivos, tecnologías y materiales que incluimos en cada uno de nuestros termos, están pensados para optimizar su funcionamiento en términos de eficiencia y rapidez, **con el fin de poder calentar el mayor volumen de agua a la mayor velocidad.**

Crystal Protect

CRYSTAL PROTECT TECH

CRYSTAL PROTECT es un nuevo y preciso recubrimiento esmaltado para la protección del calderín contenedor de agua contra la corrosión.

El alto nivel de precisión con el que se desarrolla el proceso de esmaltado, garantiza una distribución uniforme a lo largo de toda la superficie.

Los termos Rointe incorporan un elevado contenido de titanio en el polvo de esmalte para aportar una resistencia adicional y garantizar una vida útil más larga.



Recubrimiento interior del calderín
con CRYSTAL PROTECT tech

DALIS PRO





Modelo expuesto
DWN260DHW5 - Bomba de calor DALIS 260 L sin intercambiador

BOMBA DE CALOR DE AEROTERMIA **TODO-EN-UNO PARA A.C.S.**

CONTROL
- **Panel táctil** con pantalla LCD.
- 3 modos: **Confort, Eco y Anti-hielo.**

AHORRO
- **A+:** Máxima eficiencia energética en su categoría.
- **Producto diseñado para trabajar con fuentes de energía renovables:** paneles fotovoltáicos y colectores solares.

TECNOLOGÍA
- **Compresor** rotativo.
- **Ventilador** centrífugo.
- **Baja emisión sonora:** 53dB.
- **Refrigerante:** R134a.
- **Presostato + termostato** de seguridad.

FUNCIONALIDAD
- **Modo Boost:** Bomba de calor + resistencia eléctrica.
- **Con bomba de calor:** hasta 65ºC.
- **Con resistencia eléctrica:** hasta 75ºC.
- **Programable 24/7** desde el producto.
- **Función anti-legionella periódica.**
- **Posición de ventilación:** vertical.

DISEÑO
- **Tanque** de acero vitrificado.
- **Aislamiento de PU libre de CFCs** de 50mm de grosor.
- **Acabado** Negro y gris.



ESPECIFICACIONES TÉCNICAS

			Modelos compatibles con sistemas de captación solar	
MODELOS	**DWN200DHW5**	**DWN260DHW5**	**DWN200DHWI5**	**DWN260DHWI5**
Capacidad (L)	200	260	200	260
Potencia bomba de calor (W)	663	663	663	663
Potencia resistencia (W)	1.500	1.500	1.500	1.500
Intensidad bomba de calor (A)	2,9	2,9	2,9	2,9
Intensidad resistencia (A)	6,5	6,5	6,5	6,5
Consumo medio bomba de calor (kWh)	0,430	0,430	0,466	0,466
Tensión (V)	220-240 V ~	220-240 V ~	220-240 V ~	220-240 V ~
Frecuencia (HZ)	50	50	50	50
Aislamiento	Clase I	Clase I	Clase I	Clase I
IP	X4	X4	X4	X4
Protección de sobrecarga requerida	16A T fusible / 16A interruptor automático			
Protección interna	Termostato de seguridad resistente con reinicio manual			
RENDIMIENTO				
Perfil de carga	L	L	L	L
Clasificación energética	A+	A+	A+	A+
Tiempo de calentamiento	8:59 h:min	10:15 h:min	8:59 h:min	10:15 h:min
Rend. térmico bomba de calor - Pot. nominal (kW)	1,1	1,1	1,1	1,1
SCOP ACS [1]	2,8	2,8	3	3
SCOP ACS [2]	3,1	3,1	3,4	3,4
Cantidad de agua mezclada a 40ºC	272	351	262	339
Consumo eléctrico anual AEC (kWh)	867	867	1.355	1.355
CONDICIONES DE TRABAJO				
Temp. aire de entrada min./max.v (90% R.H.) (ºC)	-10 / 43			
Temp. min./max. del sitio de instalación (ºC)	4 / 43			
Diámetro (mm)	630	630	630	630
Altura (mm)	1.720	2.010	1.720	2.010
Serpentín conexión a sistema solar o caldera (m^2)	N/A	N/A	1	1,2
Protección catódica	Ánodo Magnesio Ø32x400 mm			
Aislamiento - PU rígido (mm)	50	50	50	50
Presión máxima de trabajo (bar)	8	8	8	8
Peso en transporte (kg)	96	110	112	128
Protección del compresor	Disyuntor térmico con reinicio automático			
Tipo de protección del circuito termodinámico	Presostato de seguridad con reinicio automático [alta / baja presión 2.5 / 0.1 Mpa]			
Capacidad nominal del aire (m^3/h)	314			
Presión máxima disponible (Pa)	98			
Protección del motor	Disyuntor térmico interno con reinicio automático			
Condensador	Protegido externamente. Sin contacto directo con el agua			
Ciclo anti-legionella automático	Si			
Anticongelación	Válvula de 4 vias			
Carga refrigerante (g)	880			
Potencial de calentamiento global	1.430			
CO2 equivalencia (t)	1.287			
EAN13	8435556139683	8435556139669	8435556139676	8435556139652

1 Condición según EN16147:2017 A7/W55. 2 Condición según EN16147:2017 A14/W55.

ESQUEMA

		Con intercambiador	Sin intercambiador
CONEXIONES			
CW	Entrada agua fría	G 1"	G 1"
HW	Salida agua caliente	G 1"	G 1"
IS	Ida del serpentín	G 1"	-
OS	Retorno del serpentín	G 1"	-
TS	Conex. sensor de temp.	G 1/2"	-
R	Recirculación	G 3/4"	G 3/4"
EE	Apetura elem. eléctrico	G 1 1/2"	G 1 1/2"
CD	Drenaje condensado	G 3/4"	G 3/4"
ThS	Termostato de seguridad	-	-
MA	Ánodo de magnesio	G 1 1/4"	G 1 1/4"

		Con intercambiador		Sin intercambiador	
DIMENSIONES		200 L	260 L	200 L	260 L
h	(mm)	1.720	2.010	1.720	2.010
a	(mm)	994	1.285	994	1.285
b	(mm)	724	834	724	834
d	(mm)	995	1.285	995	1.285
f	(mm)	803	1.064	803	1.064
j	(mm)	681	781	-	-
k	(mm)	60	60	60	60
n	(mm)	681	766	681	766
u	(mm)	1.153	1.440	1.153	1.440
w	(mm)	58	58	58	58
M	(mm)	260	260	260	260
Ø DF	(mm)	160	160	160	160
R	(mm)	1.785	2.055	1.785	2.055
Ø D	(mm)	630	630	630	630

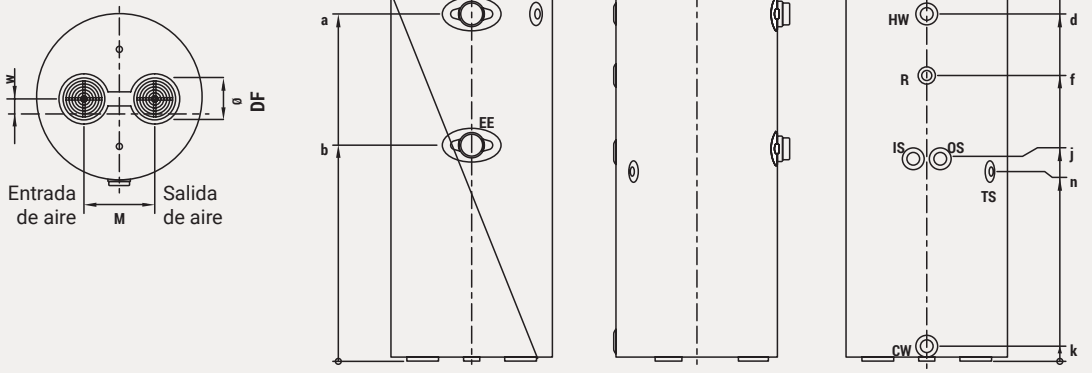

AHORRA ENERGÍA CON DALIS PRO

DALIS PRO es una bomba de calor aire-agua para agua caliente que puede conectarse a otras fuentes de energía, como un sistema solar.

SABÍAS QUE...

El coeficiente de rendimiento (COP) es una expresión de la eficiencia de una bomba de calor. La bomba de calor DALIS PRO alcanza un COP 3. **Esto significa que se consiguen 3 kW de potencia calorífica por cada kW de potencia consumida** por el producto, reduciendo así su huella de carbono.

Con tan solo 1 kW de energía se pueden obtener hasta 3 kW de calor, es decir, 2 kW de energía gratuita.

3 kw de potencia calorífica
-1 kw consumido
2 kw de energía gratuita

¿CÓMO FUNCIONA DALIS PRO?

1. La bomba de calor aerotérmica **absorbe el calor del aire exterior** en un refrigerante líquido, convirtiéndolo en gas.

2. Mediante electricidad, **la bomba comprime el gas para aumentar su temperatura.** A continuación, **se condensa** de nuevo en líquido **liberando el calor almacenado.**

3. Este calor se utiliza para **aumentar la temperatura del depósito de agua.** Después, el refrigerante líquido vuelve al evaporador a través de una válvula de expansión para iniciar de nuevo el ciclo.

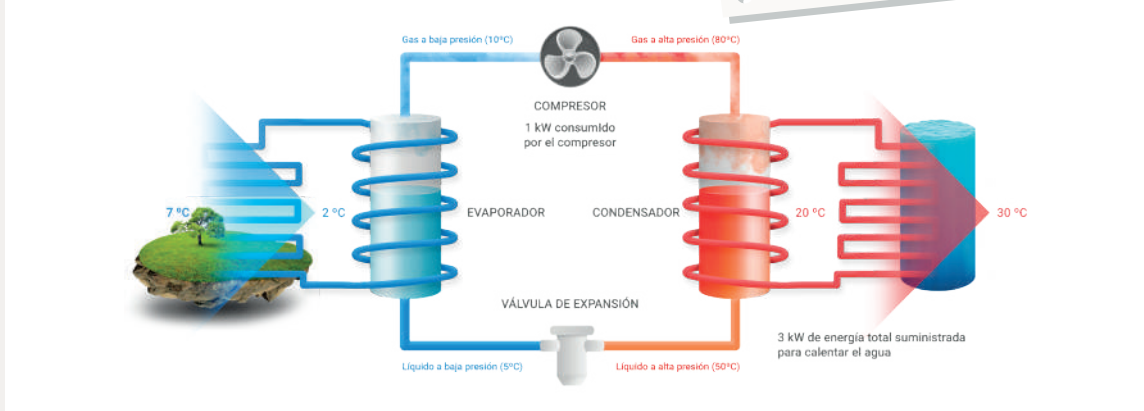

CORALIA





Modelo expuesto
CWN100DHWC4 - Termo eléctrico CORALIA 100 L

TERMO A.C.S. ELÉCTRICO DIGITAL CON WI-FI E INTELIGENCIA ARTIFICIAL

CONTROL

- **Módulo Wi-Fi** Inside: conexión directa sin pasarelas [1].
- **App** de control para smartphone gratuita.
- **Panel táctil** con pantalla TFT.
- 3 modos: **Confort, Eco y Anti-hielo.**
- Compatible con **Alexa y Google Assistant.**

AHORRO

- **AIH System:** inteligencia artificial con consejos de eficiencia y ahorro [2].
- Medidor de consumo integrado **True Real Power** [3].
- **Estadísticas de consumo y coste** en la App con tarifa eléctrica PVPC automática.
- **Acciones automatizadas** según geolocalización.

TECNOLOGÍA

- **Insu Therm Tech:** sistema de rotura de puente térmico.
- **Optimix Tech:** tecnología de optimización de entrada y mezcla de agua fría.
- **Presión máxima de trabajo:** 8 bar.
- Segurización de comunicaciones.

FUNCIONALIDAD

- **Programable 24/7** desde el producto.
- **Modo Usuario:** restringe el rango de temperaturas.
- **Modo Hotel:** restringe el rango de temperaturas seleccionables y bloquea parte de la funcionalidad.
- **2 modos de bloqueo:** desde el producto y/o App.
- **Color y brillo de pantalla personalizable** desde App. **Función anti-legionella** personalizable.
- **True Real Power:** medidor de consumo.
- **Termostato** de seguridad.
- **Ánodo protector** de magnesio.

DISEÑO

- **Resistencia cerámica** de fácil mantenimiento.
- **Crystal Protect Tech:** Tanque de acero vitrificado con soldadura de plasma.
- **Aislamiento de PU libre de CFCs** de 32mm de grosor.

Escanea y descarga la nueva versión de la app Rointe Connect

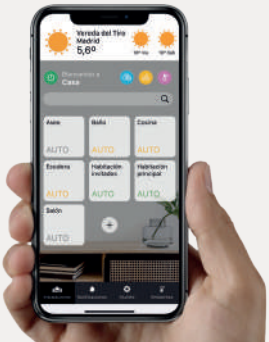

ESPECIFICACIONES TÉCNICAS

MODELOS	CWN050DHWC4	CWN080DHWC4	CWN100DHWC4	CWN150DHWC4
Diámetro (mm)	470	470	470	470
Altura (mm)	577	777	967	1.297
Volúmen (L)	50	80	100	150
Perfil de carga	M	M	L	XL
Potencia nominal (W)	1.600	2.400	2.400	2.400
Tensión (V)	220-240 V ~	220-240 V ~	220-240 V ~	220-240 V ~
Frecuencia (Hz)	50	50	50	50
Amperaje (A)	7,0	10,4	10,4	10,4
Distancia entre tomas (mm)	100	100	100	100
Peso vacío (Kg)	20,3	24,1	28,9	36,6
Peso con embalaje (Kg)	22,00	26,0	31,0	39,0
Toma de agua (pulgadas)	1/2"	1/2"	1/2"	1/2"
Dimensionamiento (Nº de personas)	Hasta 2	Hasta 3	Hasta 3 - 4	Hasta 4
Longitud de cable (m)	1,50	1,50	1,50	1,50
Tipo de clavija	Schuko	Schuko	Schuko	Schuko
El producto incluye	Kit de instalación + manual de usuario			
Accesorios compatibles	Válvula termostática - RTVAL001 / Trípode de soporte - TPKW001 Soporte universal - KWSPTN01			
Acabado	Blanco RAL 9016			
EAN13	8436045911216	8436045911230	8436045911247	8436045911254

ESQUEMA

Cotas expresadas en mm.

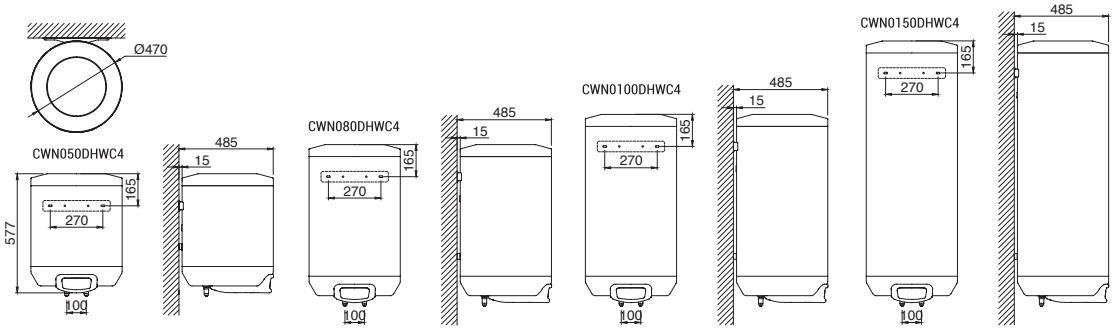

1) Compatible con redes Wi-Fi de 2.4 GHz.

GALILEA





Modelo expuesto
GWN080DHW4 - Termo eléctrico GALILEA 80 L

TERMO A.C.S. ELÉCTRICO
CON TERMOREGULADOR

CONTROL
- **Termoregulador exterior** de temperatura.
- **Indicador luminoso** de funcionamiento.
- **Indicador exterior** de temperatura del agua contenida.

TECNOLOGÍA
- **Insu Therm Tech: s**istema exclusivo de rotura de puente térmico.
- **Optimix Tech:** tecnología de optimización de entrada y mezcla de agua fría.
- **Presión máxima de trabajo:** 8 bar.

FUNCIONALIDAD
- **Termostato** de seguridad.
- **Ánodo protector** de magnesio.

DISEÑO
- **Resistencia de cobre sumergida**.
- **Crystal Protect Tech:** Tanque de acero vitrificado con soldadura de plasma.
- **Aislamiento de PU libre de CFCs** de 32mm de grosor.



5 AÑOS GARANTÍA EN EL CALDERÍN

3 AÑOS GARANTÍA EN LA ELECTRÓNICA

ESPECIFICACIONES TÉCNICAS

MODELOS	GWN050DHW4	GWN080DHW4	GWN100DHW4
Diámetro (mm)	440	440	440
Altura (mm)	597	847	987
Volúmen (L)	50	80	100
Perfil de carga	M	M	L
Potencia nominal (W)	1.500	1.500	1.500
Tensión (V)	220-240 V ~	220-240 V ~	220-240 V ~
Frecuencia (Hz)	50	50	50
Amperaje (A)	6,5	6,5	6,5
Distancia entre tomas (mm)	100	100	100
Peso vacío (Kg)	13,5	19,2	22,1
Peso con embalaje (Kg)	15,0	21,0	24,0
Toma de agua (pulgadas)	1/2"	1/2"	1/2"
Dimensionamiento (Nº de personas)	Hasta 2	Hasta 3	Hasta 3 - 4
Longitud de cable (m)	1,50	1,50	1,50
Tipo de clavija	Schuko	Schuko	Schuko
El producto incluye	Kit de instalación + manual de usuario		
Accesorios compatibles	Válvula termostática - RTVAL001 / Trípode de soporte - TPKW001 Soporte universal - KWSPTN01		
Acabado	Blanco RAL 9016		
EAN13	8436045911261	8436045911278	8436045911285

ESQUEMA

Cotas expresadas en mm.

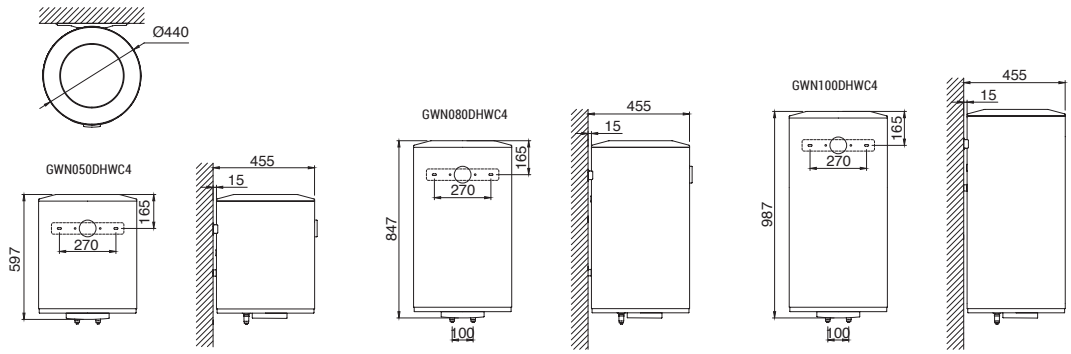



TRÍPODE DE SOPORTE

MODELO	TPKW001
Largo x alto (mm)	715 x 420
Peso máx. soportado (kg)	260
Compatibilidad	Coralia y Galilea
EAN13	8436045914323



SOPORTE UNIVERSAL

MODELO	KWSPTN01
Largo x alto (mm)	80 x 470
Peso máx. soportado (kg)	260
Compatibilidad	Coralia y Galilea
EAN13	8436045910608

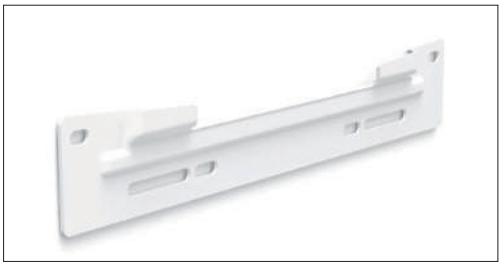



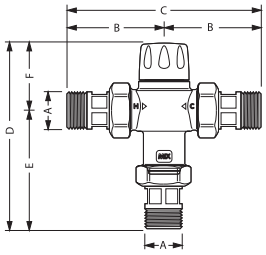

DIMENSIONES		RTVAL001
A	(pulgadas)	1/2"
B	(MM)	62,5
C	(MM)	125
D	(MM)	126,5
E	(MM)	81,5
F	(MM)	45

VÁLVULA TERMOSTÁTICA

Este accesorio, instalado en la salida de agua caliente del termo, permite mezclar ésta con el agua fría proveniente de la red de suministro. El agua mezclada resultante, es transportada a menor temperatura, consiguiendo un ahorro energético y minimizando las pérdidas de calor por las tuberías hasta su llegada al punto de utilización.



MODELO	RTVAL001
Campo de regulación (ºC)	30÷50
Presión máx. de servicio (estática) (bar)	10
Presión máx. de servicio (dinámica)	5
Temperatura máx. de entrada (ºC)	85ºC
Caudal mín. para asegurar temperatura estable (l/min)	4
Compatibilidad	Todos los modelos
EAN13	8436045917065

Otra de las ventajas de esta válvula es el aumento de volumen de agua caliente disponible respecto a la capacidad del termo instalado, definida como volumen equivalente.

Este volumen equivalente representa los litros de agua disponibles a 39 ºC, suponiendo que la temperatura de entrada de agua al termo es de 15ºC y que la temperatura de consigna es de 73 ºC.

VOLUMEN DE SALIDA	
SIN VÁLVULA (L)	**CON VÁLVULA (L)**
50	**85**
80	**136**
100	**170**
150	**255**
200	**340**
260	**442**



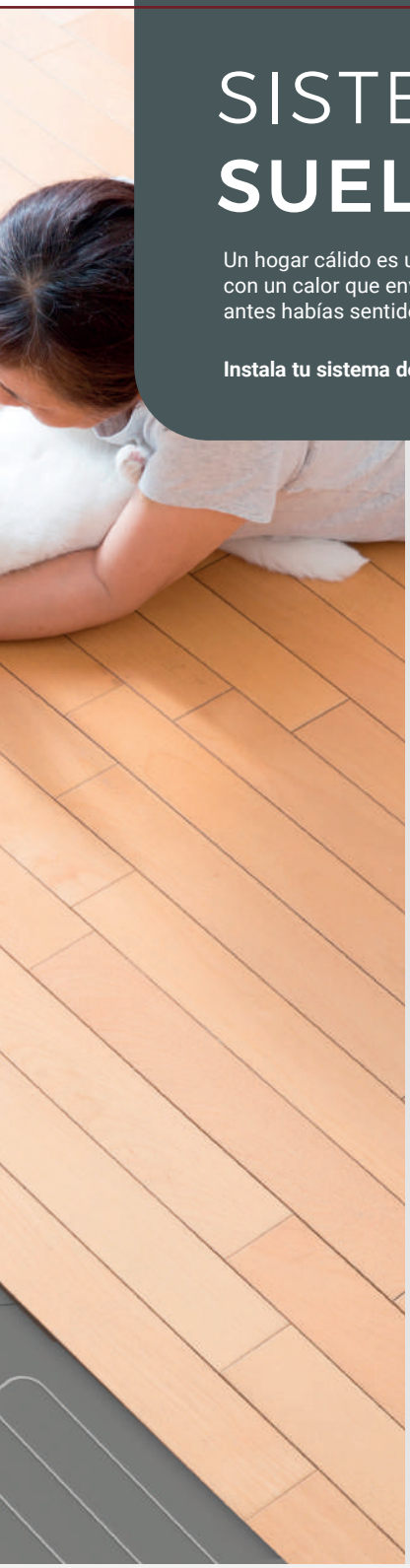

SISTEMAS DE **SUELO RADIANTE**

Un hogar cálido es un hogar feliz. Descrubre los sistemas de suelo radiante Rointe y sorpréndete con un calor que envuelve toda tu vivienda, proporcionando una calidez en tu pisada como nunca antes habías sentido.

Instala tu sistema de suelo radiante y dsifruta del bienestar invisible que asciende desde el suelo.

Suelo radiante MILOS	**138**
Suelo radiante ERKO	**140**
Accesorios para la instalación de suelo radiante	**142**
Comparativa termostatos Rointe	**144**
Termostato CT.2	**146**
Termostato CT.0	**147**
Termostato ST.2	**148**
Termostato ST.0	**149**

MILOS W150

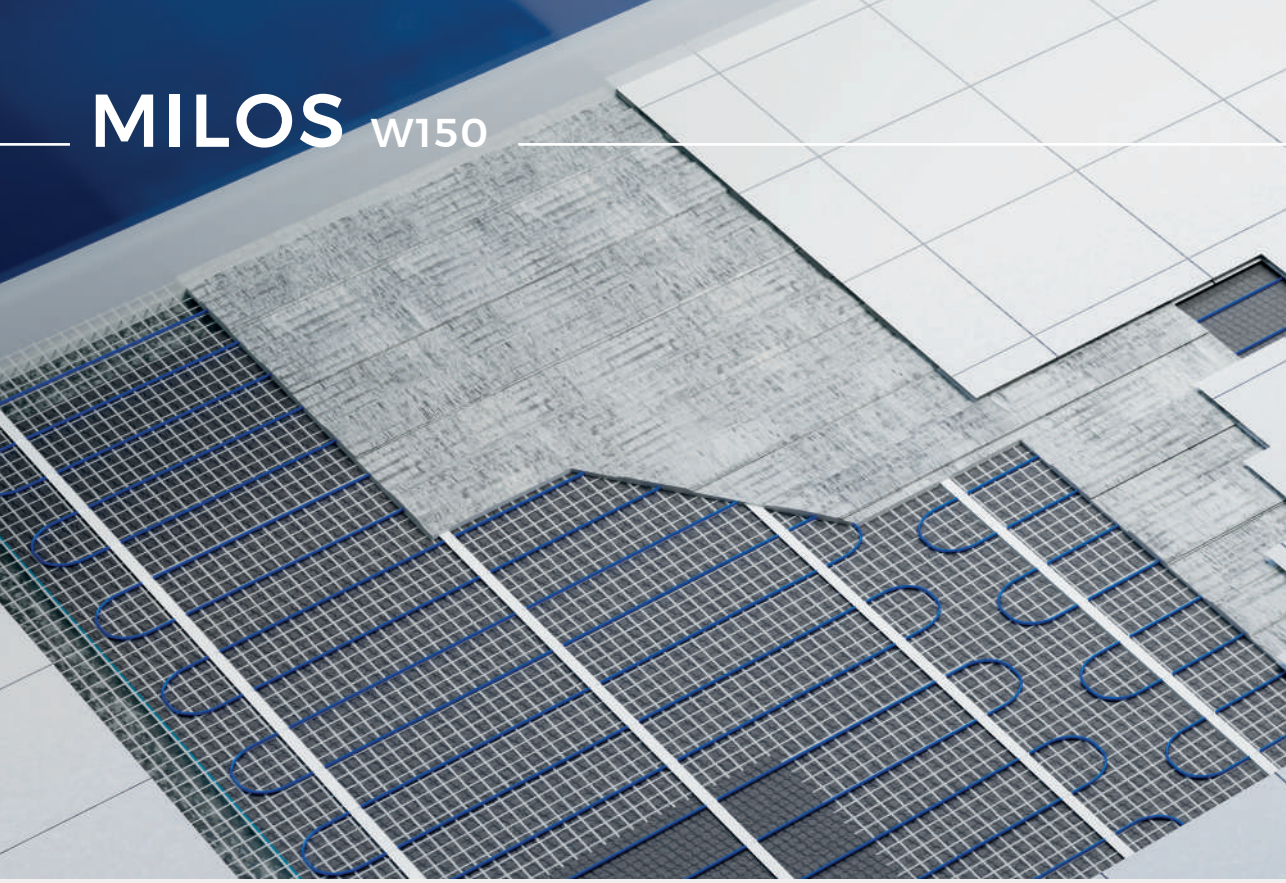

MALLA CALEFACTORA ELÉCTRICA
DOBLE CONDUCTOR PARA SUELOS DUROS, CERÁMICOS Y PORCELÁNICOS

CONTROL
- **Compatible** con toda la variedad de **termostatos Rointe** (CT.2, CT.0, ST.2, ST.0).

FUNCIONALIDAD
- **Cable doble aislamiento:** EFTE y PVC.
- **Protección de tierra.**

DISEÑO
- **Ancho de malla:** 50cm.
- **No eleva el nivel del suelo:** 3mm de grosor de cable.
- **Espaciado entre cables:** 80mm.
- **Longitud de cable de alimentación:** 3m.



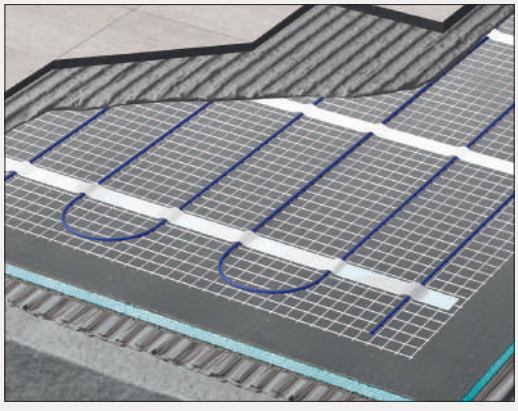

ecodiseño[1] ERPREADY

10 AÑOS GARANTÍA EN EL PRODUCTO

ESPECIFICACIONES TÉCNICAS

CE

MODELOS	MSIPVC010	MSIPVC015	MSIPVC020	MSIPVC025	MSIPVC030	MSIPVC035	MSIPVC040	MSIPVC045	MSIPVC050	MSIPVC060	MSIPVC070	MSIPVC080	MSIPVC090	MSIPVC100	MSIPVC120
Área (m^2)	1	1,5	2	2,5	3	3,5	4	4,5	5	6	7	8	9	10	12
Potencia (W)	150	225	300	375	450	525	600	675	750	900	1.050	1.200	1.350	1.500	1.800
Longitud malla (m)	2	3	4	5	6	7	8	9	10	12	14	16	18	20	24
Amperaje (A)	0,7	1,0	1,3	1,6	2,0	2,3	2,6	2,9	3,3	3,9	4,6	5,2	5,9	6,5	7,8
Peso (Kg)	0,9	1,2	1,4	1,6	1,8	2,0	2,2	2,3	2,4	3,0	3,2	3,2	4,0	4,1	5,3
Peso con embal. (Kg)	1,1	1,4	1,6	1,8	2,0	2,2	2,4	2,7	2,8	3,3	3,6	3,6	4,5	4,6	5,7
Resistencia Ω	353	265	176	141	118	101	88	78	71	59	50	44	39	35	32
Protección IP	IPX7														
Tensión (V)	220-240 V ~														
Frecuencia (Hz)	50														
Longitud cable (m)	3 m (cola fría)														
Tipo de cable	Fase, Neutro, Tierra														
El producto incluye	Manual de usuario														
Accesorios comp.	Paneles aislantes (7,2 m^2) - ASCI16 / Banda perimetral (2,5 m) - ASBPN01														
EAN 13	8436045918550	8436045918567	8436045918574	8436045918581	8436045918598	8436045918604	8436045918611	8436045918628	8436045918635	8436045918642	8436045918659	8436045918666	8436045918673	8436045918680	8436045918703

ESQUEMA

1 Suelo cerámico / porcelánico
2 Cemento cola flexible
3 Malla calefactora
4 Placas de aislamiento
5 Adhesivo flexible
6 Base

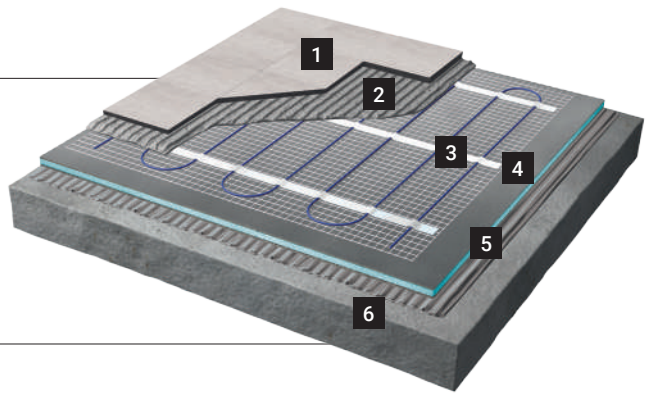

1) Este producto cumple la normativa ECODISEÑO siempre que sean instalados junto a los termostatos ST.2, CT.0 o CT.2.

ERKO W140



MALLA CALEFACTORA ELÉCTRICA
DOBLE CONDUCTOR PARA SUELOS LAMINADOS, VINILO, LINÓLEO Y MOQUETA

CONTROL
- **Compatible** con toda la variedad de **termostatos Rointe** (CT.2, CT.0, ST.2, ST.0).

FUNCIONALIDAD
- **Cable doble aislamiento:** EFTE.
- **Protección de tierra:** cobertura de aluminio.
- **Recubrimiento de aluminio** para mayor disipación.

DISEÑO
- **Ancho de malla:** 50cm.
- **No eleva el nivel del suelo:** 1,5mm de grosor de cable.
- **Espaciado entre cables:** 50mm.
- **Longitud de cola fría:** 3m.



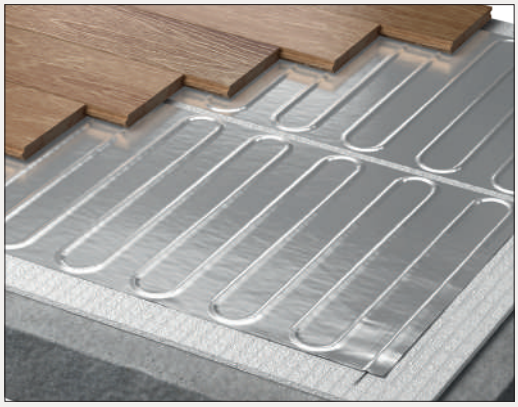

ESPECIFICACIONES TÉCNICAS

MODELOS	MSIWFH010	MSIWFH015	MSIWFH020	MSIWFH030	MSIWFH040	MSIWFH050	MSIWFH060	MSIWFH070	MSIWFH080	MSIWFH090	MSIWFH100	MSIWFH120
Área (m^2)	1	1,5	2	3	4	5	6	7	8	9	10	12
Potencia (W)	140	210	280	420	560	750	840	980	1.120	1.260	1.400	1.680
Longitud malla (m)	2	3	4	6	8	10	12	14	16	18	20	24
Amperaje (A)	0,6	0,9	1,2	1,8	2,4	3,0	3,7	4,3	4,9	5,5	6,1	7,3
Peso (Kg)	0,9	1,0	1,2	1,5	1,9	2,3	2,6	2,8	3,2	3,8	4,3	5,3
Peso con embal. (Kg)	1,1	1,2	1,4	1,7	2,1	2,5	2,8	3,0	3,6	4,2	4,7	5,7
Resistencia Ω	378	252	189	124	94	76	63	54	47	42	38	32
Protección IP	IPX7											
Tensión (V)	220-240 V ~											
Frecuencia (Hz)	50											
Longitud cable (m)	3 m (cola fría)											
Tipo de cable	Fase, Neutro, Tierra											
El producto incluye	Manual de usuario											
Accesorios comp.	Manta de aislamiento (10 ó 25 m^2) - ASLIU*** / Sistema de protección superior - ASLID0 / Lámina de protección superior - ASLSI01 / Cinta conductiva de unión entre mallas - ASCAI01											
EAN 13	8436045918727	8436045918734	8436045918741	8436045918758	8436045918765	8436045918772	8436045918789	8436045918796	8436045918802	8436045918819	8436045918826	8436045918833

ESQUEMA

1 Revestimiento
2 Foil calefactor
3 Manta aislante inferior
4 Base

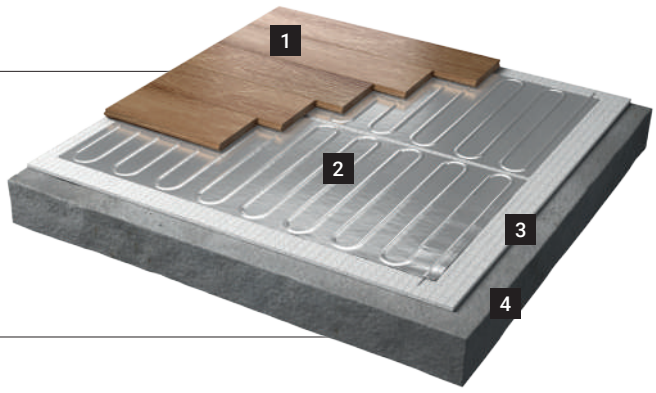

1) Este producto cumple la normativa ECODISEÑO siempre que sean instalados junto a los termostatos ST.2, CT.0 o CT.2.

PANELES AISLANTES

Paneles aislantes para la instalación de sistemas de suelo radiante Milos. Sistema exclusivo que proporciona aislamiento y estabilidad de pisada mejorada gracias a la naturaleza de su fabricación.

- **Interior:** PE extruido de baja conductividad térmica
- **Revestimiento:** Malla de fibra de vidrio y cemento

MODELO	ASCI16
Unidades por pack	1 paquete (10 uds.) - 0,72 m^2/unidad
Largo x ancho (mm)	1.200 x 600
Espesor (mm)	6
Compatible con	Milos
EAN13	8435556137184

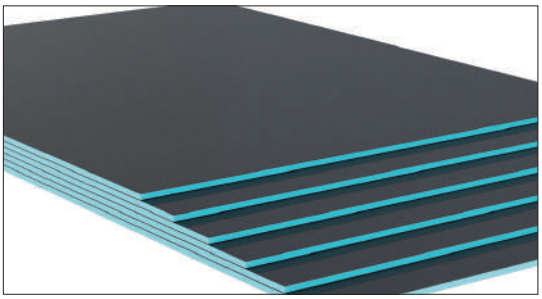

BANDA PERIMETRAL

Sistema de aislamiento que se instala por todo el perímetro del rodapié para absorber las dilataciones del pavimento y eliminar las pérdidas de calor debido a los puentes térmicos.

- **Fabricado en polietileno extruido**
- **Reduce las pérdidas de calor por la pared**

MODELO	ASBPN01
Unidades por pack	1 unidad - 25 m lineales
Largo (m)	25
Alto (mm)	12
Compatible con	Milos
EAN13	8436045911001



MANTA AISLANTE INFERIOR

Sistema de aislamiento inferior para la instalación de sistemas de suelo radiante Erko.

- **Fabricado en PE expandido y lámina de aluminio**
- **Incluye cinta adhesiva de fijación**

MODELO	ASLIU100	ASLIU250
Cobertura (m^2)	10	25
Largo x ancho (m)	8,33 x 1,2	20,83 x 1,2
Espesor (mm)	6	6
Compatible con	Erko	Erko
EAN13	8436045918895	8436045918901

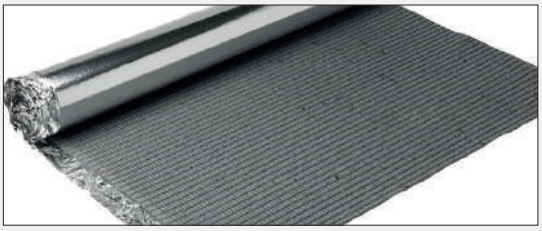

SISTEMA DE PROTECCIÓN SUPERIOR

Sistema de protección para instalar sobre la lámina radiante ERKO en instalaciones con recubrimientos de grosor inferior a 10 mm (moqueta y suelos vinílicos).

- **Mejora la estabilidad del suelo**
- **Protege la lámina radiante**

MODELO	ASLIDO	
Unidades por pack	4 unidades - 0,72 m²/unidad	
Largo x ancho (m)	1,2 x 0,6	
Espesor (mm)	Placa superior	4
	Placa inferior	3
Compatible con	Erko	
EAN13	8436045918864	



LÁMINA DE PROTECCIÓN SUPERIOR

Sistema de protección para instalar bajo suelos con grosor superior a 10 mm (parquet y suelos laminados).

- **Espesor de solo 1,2 mm. Incluye capa antihumedad**
- **Amortigua la pisada y reduce el sonido de impacto**

MODELO	ASLSI01
Cobertura (m²)	7,5
Largo x ancho (m)	7,5 x 1,0
Espesor (mm)	1,2
Compatible con	Erko
EAN13	8435556137214

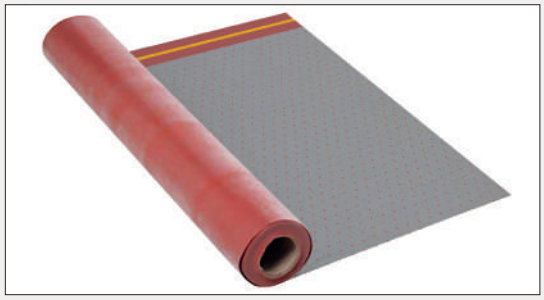

CINTA CONDUCTIVA DE UNIÓN ENTRE MALLAS

Cinta adhesiva de unión entre mallas para la instalación de sistemas de suelo radiante Erko.

- **Fabricada en aluminio**
- **Aporta continuidad eléctrica entre mallas**

MODELO	ASCAI01
Unidades por pack	1 unidad - 20 m lineales
Largo (m)	20
Ancho (mm)	50
Compatible con	Erko
EAN13	8435556137221



TERMOSTATOS TABLA COMPARATIVA

ELIGE EL TERMOSTATO ADAPTADO A TUS NECESIDADES

		GAMA ROINTE
		CT.2
		Página 146
		
Tecnología		Digital conectado
Módulo Wi-Fi Direct integrado		WI FI DIRECT
Control mediante App		✓
Artificial Intelligence Heating System		✓
Control de consumo y coste		✓
Material del cuerpo		Metacrilato transparente
Pantalla		Segmentos retroiluminados
Control táctil		✓
Función Ventanas Abiertas		✓
Modos Usuario y Hotel		✓
Programación		24/7
Programaciones pre-instaladas		3
Función Inicio Anticipado		✓
Panel embellecedor incluido		✓
Tipos de sonda		Ambiente / suelo
Acabados disponibles		○●
Confort	Controlabilidad	●●●●●
	Facilidad de uso	●●●●●

GAMA ROINTE		
CT.0	**ST.2**	**ST.0**
Página 147	**Página 148**	**Página 149**
		
Digital	Digital	Analógico
-	-	-
-	-	-
-	-	-
-	-	-
Metacrilato transparente	PC/ABS	PC/ABS
Segmentos retroiluminados	LCD	-
✓	-	-
✓	✓	-
-	-	-
24/7	3 modos (5+2, 6+1, 7)	-
3	-	-
✓	-	-
✓	-	-
Ambiente / suelo	Ambiente / suelo	Ambiente / suelo
○●	○●	○
●●●●○	●●●●○	●○○○○
●●●●●	●●●●○	●●●●○

CT.2





Modelo expuesto
TSMTIW2 - Termostato CT.2 blanco

TERMOSTATO DIGITAL TÁCTIL
WI-FI CON INTELIGENCIA ARTIFICIAL

CONTROL
- **Módulo Wi-Fi** Inside: conexión directa sin pasarelas [1].
- **App** de control para smartphone gratuita.
- **Panel táctil** con retroiluminación LED.
- 3 modos: **Confort, Eco y Anti-hielo.**
- Compatible con Amazon Alexa y Google Assistant.

AHORRO
- **AIH System:** inteligencia artificial con consejos de eficiencia y ahorro [2].
- Medidor de consumo integrado **True Real Power** [3].
- **Estadísticas de consumo y coste** en la App con tarifa eléctrica PVPC automática.
- Función de ahorro energético **Ventanas Abiertas.**
- **Inicio anticipado:** en modo programación, el termostato determina su puesta en marcha para optimizar los tiempos de precalentamiento.
- **Acciones automatizadas** según geolocalización.

MODELO	TSMTIW2	TSMTIB2
Ancho x alto x prof. (mm)	77 x 77 x 18	77 x 77 x 18
Fondo inst. (mm)	35	35
Pantalla (mm)	77 x 77	77 x 77
Peso (g)	200	200
Peso con embal. (g)	420	420
Tensión (V)	220-240 V ~	220-240 V ~
Frecuencia (Hz)	50	50
Protección IP	Clase II	Clase II
Acabado	Blanco	Negro
EAN13	8436045911186	8436045913388

TECNOLOGÍA
- Potencia máxima admisible: **3.680W - 16A**.
- Sondas compatibles (KΩ): **6, 8, 10, 12, 15, 33 y 47.**
- Sonda de temperatura ambiente integrada.
- Sonda de suelo NTC 10kOhm a 25ºC incluida (3 m de longitud).
- Segurización de comunicaciones.

FUNCIONALIDAD
- **Programable 24/7** desde el producto y/o App.
- **2 modos de bloqueo:** desde el producto y/o App.
- **3 programaciones** semanales pre-establecidas listas para usar.

DISEÑO
- Cuerpo **metacrilato de alta resistencia.**
- **Fácil y rápida instalación:** Incluye kit de instalación y embellecedor de pared.

Escanea y descarga la nueva versión de la app Rointe Connect

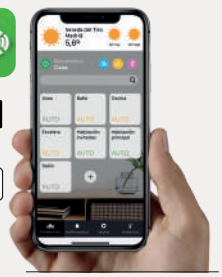

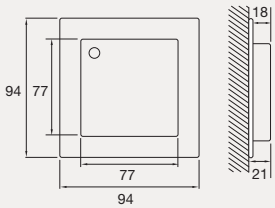

Cotas expresadas en mm.

1) Compatible con redes Wi-Fi de 2.4 GHz. 2) Disponible a partir del segundo semestre de 2023.
3) El dato puede variar en función de las circustancias de la instalación eléctrica.
Requiere una caja eléctrica de encastrar con 35 mm de profundidad. No incluida.

CT.0





Modelo expuesto
TSMTIB0 - Termostato CT.0 Blanco

TERMOSTATO DIGITAL TÁCTIL

CONTROL
- **Panel táctil** con retroiluminación LED.
- 3 modos: **Confort, Eco y Anti-hielo.**

AHORRO
- Función de ahorro energético **Ventanas Abiertas.**
- **Inicio anticipado:** en modo programación, el radiador determina su puesta en marcha para optimizar los tiempos de precalentamiento.

TECNOLOGÍA
- Potencia máxima admisible: **3.680W - 16A**.
- Sondas compatibles (KΩ): **6, 8, 10, 12, 15, 33 y 47.**
- Sonda de temperatura ambiente integrada.
- Sonda de suelo NTC 10kOhm a 25ºC incluida (3 m de longitud).

FUNCIONALIDAD
- **Programable 24/7.**
- **Bloqueo** desde el producto.
- **3 programaciones** semanales pre-establecidas listas para usar.

DISEÑO
- Cuerpo **metacrilato de alta resistencia.**
- **Fácil y rápida instalación:** Incluye kit de instalación y embellecedor de pared.

Cotas expresadas en mm.

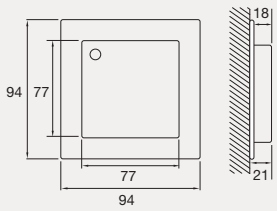

MODELO	TSMTIW0	TSMTIB0
Ancho x alto x prof. (mm)	77 x 77 x 18	77 x 77 x 18
Fondo inst. (mm)	35	35
Pantalla (mm)	77 x 77	77 x 77
Peso (g)	200	200
Peso con embal. (g)	420	420
Tensión (V)	220-240 V ~	220-240 V ~
Frecuencia (Hz)	50	50
Protección IP	Clase II	Clase II
Acabado	Blanco	Negro
EAN13	8435556137153	8435556137160

Requiere una caja eléctrica de encastrar con 35 mm de profundidad. No incluida.

ST.2





Modelo expuesto
TSETI03 - Termostato ST.2 blanco

TERMOSTATO DIGITAL CON PANTALLA LCD

CONTROL
- **Panel con 4 botones** y pantalla LCD.
- Diseño intuitivo: **interfaz que facilita su uso.**

AHORRO
- Función de ahorro energético **Ventanas Abiertas.**

TECNOLOGÍA
- Potencia máxima admisible: **3.680W - 16A**.
- Sondas compatibles (KΩ): **10.**
- Sonda de temperatura ambiente integrada.
- Sonda de suelo NTC 10kOhm a 25ºC incluida (3 m de longitud).

FUNCIONALIDAD
- **3 modos de programación semanal (días):** 5+2,6+1,7.
- **Bloqueo** desde el producto.

DISEÑO
- Cuerpo **fabricado en PC/ABS.**
- **Fácil y rápida instalación:** Incluye kit de instalación.

Cotas expresadas en mm.

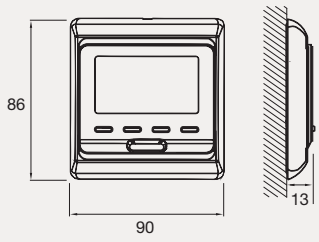

MODELO	TSETI03	TSETI02
Ancho x alto x prof. (mm)	86 x 90 x 13	86 x 90 x 13
Fondo inst. (mm)	35	35
Pantalla (mm)	45 x 50	45 x 50
Peso (g)	250	250
Peso con embal. (g)	340	340
Tensión (V)	220-240 V ~	220-240 V ~
Frecuencia (Hz)	50	50
Protección IP	Clase II	Clase II
Acabado	Blanco	Negro
EAN13	8436580778268	8436045911056

Requiere una caja eléctrica de encastrar con 35 mm de profundidad. No incluida.

ST.0





Modelo expuesto
TSETI00 - Termostato ST.0 Blanco

TERMOSTATO ANALÓGICO CON DIAL DE CONTROL

CONTROL
- **Interruptor ON/OFF**.
- **Selector** de temperatura.

TECNOLOGÍA
- Potencia máxima admisible: **3.680W - 16A**.
- Sondas compatibles (KΩ): **10.**
- Sonda de temperatura ambiente integrada.
- Sonda de suelo NTC 10kOhm a 25ºC incluida (3 m de longitud).

DISEÑO
- Cuerpo **metacrilato de alta resistencia.**
- **Fácil y rápida instalación:** Incluye kit de instalación y embellecedor de pared.

Cotas expresadas en mm.

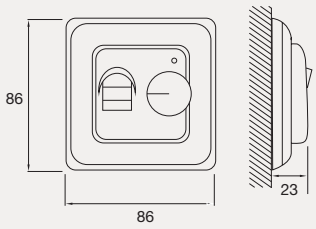

MODELO	TSETI00
Ancho x alto x prof. (mm)	86 x 86 x 50
Fondo inst. (mm)	23
Pantalla (mm)	-
Peso (g)	250
Peso con embal. (g)	340
Tensión (V)	220-240 V ~
Frecuencia (Hz)	50
Protección IP	Clase II
Acabado	Blanco
EAN13	8435556139027

Requiere una caja eléctrica de encastrar con 35 mm de profundidad. No incluida.


21 °C .0
10:50
1 2 3 4 5 6 7
MAN AUT
A1
A2
A3
A4

CONTROL
A DISTANCIA

Controla cómodamente y a distancia tus productos compatibles Rointe. Los mandos AIR Control y BASIC Control funcionan como una centralita de control integral de tu sistema, permitiéndote por ejemplo, compartir programaciones entre diferentes productos con pulsar tan solo un botón.

Todo es mucho más fácil, con los mandos a distancia de Rointe.



Mando AIR Control	**152**
Mando BASIC Control	**153**

AIR CONTROL



MANDO A DISTANCIA CON CONTROL BIDIRECCIONAL (ENVÍO / RECEPCIÓN)

Compatible con todos los productos de las gamas Sygma y Kyros* y los secatoallas con panel de control oval.

CONTROL

- **Botones soft touch** y pantalla TFT.
- Envío hasta 3 metros.
- Recepción hasta 1 metro.

DISEÑO

- Cuerpo **fabricado en PC/ABS.**
- Alimentación: 2 baterías AAA (incluidas).
- Incluye **soporte de pared.**

FUNCIONALIDAD

- **Programador 24/7**.
- Función **Manual / Automático.**
- **Control de la iluminación** de la pantalla del producto.
- **Borrado de memoria.**
- **Bloqueo** a distancia del producto.
- **Visualización de la potencia efectiva** del producto.

MODELO	Anchura x altura x prof. (mm)	Fondo con soporte (mm)	Peso (g)	Peso c. emb. (g)	Acabado	EAN 13
ACMN120	54 x 177 x 21	25	130	260	Blanco	8436045914279

* Compatible con versiones de firmware 0.27 o posterior. Para más información, consulte nuestro departamento de Soporte Técnico.

BASIC CONTROL



Modelo expuesto
BCMN100 - Mando BASIC Control

MANDO A DISTANCIA CON CONTROL UNIDIRECCIONAL (ENVÍO)

Compatible con todos los productos de las gamas Sygma y Kyros* y los secatoallas con panel de control oval.

CONTROL

- **Botones soft touch** y pantalla TFT.
- Envío hasta 3 metros.

DISEÑO

- Cuerpo **fabricado en PC/ABS.**
- Alimentación: 2 baterías AAA (incluidas).

FUNCIONALIDAD

- **Programador 24/7**.
- 4 botones con sendas **pre-programaciones.**
- Función **Manual / Automático.**
- **Borrado de memoria.**
- **Bloqueo** a distancia del producto.
- **Visualización de la potencia efectiva** del producto.

MODELO	Anchura x altura x prof. (mm)	Peso (g)	Peso con embalaje (g)	Acabado	EAN 13
BCMN100	58 x 155 x 16	110	240	Blanco	8436045915856

* Compatible con versiones de firmware 0.04 o posterior. Para más información, consulte nuestro departamento de Soporte Técnico.



DIMENSIONAMIENTO Y PREGUNTAS FRECUENTES (FAQ)



Proceso de instalación	**156**
Dimensionamiento de producto Rointe	**157**
Preguntas frecuentes (FAQ)	**158**
Condiciones comerciales	**162**

LA INSTALACIÓN
MÁS SENCILLA

VÍDEO DE INSTALACIÓN DE SECATOALLAS

VÍDEO DE INSTALACIÓN DE RADIADOR

Los radiadores Rointe pueden instalarse en tan solo 4 pasos, utilizando el kit de instalación suministrado.

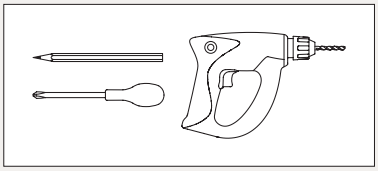

Para instalar nuestros radiadores, **únicamente necesitas un taladro, un destornillador y un lápiz.** El resto de componentes, están incluidos en el kit suministrado.



PASO 1
Marcar los soportes con la plantilla

Coloca la plantilla en el suelo, nunca sobre el rodapié, y marca con un lápiz los agujeros para los soportes.

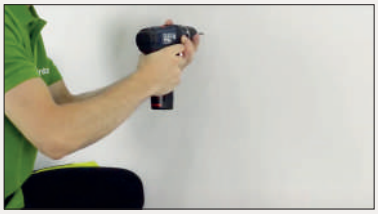

PASO 2
Taladrar la pared y colocar los tacos

Taladra sobre las marcas realizadas anteriormente e introduce en los agujeros los tacos suministrados en el kit de instalación.



PASO 3
Atornillar los soportes suministrados

Utilizando los tornillos suministrados en el kit, coloca los soportes siguiendo el dibujo mostrado en la plantilla de instalación.



PASO 4
Colocar el producto sobre los soportes

Desliza el radiador sobre los soportes de arriba abajo y enchúfalo a una toma de corriente. Listo!

DIMENSIONAMIENTO
DE PRODUCTO

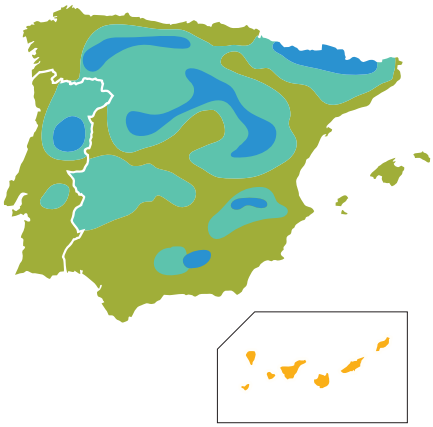

RADIADORES THERMAL FLUID Tech
(Serie D, Belize, Kyros y Sygma)

ELEMENTOS	CLIMA A	CLIMA B	CLIMA C	CLIMA D
3	Hasta 4 m²	Hasta 4 m²	Hasta 4 m²	Hasta 3 m²
4	Hasta 5 m²	Hasta 5 m²	Hasta 5 m²	Hasta 4 m²
5	Hasta 7 m²	Hasta 6 m²	Hasta 6 m²	Hasta 6 m²
6	Hasta 8 m²	Hasta 8 m²	Hasta 7 m²	Hasta 7 m²
7	Hasta 9 m²	Hasta 9 m²	Hasta 8 m²	Hasta 8 m²
8	Hasta 11 m²	Hasta 10 m²	Hasta 9 m²	Hasta 9 m²
9	Hasta 12 m²	Hasta 11 m²	Hasta 11 m²	Hasta 10 m²
10	Hasta 13 m²	Hasta 13 m²	Hasta 12 m²	Hasta 11 m²
11	Hasta 15 m²	Hasta 14 m²	Hasta 13 m²	Hasta 12 m²
12	Hasta 16 m²	Hasta 15 m²	Hasta 14 m²	Hasta 13 m²
13	Hasta 17 m²	Hasta 16 m²	Hasta 15 m²	Hasta 14 m²
14	Hasta 19 m²	Hasta 18 m²	Hasta 16 m²	Hasta 16 m²
15	Hasta 20 m²	Hasta 19 m²	Hasta 18 m²	Hasta 17 m²
RADIADORES SHORT (Belize, Kyros y Sygma Short)				
11	Hasta 9 m²	Hasta 8 m²	Hasta 7 m²	Hasta 6 m²
13	Hasta 10 m²	Hasta 9 m²	Hasta 8 m²	Hasta 7 m²
15	Hasta 12 m²	Hasta 11 m²	Hasta 10 m²	Hasta 9 m²

RADIADORES NATUR STONE Tech
(Olympia y Aria)

POTENCIA	CLIMA A	CLIMA B	CLIMA C	CLIMA D
500 W	Hasta 6 m²	Hasta 5 m²	Hasta 5 m²	Hasta 4 m²
750 W	Hasta 8 m²	Hasta 8 m²	Hasta 7 m²	Hasta 6 m²
1.000 W	Hasta 11 m²	Hasta 10 m²	Hasta 9 m²	Hasta 9 m²
1.250 W	Hasta 14 m²	Hasta 13 m²	Hasta 12 m²	Hasta 11 m²
1.500 W	Hasta 17 m²	Hasta 15 m²	Hasta 14 m²	Hasta 13 m²
1.750 W	Hasta 19 m²	Hasta 18 m²	Hasta 16 m²	Hasta 15 m²

RADIADORES LIQUID STONE Tech
(Palaos)

POTENCIA	CLIMA A	CLIMA B	CLIMA C	CLIMA D
1.000 W	Hasta 10 m²	Hasta 8 m²	Hasta 7 m²	Hasta 6 m²
1.500 W	Hasta 15 m²	Hasta 12 m²	Hasta 10 m²	Hasta 9 m²
2.000 W	Hasta 20 m²	Hasta 16 m²	Hasta 13 m²	Hasta 12 m²

SECATOALLAS ELÉCTRICOS

POTENCIA	ÁREA
300 W	Hasta 3 m²
450 W	Hasta 4,5 m²
500 W	Hasta 5 m²
600 W	Hasta 6 m²
750 W	Hasta 7 m²
1.000 W	Hasta 10 m²

TERMOS ELÉCTRICOS A.C.S.

Nº DE PERSONAS	CAPACIDAD
1	50 L
2	80 L
3	100 L
4	150 L
5	200 L
6	260 L

PREGUNTAS FRECUENTES
FAQS



¿Por qué elegir calefacción eléctrica Rointe en lugar de gas?

Durante mucho tiempo, el gas se consideró la forma más común de calefacción en los hogares de nuestro país, pero en gran medida se ha mantenido igual en términos de tecnología y eficiencia. La calefacción eléctrica, sin embargo, ha evolucionado hasta convertirse en una alternativa energéticamente eficiente. Nuestros sistemas de calefacción eléctrica son más fáciles y baratos de instalar que los sistemas tradicionales de gas, ya que no requieren tuberías ni chimeneas, sino una simple conexión al circuito eléctrico. Nuestros productos también son más seguros, al no quemar combustible para generar calor, eliminando el riesgo de intoxicaciones por inhalación de monóxido de carbono. Son limpios y respetuosos con el medio ambiente, al no contener metales pesados, combustibles fósiles nocivos ni gases contaminantes. Nuestros sistemas de calefacción también son 100% eficientes, con 0% de pérdida de calor a través de la intrincada red de tuberías. Mientras que el gas requiere un mantenimiento costoso para ser seguro; nuestro sistema no necesita conductos de humos que inspeccionar ni certificados de seguridad de gas que obtener. En el pasado, la decisión siempre se reducía a dos opciones, la anticuada calefacción central de gas o la ineficiente calefacción eléctrica. Sin embargo, Rointe ha evolucionado para ofrecer sistemas de calefacción eléctrica inteligentes, elegantes y eficaces que son una opción económica para su hogar.



¿Qué es ErP - Lot20?

ERP es la nueva legislación de la UE diseñada para eliminar del mercado los productos y tecnologías más ineficientes del mercado. Forma parte de la Directiva de ECODISEÑO.

El ErP afecta a los sistemas de calefacción incluidos los de combustible sólido. Establece que todos los sistemas de calefacción que consuman energía (electricidad, gas o líquido) con una potencia calorífica nominal nominal igual o superior a 250 W, deben cumplir una norma mínima de eficiencia energética, expresado en porcentaje, que establece que todos los productos pertinentes deben cumplir al menos un 38% de eficiencia energética estacional. Los productos de calefacción eléctrica Rointe alcanzan e incluso superan este coeficiente. Para más información, puedes visitar www.ecodesignheating.com.



¿Puedo usar tarifa nocturna con los productos ROINTE?

Para obtener la mejor eficiencia y experiencia de bienestar, no es necesario utilizar la tarifa nocturna u otra similar, como si ocurre con otros sistemas que requieren de estas tarifas eléctricas para poder reducir su consumo. Además, contratar este tipo de tarifas obliga al usuario a modificar sus hábitos de consumo con sus electrodomésticos como la lavadora, la secadora o el propio uso del termo para agua caliente.



¿Cómo elijo el tamaño correcto?

El éxito de nuestros sistemas de calefacción se debe al correcto dimensionamiento del producto. Contamos con un equipo de ingenieros especializados que calculan personalmente el número de elementos necesarios para cada zona. Para lograr el máximo confort y eficiencia energética, se tienen en cuenta varios factores: ubicación y zona climática, estancias y superficie en m2, producto deseado y otros datos como el aislamiento, la orientación, el tipo de acristalamiento y la existencia de escaleras. Este servicio es totalmente gratuito y está diseñado para garantizar la correcta selección e instalación de nuestros productos para una vivienda. Contacta con nosotros en el 900 103 061 para más información y solicitar tu Estudio Técnico gratuito.



¿Cómo puedo optimizar mi consumo energético y mis costes con un sistema de calefacción eléctrica Rointe?

En Rointe somos fabricantes de sistemas de calefacción de bajo consumo que proporcionan confort a miles de hogares en toda Europa. Nuestros sistemas permiten ahorrar sin perder confort utilizando energía eléctrica eficiente y segura, base de nuestros sistemas de calefacción de bajo consumo. En primer lugar, recomendamos ajustar la temperatura correctamente (entre 18 - 21 ºC) para evitar un consumo excesivo, manteniendo un hogar cálido y confortable. Reduciendo la temperatura en tan solo 1 ºC, puedes aumentar drásticamente tu ahorro anual.

En segundo lugar, como nuestros productos disipan el calor por convección natural del aire, recomendamos nunca cubrir el producto, ya que interrumpiría el flujo de aire y los ciclos de convección natural. En tercer lugar, recomendamos programar correctamente el producto para así obtener la máxima eficiencia y comodidad. Sugerimos periodos de 3-4 horas de actividad, por debajo de 21 ºC, tres veces al día. Entre estos periodos, el producto debe permanecer en modo antihielo. De este modo, disfrutarás de confort sin consumir kWh innecesarios. Por último, recuerda seleccionar la tarifa eléctrica más adecuada a tu estilo de vida.



¿Son fáciles de instalar los productos de calefacción eléctrica Rointe?

Nuestros productos resultan increíblemente fáciles de instalar. Incluimos una plantilla y un kit de instalación con cada uno de ellos. De hecho, nuestros radiadores eléctricos tan solo necesitan 3 sencillos pasos para ser instalados:

1. Marca la posición de los agujeros de los soportes indicados en la plantilla de instalación, colocándolo siempre sobre el suelo (no sobre el rodapié), en la zona de la pared donde deseas instalar el producto.

2. Taladra sobre las marcas realizadas.

3. Finalmente, fija a la pared los soportes mediante los tacos y tornillos suministrados para terminar colocando el radiador sobre estos.

Una vez instalado, configurar el producto es muy fácil. Los productos de las gamas Serie D, Belize, Olympia y secatoallas Oval WiFi han de ser emparejados con la aplicación Rointe Connect. El resto de productos con controles electrónicos no conectados, incorporan 4 programas preinstalados listos para usar. Tan solo debes activar el programa que mejor se adapte a tus necesidades. Incluso disponemos de vídeos en YouTube para ayudarte con la instalación.



¿Cómo limpio mi producto Rointe?

Nuestros productos de calefacción eléctrica están diseñados para necesitar nulo mantenimiento. Tan solo recomendamos mantener limpias todas las partes (detrás del producto y a lo largo de las aletas) utilizando un paño húmedo y jabón de pH neutro. El panel de control debe limpiarse únicamente con un paño seco. No utilices ningún material abrasivo ni productos químicos sobre el producto y recuerda apagarlo antes de proceder.



No puedo emparejar el dispositivo. ¿Por qué?

Comprueba que has seleccionado el tipo de producto correcto, que la zona es compatible con el tipo de producto (los termos A.C.S. deben ir en una zona distinta al resto de productos), que introduces correctamente la contraseña de tu red Wi-Fi, que el router esté configurado para redes 2,4 GHz y que la señal Wi-Fi tiene suficiente intensidad. En caso contrario, necesitarás un extensor de red, repetidor o punto de acceso extra. Si usas la aplicación Android, comprueba que tienes la conexión automática a redes Wi-Fi deshabilitada. Por último, comprueba que tu router acepta nuevos dispositivos.



Mis productos están emparejados pero no comunican. ¿Qué sucede?

Comprueba que el producto tenga acceso al DNS de Google y que tu red (o proveedor de servicios) no tenga ningún cortafuegos (firewall), filtro o bloqueo a este dominio concreto. El dispositivo debe recibir suficiente señal Wi-Fi en el punto exacto donde está instalado.

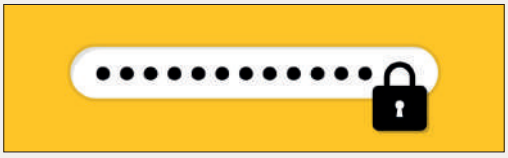

No recuerdo la contraseña de mi usuario en Rointe Connect. ¿Cómo puedo recuperarla?

Asegúrate de que el correo electrónico que usaste para el registro existe y tienes acceso a él. Desde la aplicación Rointe Connect puedes restaurar la contraseña siempre y cuando tengas acceso al correo que usaste para el registro.



¿Puedo actualizar mis dispositivos y mis aplicaciones móviles?

Claro que sí. Los productos pueden actualizarse desde el panel de control o desde las aplicaciones móviles para así tener siempre la versión del producto con todas las mejoras que realice Rointe. Las aplicaciones móviles podrás actualizarlas desde App Store (iOS) y desde Play Store (Android).



¿Puede loguearse en la aplicación móvil Rointe Connect más de una persona?

Sí, mientras comparta las claves de acceso (usuario/email y contraseña).



¿Puedo usar Google Home y Google Assistant y Amazon Alexa?

Sí. Necesitas las aplicaciones Google Home y Assistant y buscar en ellas Rointe Connect para vincularlas. Para Amazon Alexa deberás buscar el skill de Rointe Connect, permitir su uso y vincular tu cuenta.

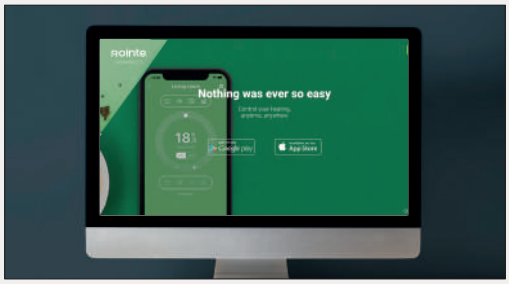

¿Existe una versión de Rointe Connect para ordenador o escritorio?

Sí, está accesible en www.rointeconnect.com. Si ya estás registrado en Rointe Connect, podrás acceder con las mismas credenciales (usuario/email y contraseña).

1. Condiciones Generales de Venta

1.1. Las presentes condiciones generales de venta rigen las relaciones contractuales entre INDUSTRIAS ROYAL TERMIC, SL, a continuación, ROINTE, y sus clientes para la venta de los productos marca ROINTE. Se entiende por clientes, a efectos de estas condiciones, el cliente sujeto a actividad profesional, como almacenistas e instaladores, entre otros, que en ningún caso serán considerados consumidores y usuarios, a los que les resulta de aplicación la normativa específica que se encuentre en vigor.

1.2. El proveedor INDUSTRIAS ROYAL TERMIC, SL comercializa sistemas de calefacción bajo la marca ROINTE. Todos los pedidos realizados a ROINTE implican necesariamente, a título de condición esencial y determinante, la aceptación sin reserva para el cliente de las presentes condiciones generales de venta, sobre las propias condiciones generales de compra que tenga el cliente.

1.3. El Cliente, reconoce expresamente ser conocedor de las presentes condiciones generales de venta, al haber sido revisadas con carácter previo, aceptado la totalidad de las condiciones expuestas en las mismas.

2. Pedidos

2.1. Se especifica expresamente que un pedido es válido y definitivo solo si cuenta con la aprobación por parte de ROINTE, mediante correo electrónico de confirmación. Todos los pedidos deben contener la especificación exacta de los productos designados, así como en su caso el descuento que se pudiese aplicar.

2.2. Los contenidos de nuestros catálogos y tarifas son orientativos y podrán ser modificados sin previo aviso. Las ofertas estarán siempre condicionadas a la posterior aceptación por ROINTE del correspondiente pedido. Cualquier anotación o condición que indique el comprador en el pedido que no se ajusten a las presentes condiciones de venta, se consideraran nulas, salvo conformidad de ROINTE, que deberá constar expresamente por escrito.

2.3. ROINTE se reserva la posibilidad de modificar algunos artículos del catálogo o de parar la fabricación sin aviso previo. Si llega el caso, ROINTE podrá proponer al cliente un modelo de la gama lo más parecido del que figura en el pedido.

2.4. La cancelación de todo un pedido o parte del pedido no será aceptada si no está confirmado por escrito por ROINTE, asumiendo el cliente todos los gastos derivados de la cancelación.

2.5. No podrá anularse un pedido (i) cuando se trate de unidades especiales y se haya comenzado con su fabricación, y/o (ii) cuando se haya realizado el envío por ROINTE.

3. Entrega

3.1. Los productos se entregan embalados, con soportes, tornillos y tacos de sujeción, estando su coste incluido en el precio final de venta. La mercancía se entiende entregada sobre camión en las instalaciones de ROINTE, salvo ofertas con condiciones especiales que se reflejaran en documento por escrito, quedando totalmente exonerada ROINTE, con los hechos o acontecimientos que se puedan producir en el transporte de la mercancía desde la carga del camión hasta el destino de llegada. Si se contratase por ROINTE el transporte, o se bonificase por cualquier motivo el mismo, no supone aceptación por nuestra parte de riesgos del mismo.

3.2. Los plazos de entrega mencionados en la confirmación del pedido son indicativos. Los retrasos en los plazos de entrega no pueden en ningún caso dar derecho al pago por ROINTE de penalidades de retraso, de daños y perjuicios, o cancelación del pedido.

3.3. El cliente deberá, al recibir el pedido, verificarlos en presencia del transportista. Aunque los embalajes parezcan intactos, si hay avería, perdida o sustitución, su comprobación deberá ser anotada sobre el parte de entrega del transportista y estas reservas deberán ser confirmadas por el cliente, en los 2 días siguientes de la recepción, por carta certificada con acuse de recibo al transportista. Corresponderá al cliente el derecho a poder ejercer cualquier tipo de acción ante el transportista en caso de pérdida, avería o retraso.

3.4. Los pedidos están sujetos a gastos de envío que serán asumidos por el cliente. (i) Envíos realizados a la península; el gasto de envío ascenderá a 60 euros, salvo que el importe del pedido supere 600 euros, cuyo coste estará incluido en el precio del pedido. (ii) Envíos a Islas Baleares e Islas Canarias; el gasto de envío será de 100 euros, a excepción de pedidos superiores a 1.000 euros, que estará incluido en el citado importe. Los importes mínimos a los que debe ascender el pedido para que incluya los gastos de envío podrán ser modificados por ROINTE, lo que se pondrá en conocimiento del cliente a la realización del pedido. Los gastos de envío se corresponden con las tarifas que en el momento de la su contratación fija la empresa transportista, las cuales se encuentran a su disposición en la web de la misma, y que pueden ser objeto de modificación.

3.5. ROINTE no estará obligado a entregar los productos, si desde el pedido, tiene motivos razonables para temer por el buen fin de la transacción, ya sea parcial o total.

4. Precios y condiciones de pago

4.1. ROINTE se reserva el derecho de modificar sus tarifas en cualquier momento. La tarifa de precios vigentes es aquella que resulte de aplicación en el momento de la entrega del producto. Estos precios se entienden sin IVA y sin contribuciones o gastos relativos a la puesta en funcionamiento de los productos.

4.2. Las facturas emitirán confirme al precio en vigor al día de la entrega del material y deberán ser abonadas según la forma de pago reflejada en la factura. Ninguna bonificación será practicada por ROINTE para el pago al contado o en un plazo inferior al que figura en las condiciones generales de venta o en la factura emitida por ROINTE, salvo que expresamente se haya pactado por escrito por ambas partes.

4.3. El cliente autoriza a ROINTE a utilizar bases de crédito y caución, así como de solvencia, para conocer el su estado económico, que en caso de no resultar el adecuado para ROINTE, podrá suponer la cancelación del pedido realizado por el cliente, debido proceder incluso a la devolución de los productos si la entrega ya se hubiera realizado. Igualmente, ROINTE podrá asegurar mediante seguros de crédito y caución, así como de cualquier otro tipo, el pago de las facturas por el Cliente, pudiendo repercutir al mismo, la oportuna comisión. Asimismo, el cliente podrá asegurar en cualquiera de las modalidades existentes en el mercado el pago de las facturas devengadas por los pedidos realizados.

4.4. ROINTE no acepta notas de débito, así como la devolución de cualquier producto no defectuoso si previamente no ha sido autorizado por ROINTE. En ningún caso el cliente podrá retener, deducir, descontar, compensar o minorar cualquier importe debido a ROINTE por cualquier concepto. ROINTE podrá reclamar al cliente el abono de aquellos gastos originados por lo expuesto en esta estipulación.

5. Devoluciones

5.1. Todas las devoluciones o restituciones que se soliciten de productos no defectuosos deberán estar expresamente autorizadas por correo electrónico por ROINTE, y realizarse a través del correo electrónico sat@rointe.com o en el siguiente número de teléfono 900 103 061 (968 864 363). Todos los materiales deben llegar libres de portes, encargándose por tanto el cliente de los mismos. Las posibles de devoluciones que se soliciten y sean aceptadas para su estudio y resolución, deberán ir acompañadas obligatoriamente de la siguiente documentación, (i) copia de la factura de compra original y copia de albaran original (obligatoria), (ii) relación de material o producto que se desea devolver con sus referencias y cantidades, (iii) causa o motivo de la devolución, (iv) copia del correo electrónico enviado por ROINTE autorizando la devolución, (v) fotografías del producto en caso de que el servicio postventa de ROINTE lo requiera.ROINTE no podrá aceptar devoluciones sin la documentación indicada.

5.2. No se admitirán devoluciones de material no estándar solicitado por el cliente.

5.3. La decisión última de la aceptación de la devolución se adoptará por ROINTE tras la comprobación de la mercancía a su recepción. Excepcionalmente, las devoluciones de material en buen estado podrán ser aceptadas por ROINTE bajo las condiciones que se exponen a continuación, para lo que será necesario el consentimiento previo de ROINTE por correo electrónico. Si la antigüedad del material es (i) menor a 30 días, la depreciación será del 15%, (ii) entre 30 días y 3 meses, la depreciación será del 20%, (iii) si la antigüedad del material es entre 3 y 12 meses, la depreciación será del 25%, (iv) y si es mayor de 12 meses, la depreciación será del 30%. No obstante, ROINTE podrá oponerse igualmente a la devolución. En el caso de que la devolución se realice de un producto diferente al autorizado previamente, ROINTE no estará obligada a aceptarla, asumiendo el cliente los gastos producidos por su error.

5.4. Las devoluciones se deberán realizar a portes pagados por el cliente, salvo aquellas que se produzcan por causas de defectos en calidad o errores imputables a ROINTE en cuyo caso se enviarán por la agencia indicada por el comercial de zona. En ningún caso será aceptada la devolución de mercancías si se trate de unidades especiales. Asimismo, el cliente es conocedor de la política de devoluciones de ROINTE, la cual acepta y que resulta de aplicación, comprometiéndose ROINTE a comunicarle cualquier modificación que se pueda producir en la misma.

5.5. Todas las sustituciones de producto defectuoso en garantía se solicitarán al servicio de post-venta de ROINTE en el siguiente correo electrónico sat@rointe.com o en el siguiente

número de teléfono 900 103 061 (968 864 363) y deberán ser expresamente autorizadas por ROINTE. El cliente deberá aportar la siguiente documentación para la solicitud de sustitución, (i) datos personales, (ii) factura de compra original (obligatoria), (iii) fotografía de la etiqueta de características del producto (iv) fotografías del producto en caso de que el servicio de post-venta de ROINTE lo requiera.
5.6. ROINTE gestionará la recogida del producto y se hará cargo de los costes de recogida. El cliente deberá empaquetar correctamente el producto para evitar daños durante el transporte e identificará el producto con el número de incidencia y el número de recogida que le serán proporcionados por el servicio de post-venta de ROINTE.
5.7. ROINTE comprobará la incidencia reportada por el cliente y gestionará el envío del producto reparado o de sustitución, asumiendo el coste del envío, así como de la instalación. Cuando se proceda a la reparación o sustitución de un producto, se suspenderá los plazos de garantía establecidos, desde su ejercicio, hasta la entrega del nuevo producto, momento en el que volverá a activar la garantía suspendida.
5.8. Si el producto llega dañado o con fugas al cliente, éste deberá rechazar la entrega y no firmar la confirmación. El cliente deberá entonces remitirse al apartado 5.5 de estas condiciones. Si el producto comienza a tener fugas en la propiedad o sucursal del cliente (pero llegó inicialmente sin daños), el cliente debe remitirse a la sección 5.5 de estas condiciones.
5.9. Si el consumidor o usuario tiene un producto que comienza a tener fugas o presenta daños no producidos por el mensajero de transporte del cliente (como un panel de control que no se calienta después de la instalación), el consumidor debe ponerse en contacto con Rointe directamente por correo electrónico a sat@rointe.com o llamando al siguiente número de teléfono 900 103 061 (968 864 363). Si el consumidor lo desea, el cliente puede contactar con ROINTE en su nombre, pero tenga en cuenta que ROINTE tratará con el consumidor directamente. Por favor, tenga en cuenta que si el producto ha sido "cableado" la garantía es aplicable sólo al cuerpo, siempre que la instalación haya sido realizada por un electricista cualificado.
5.10. Para los productos que estén fuera de garantía, el cliente tendrá la posibilidad de solicitar un Plan Renove, de acuerdo con las condiciones expresamente establecidas por ROINTE.
5.11. Una vez autorizada la devolución por ROINTE, se emitirá una factura de abono al cliente. Sólo entonces podrá ser descontado. Por favor, tenga en cuenta que no emitimos facturas de crédito para productos con más de 4 semanas de antigüedad. Sólo se autorizará una reparación o una sustitución en función de la avería.

6. Reclamaciones
6.1. Todas las reclamaciones que se formulen por cualquier circunstancia y productos comercializados por ROINTE, deberán ser realizadas de tal forma quede plena constancia de su realización, debiendo ser remitidas por los conductos oficiales suministrados por ROINTE a tales efectos (www.rointe.com, sat@rointe.com, 900 103 061 - 968 864 363).
6.2. Una vez recibida la reclamación que se haya podido formalizar, ROINTE, se compromete a resolver dicha reclamación a la mayor brevedad posible atendiendo al contenido y contexto de la reclamación.

7. Propiedad Intelectual
7.1. El cliente está autorizado, a usar la marca, el nombre comercial, el logotipo actual, los elementos gráficos y otras señales distintivos en relación con los productos de ROINTE con único fin de permitir su identificación y su promoción y en el interés exclusivo de ROINTE. Este derecho de uso no se refiere a ningún derecho de propiedad para el cliente.
7.2. El cliente se compromete en no depositar y en no tener derecho de marcas, modelos, nombres de dominios, patentes, letreros, nombres comerciales, referencias de productos y otras señales distintivas que pertenecen a ROINTE y podría ser confundido con los suyos.
7.3. En cuanto a los elementos gráficos de ROINTE, tales como los logotipos o fotografías, el cliente se compromete en usarlos y reproducirlos, respetando estrictamente la calidad de la imagen y el formato de los elementos gráficos originales. El cliente tiene prohibido modificarlos o usar de tal modo que esto podría dañar la imagen de marca ROINTE o de sus productos.
7.4. El derecho del cliente para usar las marcas, nombres comerciales u otras señales distintivas de ROINTE quedara expresamente extinguido cuando las relaciones comerciales con ROINTE se acaben por cualquier motivo.
7.5. Asimismo, el incumplimiento por parte del cliente de las condiciones de uso descritas en el presente apartado, podrá ser causa de resolución de este derecho de uso, que podrá ser notificado en cualquier momento por simple correo, o cualquier otro medio.

8. Seguridad y Salud
8.1. Todos los productos son entregados por ROINTE al cliente con las instrucciones sobre su seguridad y montaje. Igualmente, algunos de estos productos incluyen recomendaciones acerca de su montaje por profesionales, siendo responsabilidad del cliente que cuando estos productos sean vendidos a un tercero incluyan las instrucciones y recomendaciones realizadas por ROINTE.
8.2. Cuando el cliente se encargue de la instalación de los productos de ROINTE, éste se responsabiliza de que sus empleados conozcan el contenido de estas instrucciones y recomendaciones, para una adecuada realización de la misma. El cliente ni sus empleados, mantiene relación laboral con ROINTE, siendo empresas diferentes que operan en el mercado sin ninguna vinculación.
8.3. El cliente se compromete a tomas las medidas que ROINTE le comunique por escrito y a todas aquellas otras que sean suficientes para garantizar, en la medida que sea razonable, que la mercancía esté en todo momento segura y sin riesgo para la salud mediante su uso correcto. No se entenderán que los bienes se han usado correctamente, cuando se utilicen sin tener encuentra cualquier información o advertencia realizada por ROINTE.

9. Responsabilidad.
9.1. ROINTE no será responsable de cualquier daño o responsabilidad que se pueda derivar por la actuación del cliente una vez procedido a la entrega del producto, entre ellas por su almacenaje, conservación, uso, instalación, o mantenimiento negligente o anormal del producto por el cliente, así como por las actuaciones realizadas por sus empleados y colaboradores, incluido la empresa de transporte, que sean contrarias a las instrucciones, recomendaciones y advertencias de ROINTE, y al uso normal de los productos.
9.2. El cliente será responsable de abonar las indemnizaciones que se devenguen por el incumplimiento de las presentes condiciones generales, exonerando de cualquier responsabilidad a ROINTE, y debiendo informar de los procedimientos que se sigan frente al mismo como consecuencia de estos incumplimientos.
9.3. ROINTE, declina cualquier tipo de responsabilidad por cualquier dato o resultados que se puedan producir en situaciones distintas a las que se obtuvieron los resultados expuestos en los catálogos, o en circunstancia distintas.
9.4. ROINTE, declina toda responsabilidad, que venga motivada por caso fortuito o de fuerza mayor, debido al cliente o de un tercero o de causas exteriores tales como los conflictos sociales, catástrofes naturales, crisis sanitarias, incendios, inundaciones, mal funcionamiento o interrupciones de la red de telecomunicación o de la red eléctrica, accidentes de herramientas, desechos de piezas importantes durante el proceso de fabricación, fallo o carencia de un proveedor o subcontratista, indisponibilidad de materia prima o de energía, interrupción o retraso en los transportes o toda otra causa trayendo un paro total o parcial para ROINTE o sus proveedores.
9.5. ROINTE, reconoce expresamente que todos sus productos, están elaborados y fabricados con materias primas expresamente autorizadas y conforme a las normativas legales que resultan de aplicación, cumpliendo de forma escrupulosa y taxativa todas sus obligaciones legales, tanto españolas como comunitarias, resultado de aplicación de manera imperativa al cliente consumidor y usuario lo dispuesto en la normativa vigente relativa a la defensa de Consumidores y Usuarios.
9.6. Para la resolución de cualquier discrepancia las partes se someten expresamente a la jurisdicción de los Juzgados de la ciudad de Murcia, con renuncia expresa a lo que personal o materialmente les pudiera corresponder. Estas condiciones de ventas se aplicarán a todas las relaciones comerciales entre ROINTE y sus clientes, entendiéndose que el comprador acepta expresamente estas condiciones generales por el hecho de cursar un pedido y sobre todo por ser conocedor de ellas.

NOTA: ROINTE, se reserva el derecho a modificar la presentación y configuración de los contenidos que se incluyen en esta publicación. Las imágenes de los productos pueden no corresponderse con el producto final instalado. En algunas imágenes no se refleja el cableado, los soportes, las tomas de agua y tuberías necesarias para que el producto funcione correctamente.

100% WIFI DIRECT.
100% SIN GATEWAYS.

Recuerda que los productos con conexión WiFi de Rointe no requieren pasarelas o smartbox para funcionar. **Se conectan directamente a tu red Wi-Fi, ofreciéndote conexiones más rápidas y eliminando la necesidad de comprar dispositivos adicionales.**

CONEXIÓN
DIRECTA
WI FI DIRECT
Todo lo que necesitas es tu router Wi-Fi
Compatible con redes Wi-Fi de 2.4 GHz.

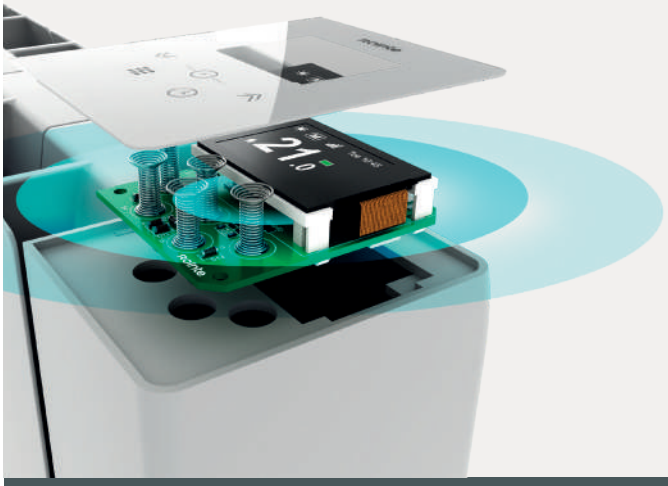



MÁS INFORMACIÓN EN NUESTRA WEB ROINTE.COM

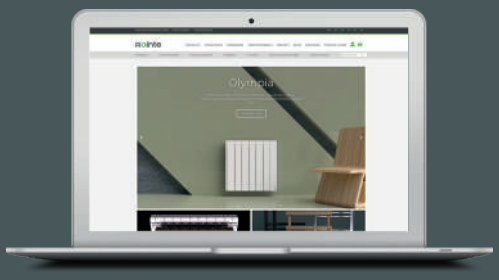

Este catálogo es material de marketing y no representa una oferta comercial. Es posible que el producto finalmente entregado incluya mejores prestaciones que las indicadas en este documento, debido a nuestra política de contínua mejora de productos. Copyright © Rointe 2023. Todos los derechos reservados.

900 103 061
rointe@rointe.com
www.rointe.com

Rointe España y Portugal
P.I. Vicente Antolinos - C/ E, parcela 43
30140 Murcia
T. 900 103 061

Rointe United Kingdom
Unit A3, Hampton Business Park, Club Way, Hampton, Peterborough PE7 8JA
T. 0203 321 5928

Rointe Ireland
20 Harcourt Street,
Dublin 2, D02 PF99
T. 01 553 0523

Rointe France
Tour CB21 16, Place d'Iris
92400 La Défense
T. 01 73 05 70 01

Rointe Netherlands
3197 LG Botlek
RT
T. 010 742 00 46



MPMKCAT205